2015年度 ジュニア：バドミントン 男子ダブルスＴ

1 細山田 真也 / 霜見 大智 （日章学園）
2 小河 隆興 / 黒木 和也 （宮崎第一）
3 兒玉 大輝 / 川畑 瑛貴 （三股中）
4 永濱 龍乃助 / 池田 大翔 （高鍋）
5 若林 晃平 / 永野 賢吾 （住吉中）
6 伊東 尚輝 / 黒木 宏祥 （佐土原）
7 後藤 光生 / 鈴木 涼太 （延岡工業）
8 吉岡 弘樹 / 木下 皓太 （宮崎西）
9 渡邊 侑哉 / 久保田 陸 （ 妻 ）
10 楠原 諒 / 家永 一磨 （宮崎南）
11 池田 龍哉 / 川﨑 旭隼 （東海中）
12 吉田 悠月 / 森田 涼馬 （日向工業）
13 本田 魁人 / 重永 壮太朗 （五ヶ瀬中等教育）
14 西 泰蔵 / 東原 幸輝 （宮崎工業）
15 安田 大翔 / 菊地 孝祐 （富島中）
16 前川 功燿 / 黒木 宣彦 （高鍋農業）
17 津曲 遥生 / 河野 由幸 （宮崎西中）
18 中村 聡 / 黒木 義政 （ 妻 ）
19 長谷川 巽 / 藤田 力久 （妻中）
20 海老原 将人 / 出口 幸燈 （佐土原）
21 若杉 優希 / 髙山 幸輝 （東郷学園）
22 興梠 拓海 / 佐藤 光輔 （高千穂）
23 藤本 大輝 / 餅丸 駿之介 （宮崎西）
24 天神 暁俊 / 永野 隆斗 （高城スマッシュ）
25 岩切 樹 / 長峰 善 （日章学園）

岩切樹・長峰善
21-17
23-21

26 丸本 和輝 / 濵砂 地広 （聖心ウルスラ）
27 新名 隆生 / 池田 傑 （高千穂）
28 奥野 玲央 / 寺原 大智 （宮崎西中）
29 福田 一成 / 有川 春輝 （三股中）
30 長谷川 慧 / 畦地 勇輝 （日章学園）
31 土肥 祥太朗 / 尾田 颯太 （宮崎西）
32 黒木 大生 / 山口 幸太朗 （延岡工業）
33 村田 翔汰 / 新名 孝康 （日向中）
34 竹下 和治 / 末吉 晃基 （宮崎工業）
35 川﨑 慎太郎 / 渡邊 憧委 （東海中）
36 田口 雄大 / 松田 龍弥 （佐土原）
37 小川 翔悟 / 樋口 太一 （生目南中）
38 押川 昌樹 / 大島 佑人 （宮崎北）
39 佐藤 叶涼 / 江川 拓 （日章学園）
40 鴨田 大輝 / 桑畑 祐樹 （五ヶ瀬中等教育）
41 園田 康輝 / 田宮 竜司 （宮崎第一）
42 西郷 虎太郎 / 河野 聖司 （宮崎南）
43 三浦 吏空斗 / 坂本 成信 （富島中）
44 濵砂 健郎 / 村迫 貴博 （ 妻 ）
45 三輪 竜也 / 川畑 翔 （岡富中）
46 酒匂 宏彰 / 青山 和樹 （大宮中）
47 上田 和人 / 河野 拓海 （日向工業）
48 北島 義士 / 吉野 達紀 （妻中）
49 原田 虎二朗 / 大西 正悟 （高鍋）
50 田口 智也 / 西田 裕志 （聖心ウルスラ）

2015年度 ジュニア：バドミントン 女子ダブルスＴ

1 肥田木 あかり / 奥 瑞稀 （聖心ウルスラ）
2 尾前 涼香 / 本田 茜 （五ヶ瀬中等教育）
3 吉井 あすか / 本村 映里香 （ウィナーバド）
4 新名 真歩 / 三浦 彩華 （東郷学園）
5 杉村 江莉佳 / 奈須 穂野香 （高鍋）
6 佐川 りの / 橋本 千佳 （宮崎第一）
7 本田 莉朋 / 兒玉 鈴果 （妻）
8 黒木 もえ / 伊達 友香 （穂北バドミント）
9 堀内 優月 / 深田 いずみ （聖心ウルスラ）
10 鈴木 友菜 / 安藝 眞郁子 （宮崎商業）
11 新地 晴香 / 有福 七彩 （高城スマッシュ）
12 楠本 茉莉凪 / 河野 玖美 （佐土原）
13 徳永 弥夕 / 中村 友美 （日章学園）
14 柏田 朋華 / 玉田 麻都花 （延岡工業）
15 甲斐 遥佳 / 佐藤 里咲 （東海中）
16 若杉 夏希 / 山崎 万由香 （聖心ウルスラ）
17 井戸川 結 / 徳満 南帆 （住吉中）
18 小玉 桃花 / 河野 里紫杏 （清武中）
19 青木 美穂 / 中野 結衣 （都城農業）
20 是澤 花香 / 後藤 葉月 （富島中）
21 杉田 未悠 / 桑山 佳澄 （宮崎南）
22 黒岩 しずか / 川越 美優 （宮崎工業）
23 甲斐 優里音 / 中島 京香 （日向中）
24 川俣 美奈 / 古瀬 帆乃華 （宮崎商業）

25 本部 美優 / 下石 陽香 （聖心ウルスラ）
26 瀬尾 彩美 / 久永 瑞菜 （都城農業）
27 塘 裕香子 / 地上 茉那 （宮崎商業）
28 安田 茉央 / 前田 瑞帆 （宮崎工業）
29 大野 文薫 / 谷口 那奈 （東郷学園）
30 猪股 美月 / 福原 茉那 （富島中）
31 谷川 綾 / 米田 涼華 （岡富中）
32 砂川 未歩 / 安藤 朱音 （妻）
33 井本 有香 / 檜垣 京香 （東海中）
34 岸上 莉奈 / 山田 美那 （高鍋）
35 寺田 侑香 / 柳田 華林 （門川中）
36 大山 沙季 / 仙波 留奈 （佐土原）
37 小谷 茉夢 / 津守 由佳子 （宮崎商業）
38 長谷部 茜 / 横山 奈央 （佐土原）
39 橋本 千依 / 阿萬 七彩 （宮崎第一）
40 香川 玲音 / 日髙 瑛南 （妻中）
41 鈴木 瞳子 / 黒木 彩加 （聖心ウルスラ）
42 西田 優里 / 小松 彩花 （日章学園）
43 川野 栞理 / 松枝 花衣 （三股中）
44 野崎 乃愛 / 佐土原 夕莉 （宮崎南）
45 甲斐 小雪 / 丸亀 由芽 （五ヶ瀬中等教育）
46 宮城 しずく / 吉本 那美 （宮崎農業）
47 宮田 桃圭 / 岡村 呼春 （高城スマッシュ）
48 外山 莉子 / 吉田 理紗 （聖心ウルスラ）

肥田木あかり・奥瑞稀
21-7
17-21
21-9

2015年度 ジュニア：バドミントン 男子シングルスＴ

1 細山田 真 也（日 章 学 園）
2 竹 下 翼（木 花 ク ラ ブ）
3 中 村 聡（ 妻 ）
4 後 藤 悠 磨（東 海 中）
5 濵 砂 地 広（聖心ウルスラ）
6 青 野 圭（宮 崎 第 一）
7 吉 岡 弘 樹（宮 崎 西）
8 清 水 茉希人（門 川 中）
9 前 川 功 燿（高 鍋 農 業）
10 甲 斐 雅 章（宮 崎 中）
11 池 田 大 翔（高 鍋）
12 内八重 匡 哉（宮崎穎学館）
13 若 杉 優 希（東 郷 学 園）
14 鈴 木 涼 太（延 岡 工 業）
15 米 良 倭（富 島 中）
16 東 原 幸 輝（宮 崎 工 業）
17 西 田 裕 志（聖心ウルスラ）
18 小 川 翔 悟（生 目 南 中）
19 土 肥 祥太朗（宮 崎 西）
20 川 畑 翔（岡 富 中）
21 田 村 駿 斗（宮 崎 南）
22 後 藤 将 悟（日 向 工 業）
23 永 野 隆 斗（高城スマッシュ）
24 長谷川 慧（日 章 学 園）
25 濵 砂 健 郎（ 妻 ）
26 本 田 魁 人（五ヶ瀬中等教育）
27 有 川 春 輝（三 股 中）
28 鹿 嶋 寛 仁（佐 土 原）
29 田 永 大 智（宮 崎 西 中）
30 甲 斐 健 太（高 千 穂）
31 長谷川 巽（妻 中）
32 杉 尾 公 輝（串間ジュニア）
33 田 口 智 也（聖心ウルスラ）
34 岩 切 樹（日 章 学 園）
35 富 山 海 都（東 郷 学 園）
36 佐々木 恭 平（東 海 中）
37 松 形 圭 悟（宮崎穎学館）
38 天 神 暁 俊（高城スマッシュ）
39 村 迫 貴 博（ 妻 ）
40 重 永 壮太朗（五ヶ瀬中等教育）
41 尾 田 颯 太（宮 崎 西）
42 樋 口 太 一（生 目 南 中）
43 出 口 幸 燈（佐 土 原）
44 黒 木 大 生（延 岡 工 業）
45 伊 東 伸之輔（妻 中）
46 福 田 一 成（三 股 中）
47 霜 見 大 智（日 章 学 園）
48 廣 田 龍 星（宮 崎 南）
49 木 下 正 行（聖心ウルスラ）
50 西 泰 蔵（宮 崎 工 業）
51 井 上 達 也（住 吉 中）
52 門 村 祥 吾（宮 崎 西 中）
53 宮 川 大 史（宮 崎 第 一）
54 檜 垣 健 士（富 島 中）
55 河 野 慶 吾（日 向 工 業）
56 丸 本 和 輝（聖心ウルスラ）
57 海老原 将 人（佐 土 原）
58 三 輪 竜 也（岡 富 中）
59 黒 木 宣 彦（高 鍋 農 業）
60 竹 下 和 治（宮 崎 工 業）
61 永 濱 龍乃助（高 鍋）
62 河 内 大 和（高 千 穂）
63 酒 匂 宏 彰（大 宮 中）
64 吉 村 蓮 爾（五ヶ瀬中等教育）
65 長 峰 善（日 章 学 園）

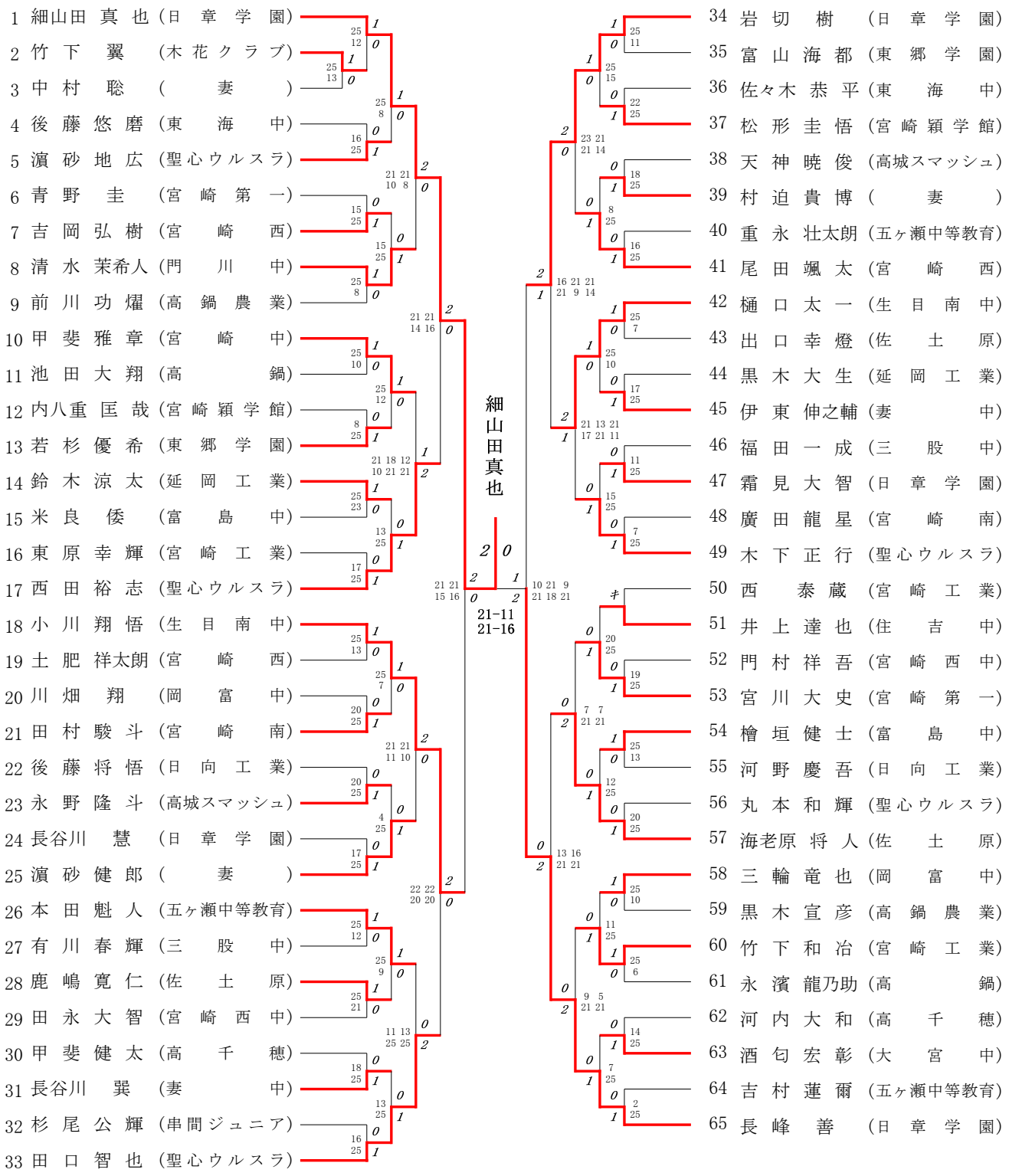

2015年度 ジュニア：バドミントン 女子シングルスＴ

1 肥田木 あかり（聖心ウルスラ）
2 小松彩花（日章学園）
3 黒木彩乃（高鍋）
4 是澤花香（富島中）
5 鈴木友菜（宮崎商業）
6 米田涼華（岡富中）
7 橋本千依（宮崎第一）
8 本田莉朋（妻）
9 楠本茉莉凪（佐土原）
10 川俣美奈（宮崎商業）
11 中村桃子（佐土原）
12 安藤朱音（妻）
13 丸亀由芽（五ヶ瀬中等教育）
14 山﨑万由香（聖心ウルスラＢ）
15 西紀咲（ホットケーキ）
16 安田茉央（宮崎工業）
17 山﨑悠理香（東海中）
18 小谷茉夢（宮崎商業）
19 白木優杏（門川中）
20 吉田理紗（聖心ウルスラＢ）
21 青木美穂（都城農業）
22 香川玲音（妻中）
23 下石陽香（聖心ウルスラ）
24 吉井あすか（ウィナーバド）
25 徳永弥夕（日章学園）
26 大山沙季（佐土原）
27 入江ななみ（アドヴァンス）
28 長崎真実（宮崎穎学館）
29 小玉桃花（清武中）
30 吉本那美（宮崎農業）
31 桑山佳澄（宮崎南）
32 久保亜依（高城スマッシュ）
33 外山莉子（聖心ウルスラ）

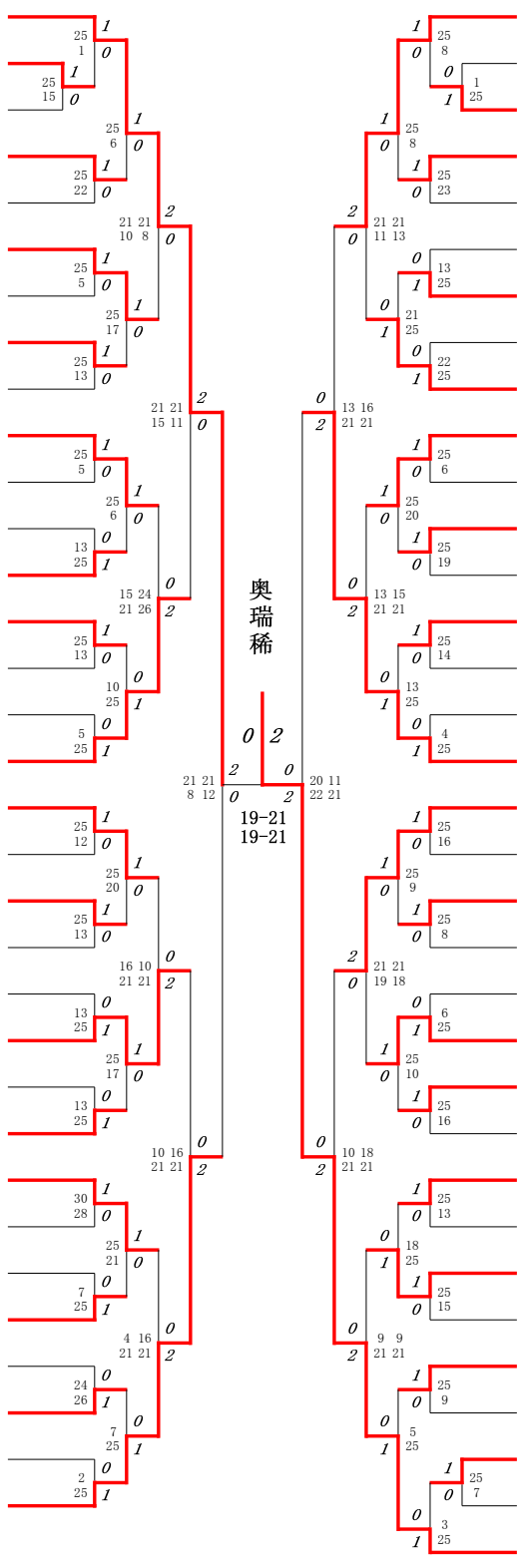

34 若杉夏希（聖心ウルスラ）
35 長谷部茜（佐土原）
36 日髙瑛南（妻中）
37 鳥瀬梨帆（宮崎南）
38 本村映里香（ウィナーバド）
39 橋倉彩（東海中）
40 鈴木瞳子（聖心ウルスラＢ）
41 宮城しずく（宮崎農業）
42 古瀬帆乃華（宮崎商業）
43 本部美優（聖心ウルスラ）
44 初森由佳（宮崎穎学館）
45 河野里紫杏（清武中）
46 河野玖美（佐土原）
47 西田優里（日章学園）
48 児玉小桃（高城スマッシュ）
49 齋藤祐菜（宮崎工業）
50 谷川綾（岡富中）
51 黒木彩加（聖心ウルスラＢ）
52 新名真歩（東郷学園）
53 川﨑千聖（門川中）
54 籠瑞季（都城農業）
55 西未琴（小林）
56 津守由佳子（宮崎商業）
57 黒木唯（穂北バドミント）
58 甲斐小雪（五ヶ瀬中等教育）
59 仙波留奈（佐土原）
60 太田早紀（高鍋）
61 中村友美（日章学園）
62 尾前涼香（五ヶ瀬中等教育）
63 塘裕香子（宮崎商業）
64 今西桃子（ホットケーキ）
65 兒玉鈴果（妻）
66 佐川りの（宮崎第一）
67 奥瑞稀（聖心ウルスラ）

第34回JOC宮崎予選
平成27年7月4日
高鍋町総合体育館

ジュニア新人の部男子(LBS)

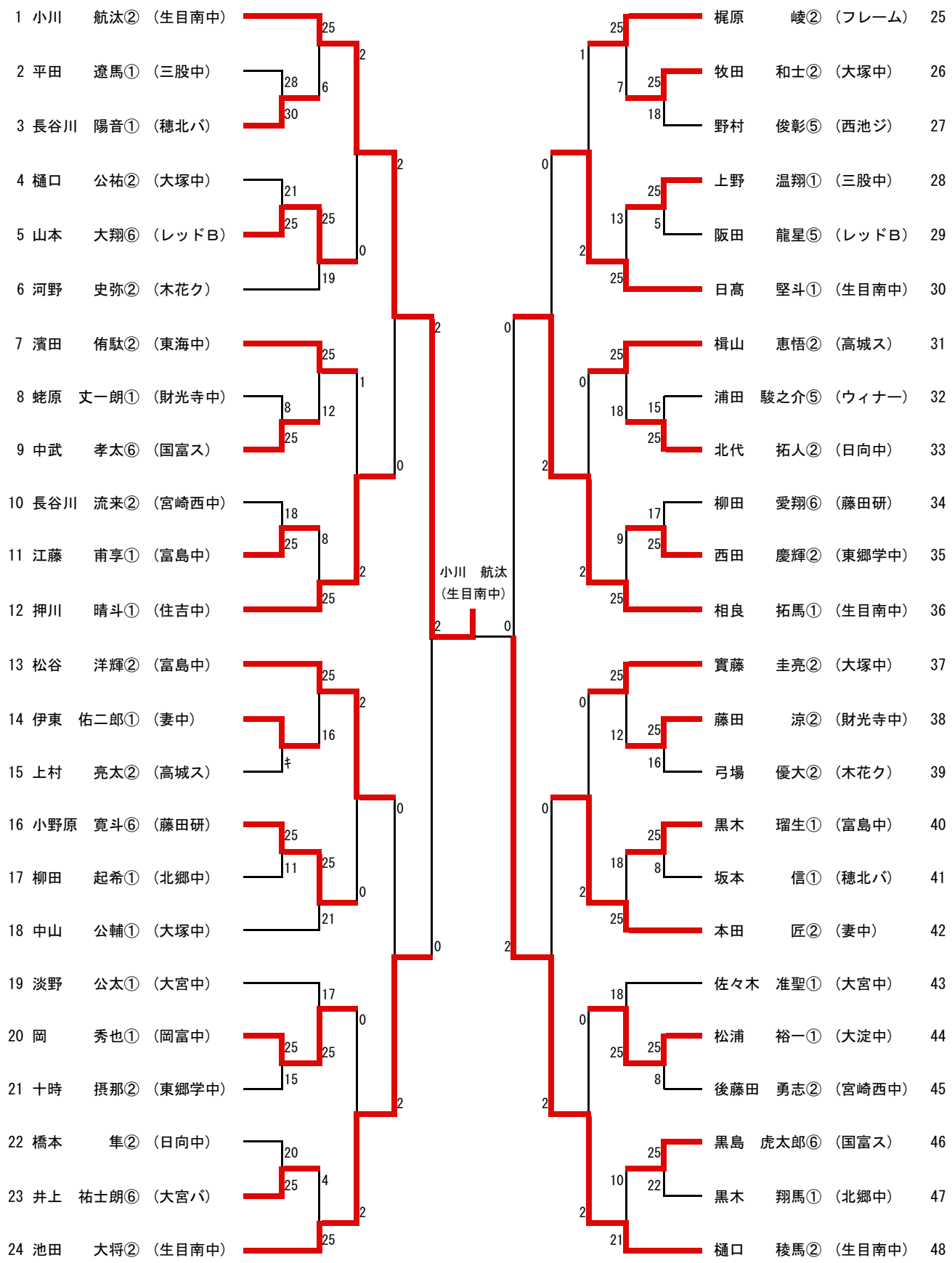

第34回JOC宮崎予選
平成27年7月4日
高鍋町総合体育館
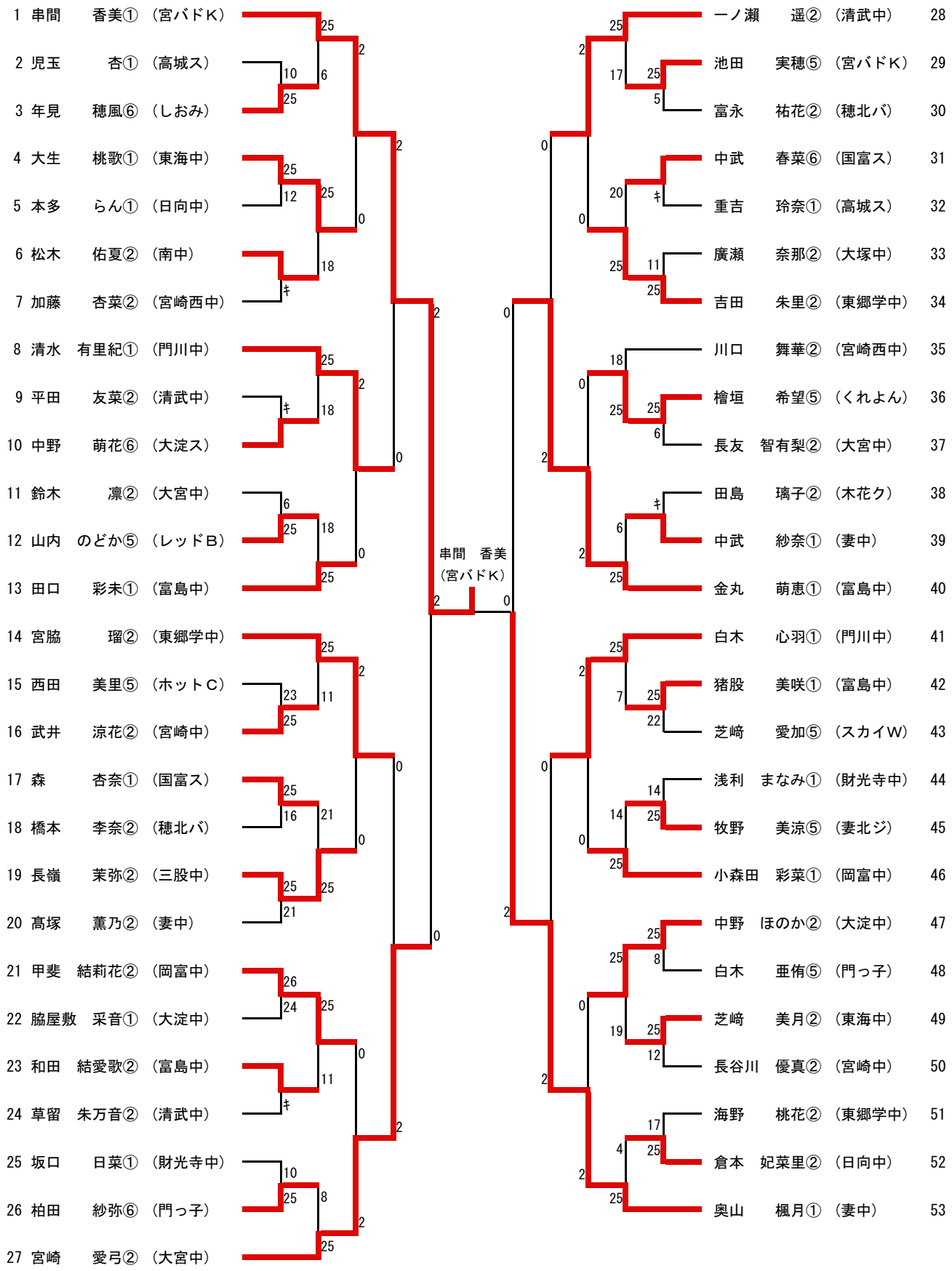
ジュニア新人の部女子(LGS)