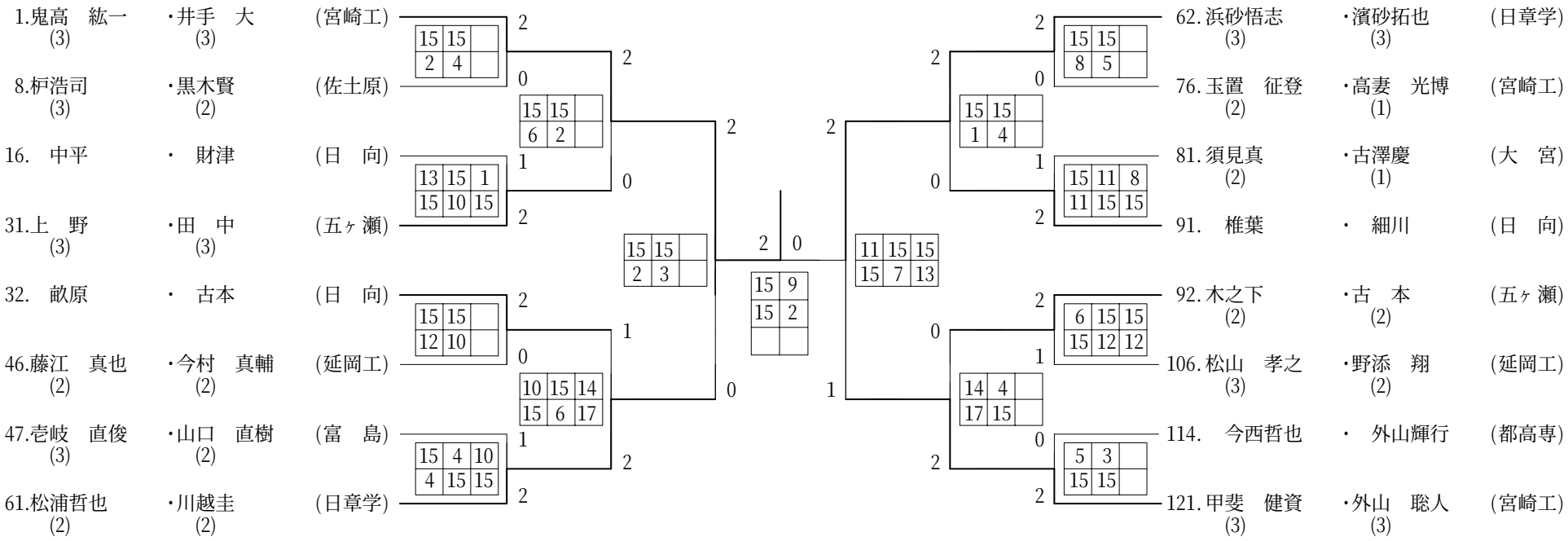2003年度 高校総体 男子 :ﾀﾞﾌﾞﾙｽ ベスト16 (参加組数:121) :バドミントン