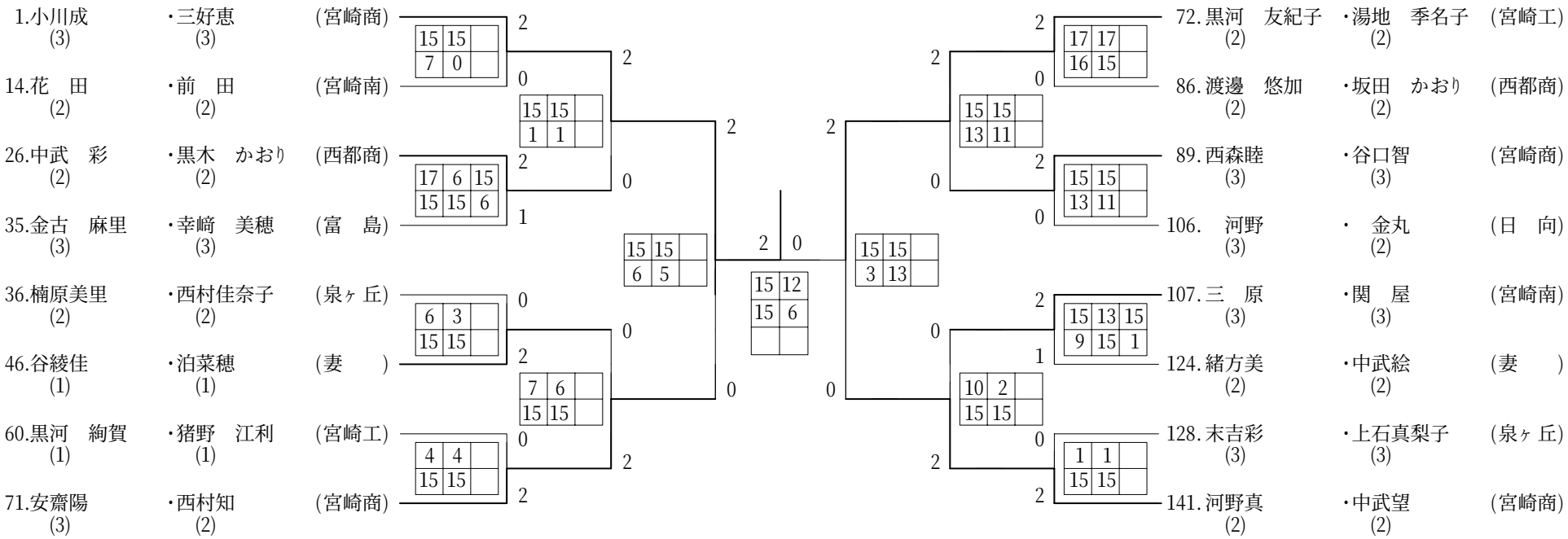2003年度 高校総体 女子 :ﾀﾞﾌﾞﾙｽ ベスト16 (参加組数:141) :バドミントン