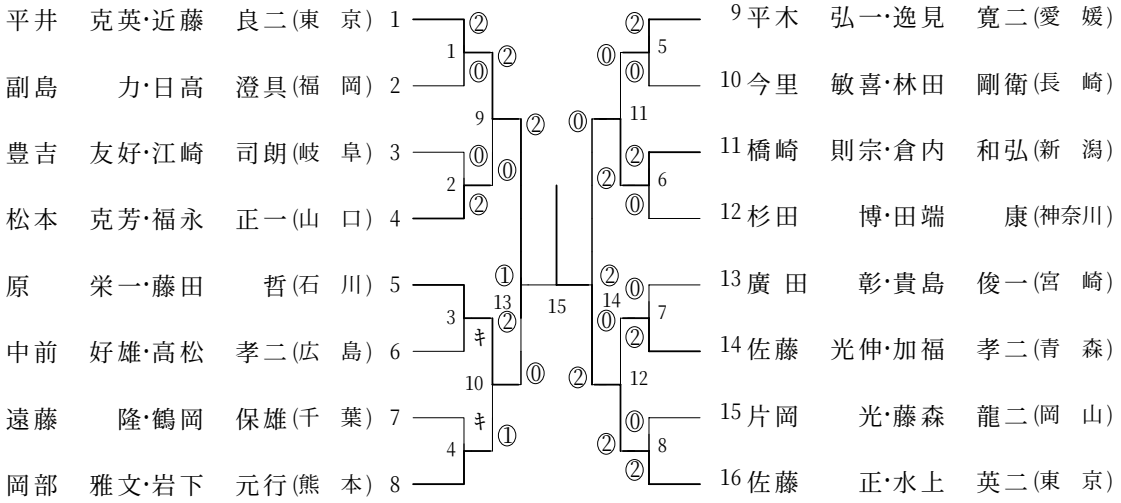50歳以上男子ダブルス(50MD)