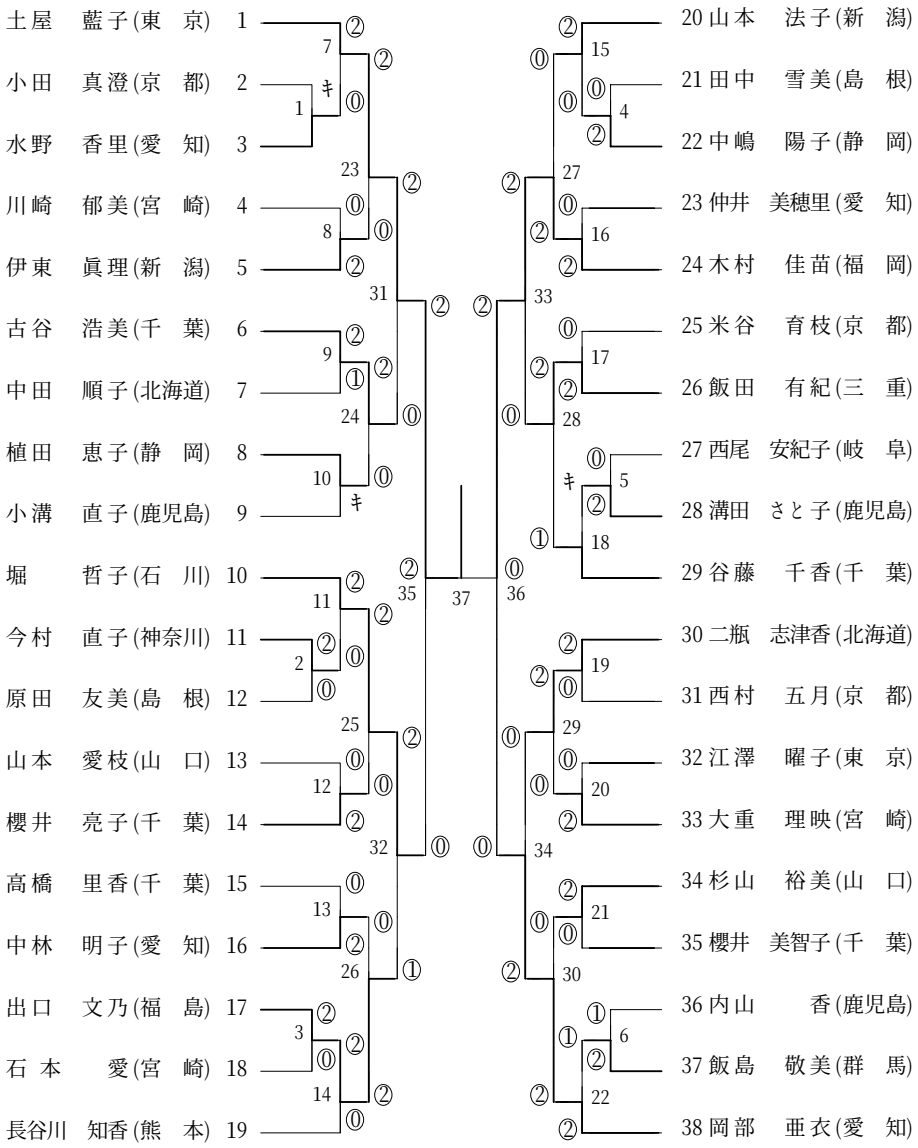一般女子シングルス(WS)