宮崎県中学生選手権大会
平成１７年８月２８日
高鍋町総合体育館

３年男子単(ＭＳ)

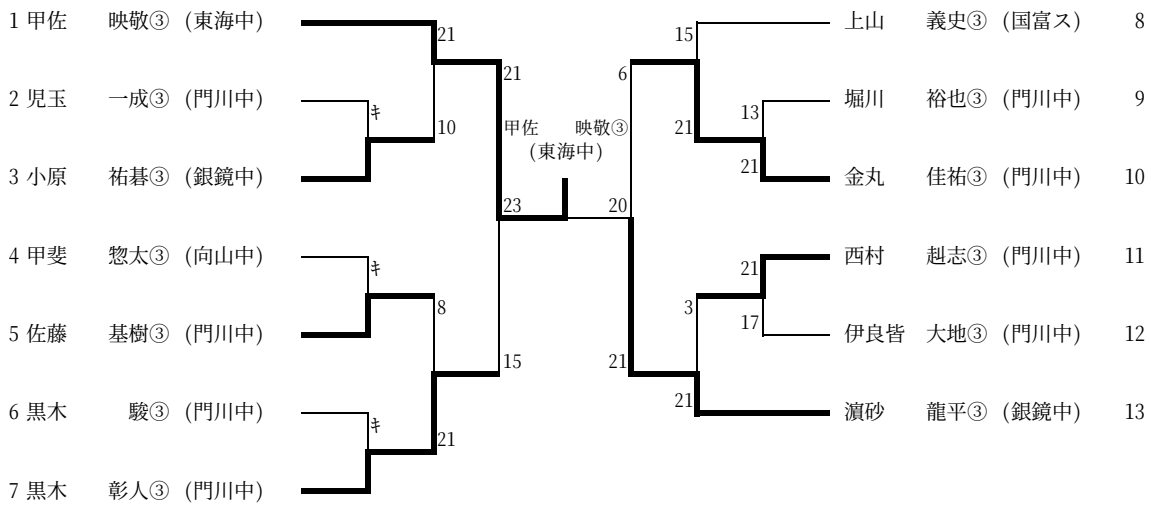

３年男子複(ＭＤ)

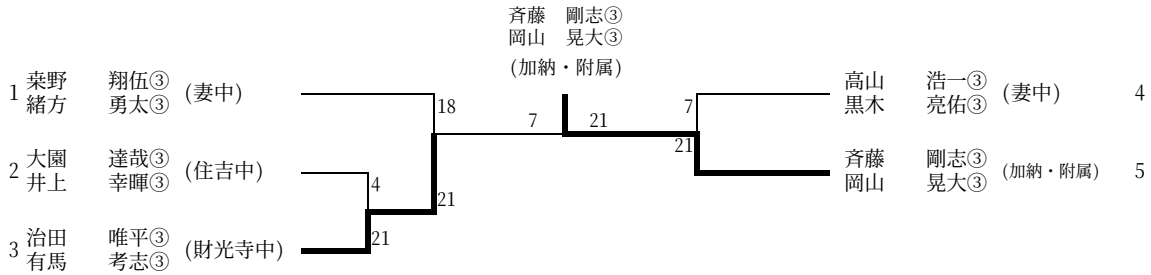

宮崎県中学生選手権大会
平成１７年８月２８日
高鍋町総合体育館

３年女子単(ＬＳ)

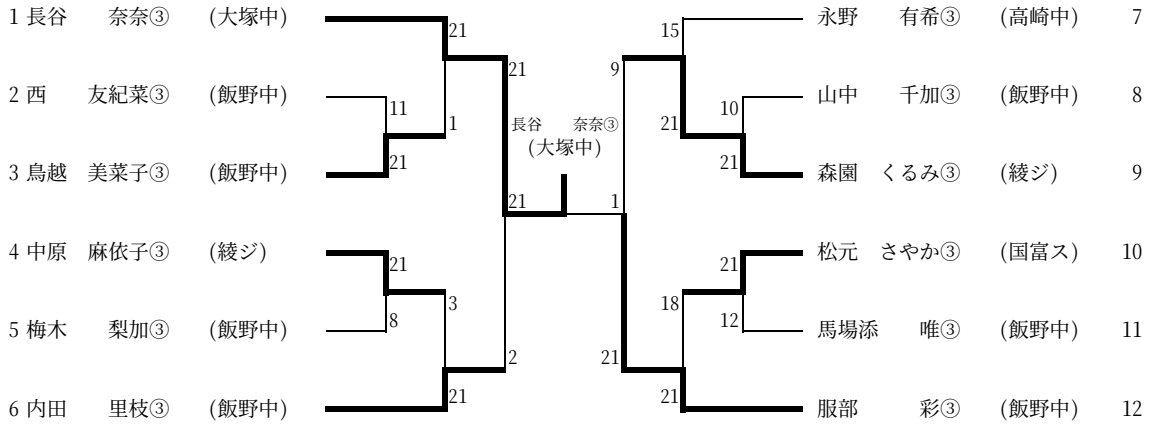

３年女子複(ＬＤ)

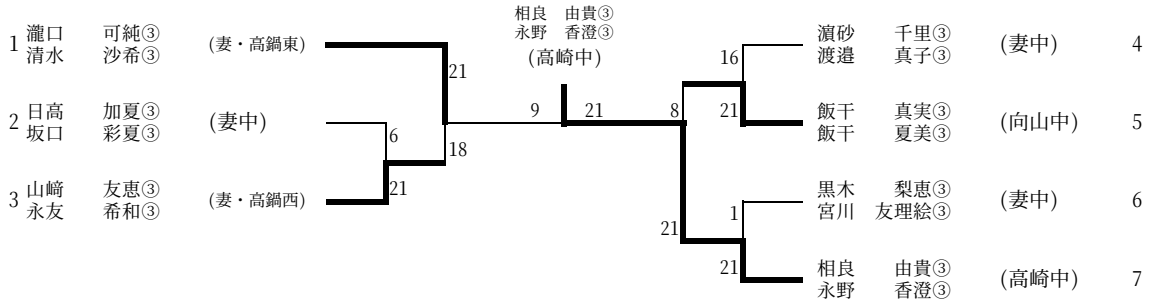

宮崎県中学生選手権大会
平成１７年8月２８日
高鍋町総合体育館

1・2年男子単(ＢＳ)

1 渡邊　達哉②　(妻中)
2 原　佑太郎②　(東海中)
3 矢野　健太郎②　(日向中)
4 岩下　友輝①　(夏尾中)
5 新名　健太②　(富島中)
6 濱砂　光②　(宮崎中)
7 河野　剛志②　(妻中)
8 飯干　翼②　(向山中)
9 長尾　拓真②　(青島中)
10 島田　航也②　(清武中)
11 松下　将之①　(東海中)
12 高橋　和也①　(岡富中)
13 海江田　涼②　(清武中)
14 谷山　智貴②　(日向中)
15 茅野　正行②　(生目台中)
16 梅田　晋之介①　(高鍋西中)
17 濵砂　亮人②　(妻中)
18 下田　修太郎②　(住吉中)
19 田中　光一郎②　(富島中)
20 手嶋　信広②　(財光寺中)
21 永田　優輔②　(都城ス)
22 出水　慎也①　(夏尾中)
23 吉岡　拓①　(東海中)
24 熊谷　真輔②　(妻中)
25 津江　理貴②　(赤江東中)
26 上川　慧祐①　(綾ジ)
27 緒方　康平①　(妻中)
28 池上　喬久②　(住吉中)
29 横田　兼志郎②　(清武中)
30 福地　貴斗①　(高鍋東中)
31 藤本　昂平②　(岡富中)
32 田中　勇人②　(妻中)
33 黒木　祥貴②　(富島中)
34 黒木　渉②　(財光寺中)
35 中村　幸太郎①　(三股中)
36 濱田　竜太②　(東海中)
37 黒木　諒②　(青島中)
38 齋藤　元気②　(妻中)
39 木之下　博則①　(清武中)
40 中城　拓也①　(日向中)

41 橋口　浩典①　(大淀ス)
42 荒井　駿平②　(日向中)
43 末崎　宏章②　(宮崎中)
44 桑原　星吾①　(東海中)
45 長崎　貴之②　(青島中)
46 北島　慎太郎①　(夏尾中)
47 大山　省悟②　(財光寺中)
48 門脇　真史①　(富島中)
49 桒野　航希①　(妻中)
50 長友　俊稀②　(清武中)
51 増田　祐康②　(岡富中)
52 黒木　健嗣②　(日向中)
53 日高　賢太①　(妻中)
54 中村　健一①　(東海中)
55 野中　翔太②　(銀鏡中)
56 犀川　雄二②　(住吉中)
57 五六　裕太②　(妻中)
58 成瀬　譲二②　(青島中)
59 山﨑　悠加①　(清武中)
60 黒木　拓哉②　(富島中)
61 瀧口　康友①　(妻中)
62 西村　晃郁①　(東海中)
63 大島　慎治①　(住吉中)
64 吉田　翔平①　(東海中)
65 植田　浩司②　(宮崎中)
66 飯干　勇斗②　(向山中)
67 甲斐　登希人①　(日向中)
68 川野　亮介②　(門川中)
69 松山　啓悟②　(都城ス)
70 樋口　亮①　(清武中)
71 冨永　伸一郎②　(青島中)
72 久保　亮太②　(妻中)
73 三原　堅太②　(富島中)
74 宮地　輝将②　(清武中)
75 亀田　大介①　(宮崎西中)
76 木場田　勇己②　(住吉中)
77 金子　剛大①　(東海中)
78 藤川　照輝①　(財光寺中)
79 髙山　洋輝②　(妻中)
80 藤田　悠佑①　(高鍋東中)

渡邊　達哉②
(妻中)
21　11

宮崎県中学生選手権大会
平成１７年８月２８日
高鍋町総合体育館

１・２年男子複(ＢＤ)

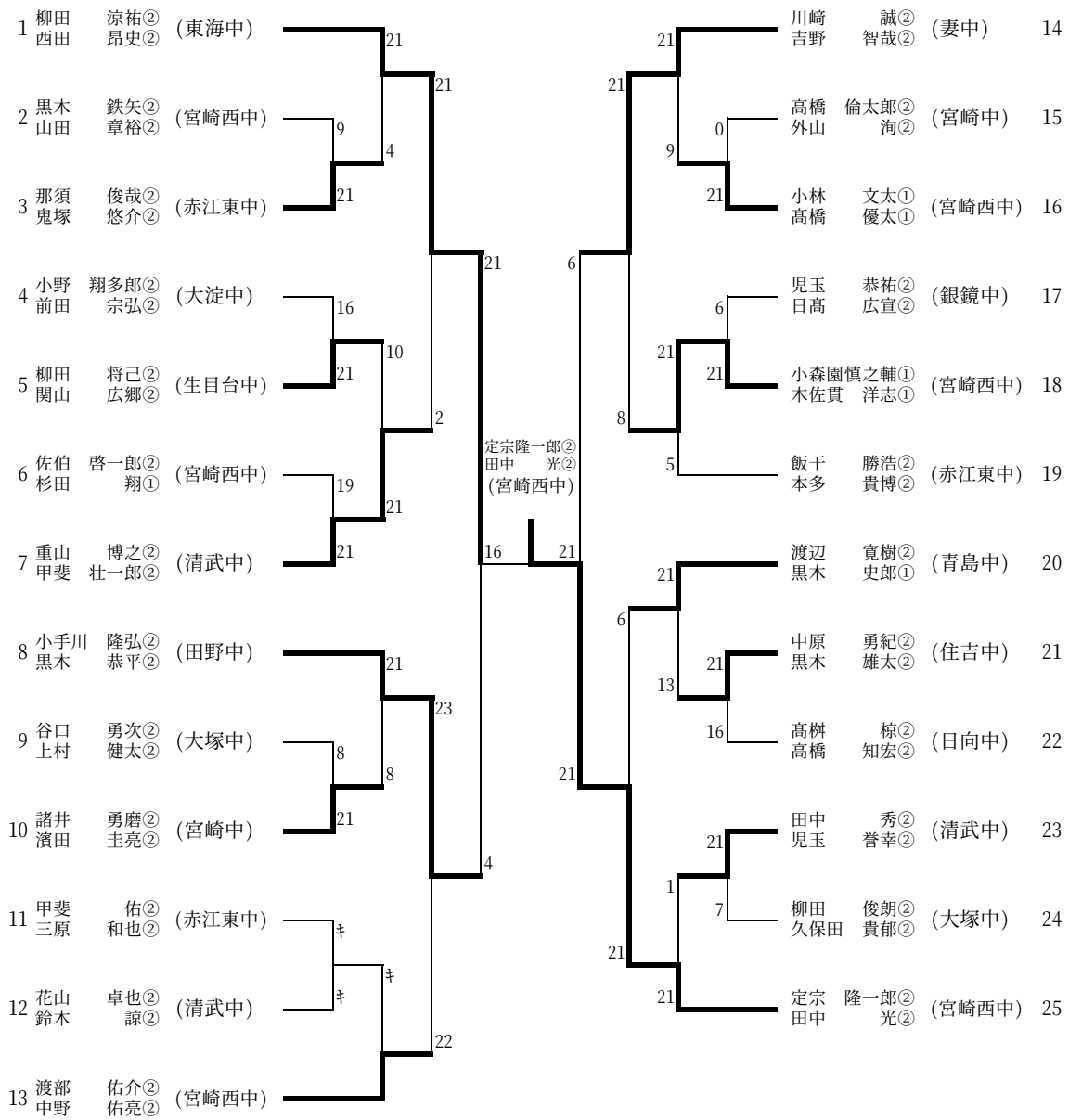

宮崎県中学生選手権大会
平成１７年８月２７日
高鍋町総合体育館

１・２年女子単(ＧＳ) (1)

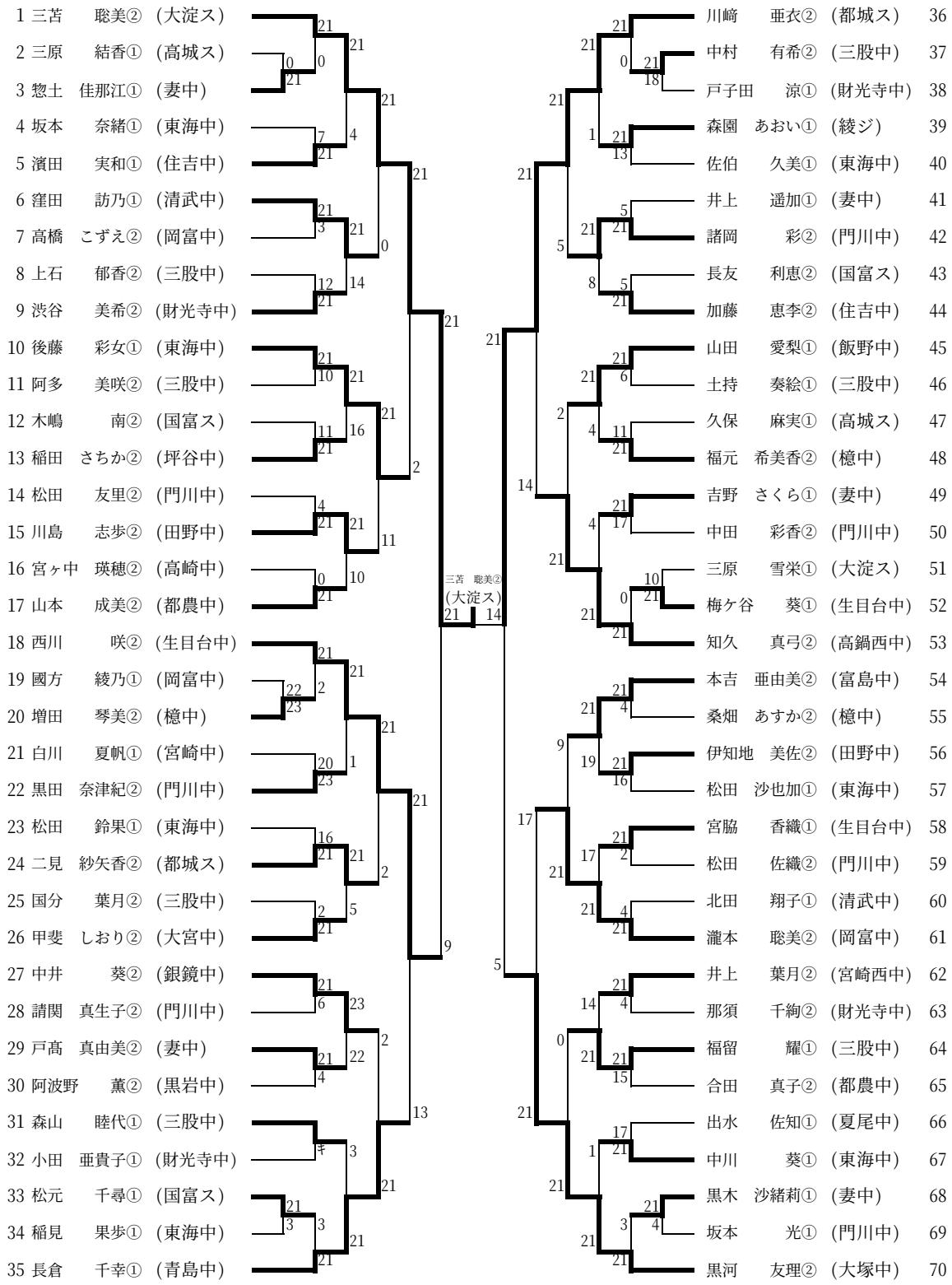

宮崎県中学生選手権大会
平成１７年８月２７日
高鍋町総合体育館

１・２年女子単(ＧＳ) (2)

71 岩本　柚美②　(宮崎中)
72 染田　桜子①　(門川中)
73 新名　由貴②　(都農中)
74 濱砂　眞子②　(銀鏡中)
75 松田　彩香①　(東海中)
76 成松　未沙貴①　(大淀ス)
77 新地　ことみ①　(三股中)
78 甲斐　春圭②　(岡富中)
79 竹之内　紀乃②　(宮大附中)
80 栄　眞音①　(三股中)
81 西岡　知咲①　(財光寺中)
82 平野　みなみ②　(門川中)
83 松久　貴恵②　(国富ス)
84 鬼束　梨沙②　(清武中)
85 濵砂　ゆき②　(妻中)
86 稲田　ちひろ②　(坪谷中)
87 宮越　和夏②　(高鍋西中)
88 石野　めぐみ②　(門川中)
89 甲佐　有佳梨①　(東海中)
90 長友　美菜子②　(清武中)
91 甲斐　寿世②　(妻中)
92 下薗　由佳②　(住吉中)
93 今村　有沙②　(三股中)
94 梅ケ谷　南②　(生目台中)
95 竹下　智子①　(飯野中)
96 金丸　由実②　(檍中)
97 秋原　世奈②　(向山中)
98 福永　歩①　(高城ス)
99 甲斐　裕莉香①　(門川中)
100 村上　菜央子①　(妻中)
101 甲斐　絵梨①　(東海中)
102 木下　光世②　(三股中)
103 村田　瑞希①　(夏尾中)
104 西野　杏①　(財光寺中)
105 柱野　麻衣子②　(都城ス)

106 原口　志織②　(住吉中)
107 中村　衣里②　(三股中)
108 日高　春美②　(岡富中)
109 小野　敦美②　(門川中)
110 永友　伶奈①　(妻中)
111 垣内　美里②　(田野中)
112 津曲　はるな②　(青島中)
113 柳田　恵里①　(東海中)
114 瀬口　育未②　(夏尾中)
115 久本　香菜②　(高崎中)
116 中野　栞奈②　(檍中)
117 山之内　小春②　(財光寺中)
118 森　美寿希②　(都城ス)
119 中村　梨央①　(三股中)
120 永田　亜沙美②　(東海中)
121 児玉　葉子②　(生目台中)
122 佐藤　菜帆子①　(門川中)
123 小嶋　綾香①　(大淀ス)
124 諫山　綾佳②　(生目台中)
125 加藤　彩華②　(都城ス)
126 伊藤　沙也花②　(東海中)
127 三浦　恵②　(坪谷中)
128 栗原　詩歩①　(高城ス)
129 是澤　素子②　(富島中)
130 加藤　千妃呂①　(三股中)
131 西　玲香②　(妻中)
132 熊本　一紗②　(日向中)
133 佐藤　友子②　(東海中)
134 髙橋　留美香①　(国富ス)
135 黒木　実優①　(門川中)
136 海野　侑稀美②　(都農中)
137 末吉　なつみ②　(清武中)
138 髙橋　遼②　(住吉中)
139 安樂　佳保②　(三股中)
140 壽本　実里②　(岡富中)

壽本　実里②
(岡富中)
19　21

三苫　聡美②
(大淀ス)
21　17

三苫　聡美②
(大淀ス)

壽本　実里②
(岡富中)

宮崎県中学生選手権大会
平成１７年８月２７日
高鍋町総合体育館

１・２年女子複(ＧＤ) (1)

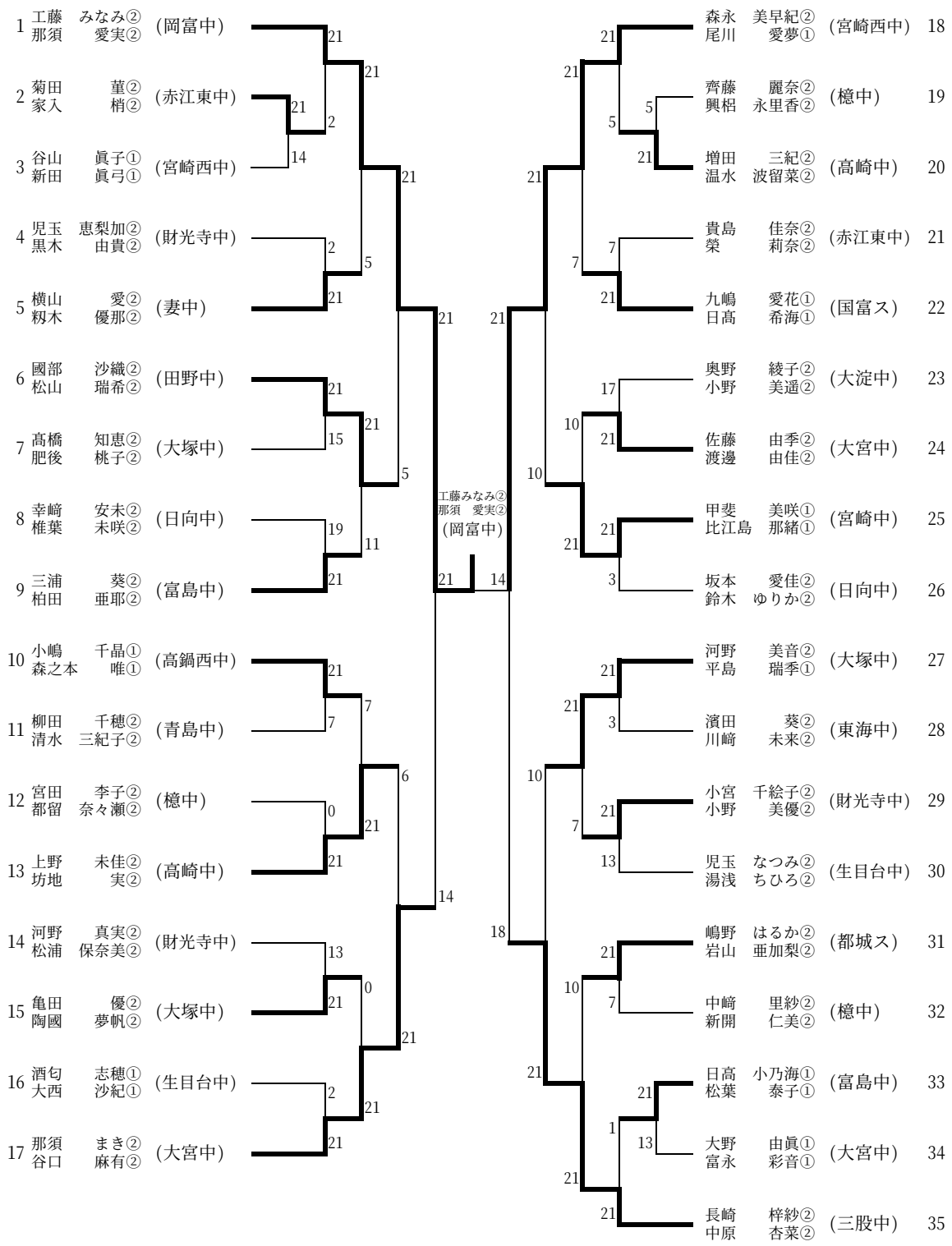

宮崎県中学生選手権大会
平成１７年８月２７日
高鍋町総合体育館

１・２年女子複(ＧＤ) (2)

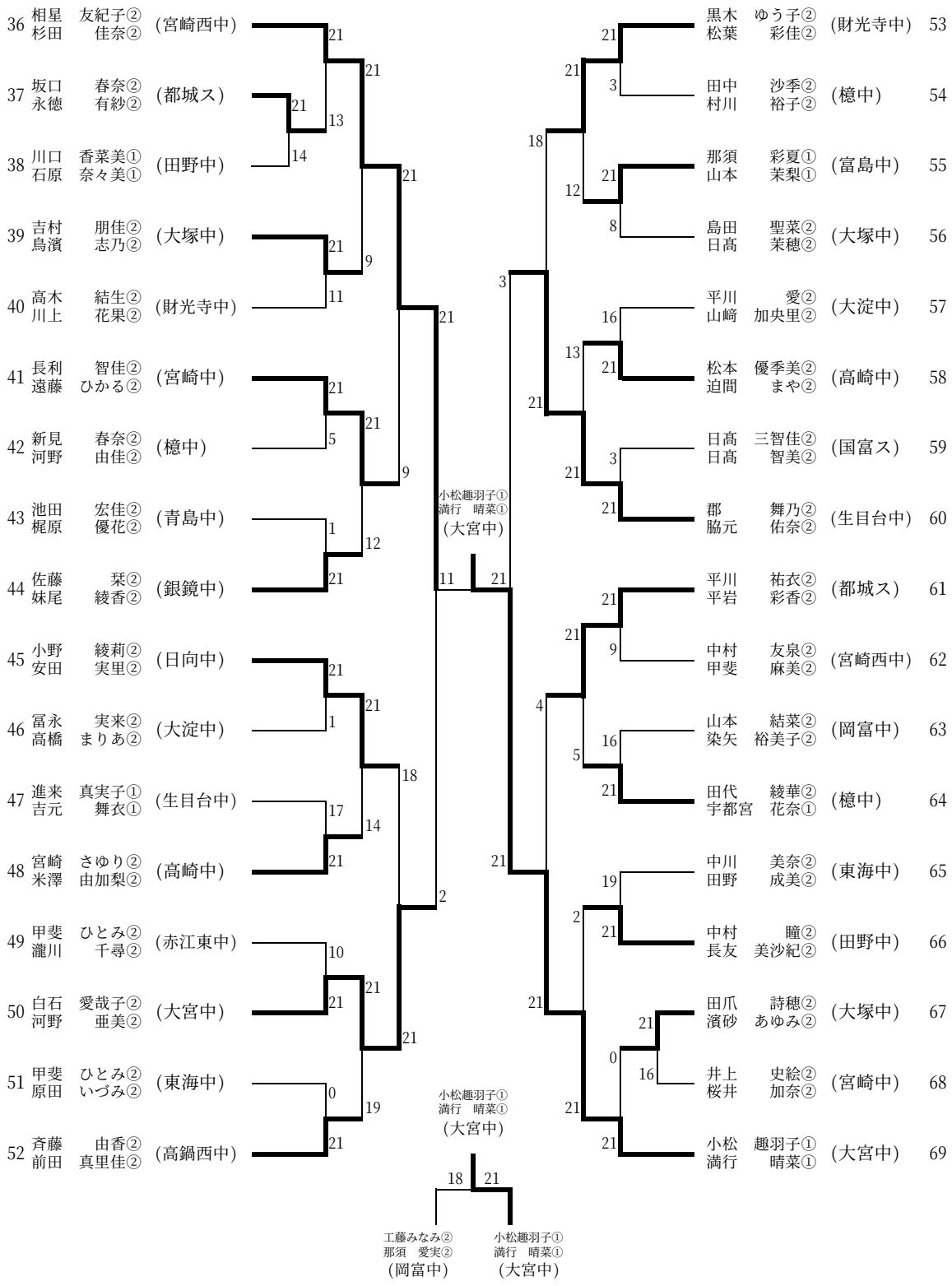

宮崎県中学生選手権大会
平成１７年８月２８日
高鍋町総合体育館

初心者男子単(ＬＢＳ)

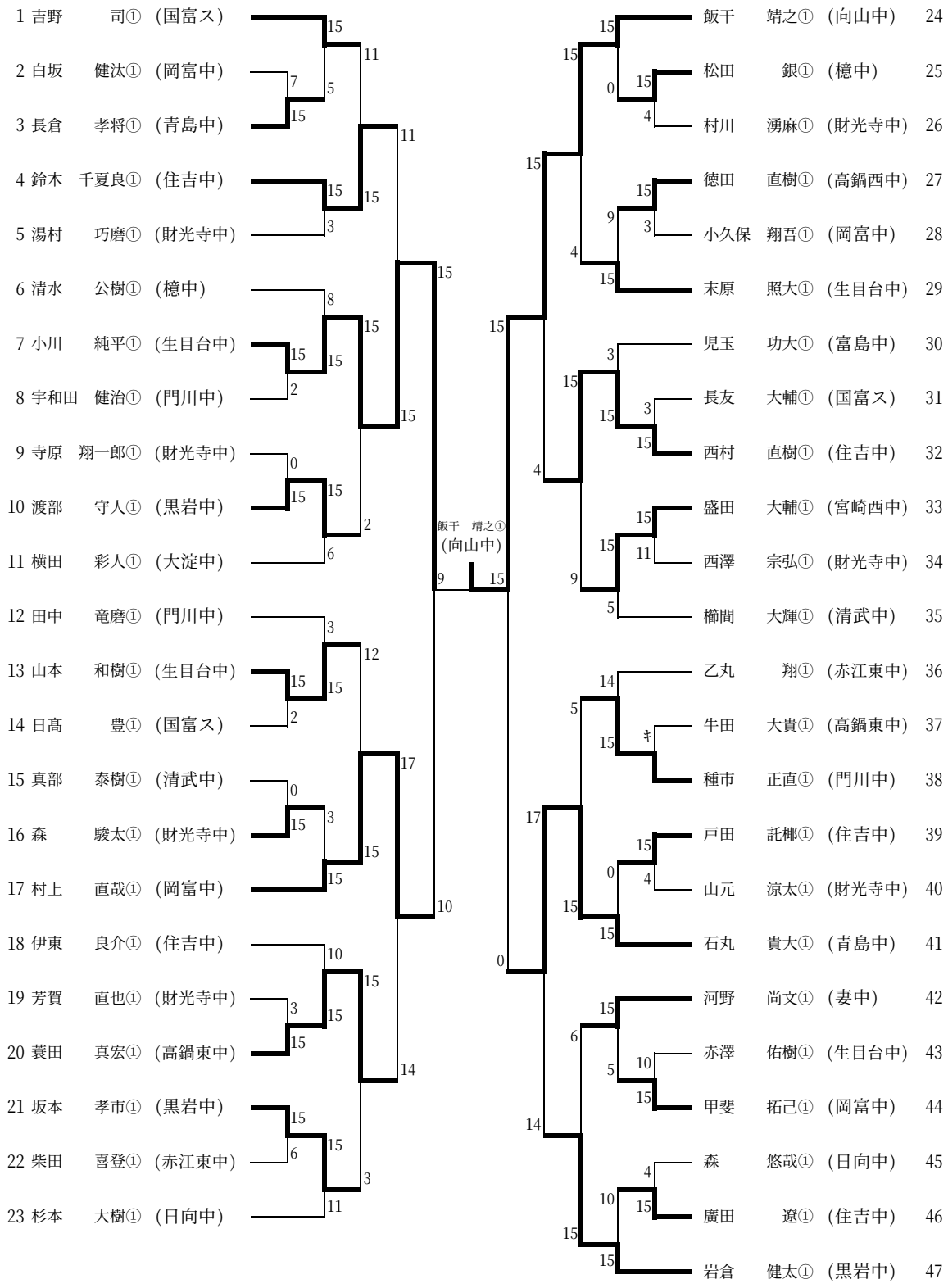

宮崎県中学生選手権大会
平成１７年８月２８日
高鍋町総合体育館

初心者男子複(ＬＢＤ)

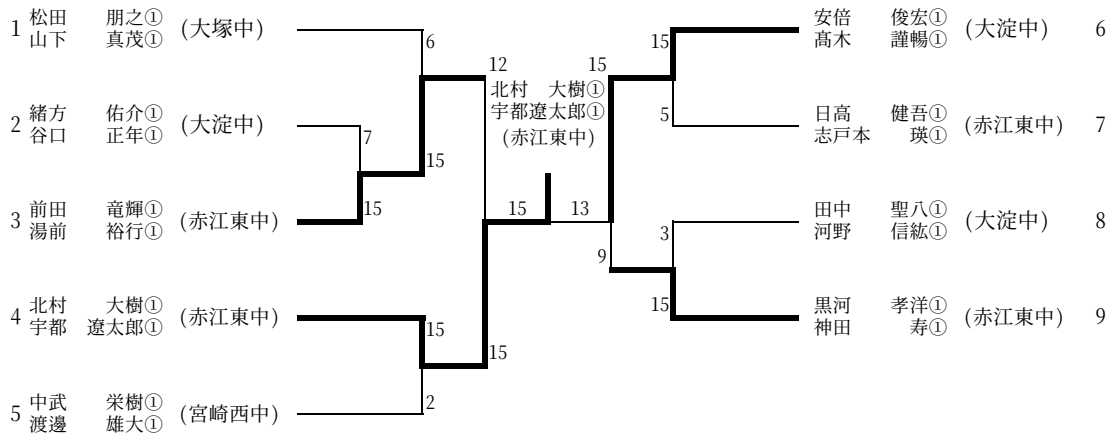

宮崎県中学生選手権大会
平成１７年８月２７日
高鍋町総合体育館

初心者女子単(ＬＧＳ) (1)

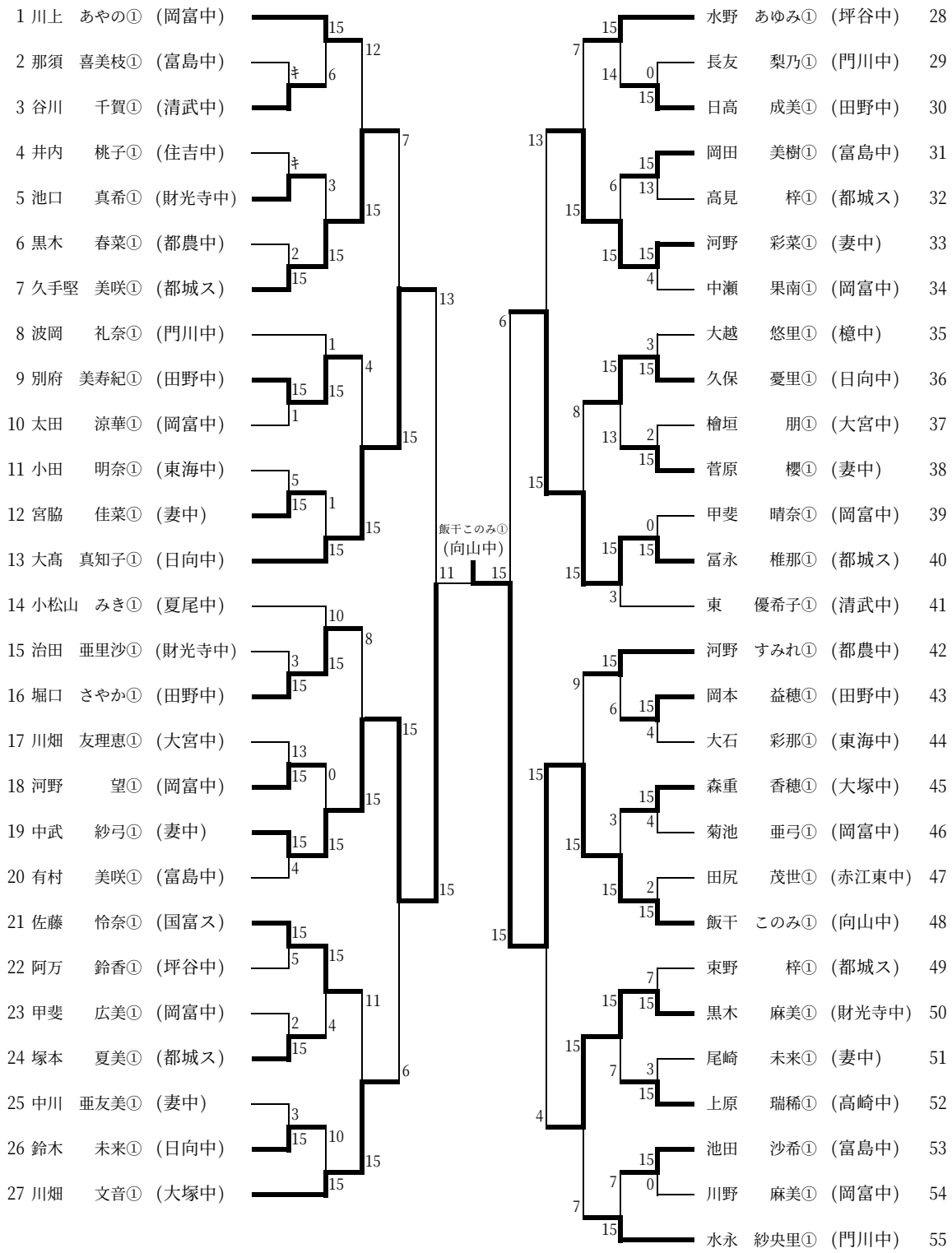

宮崎県中学生選手権大会
平成１７年８月２７日
高鍋町総合体育館

初心者女子単(ＬＧＳ) (2)

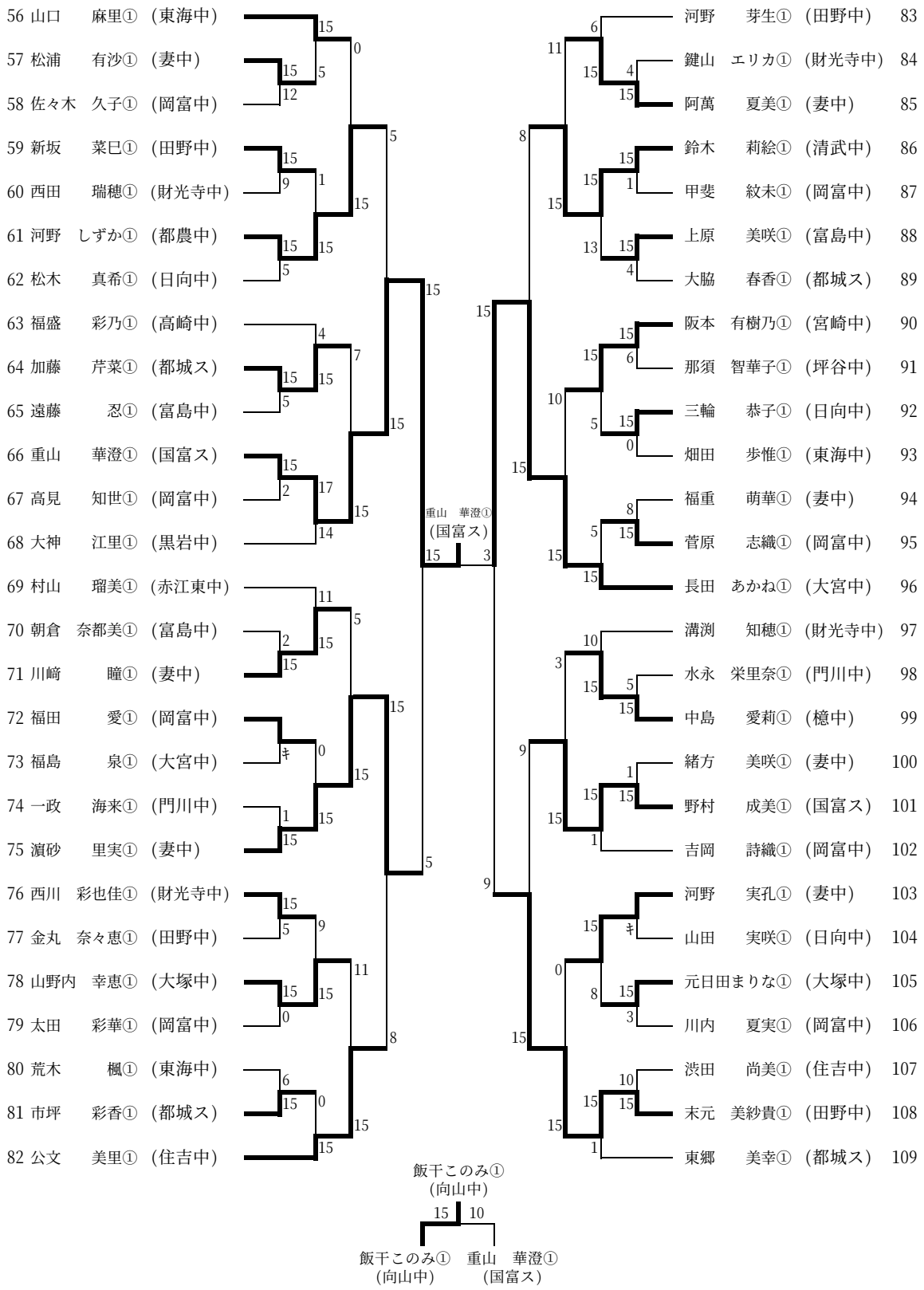

宮崎県中学生選手権大会
平成１７年８月２７日
高鍋町総合体育館
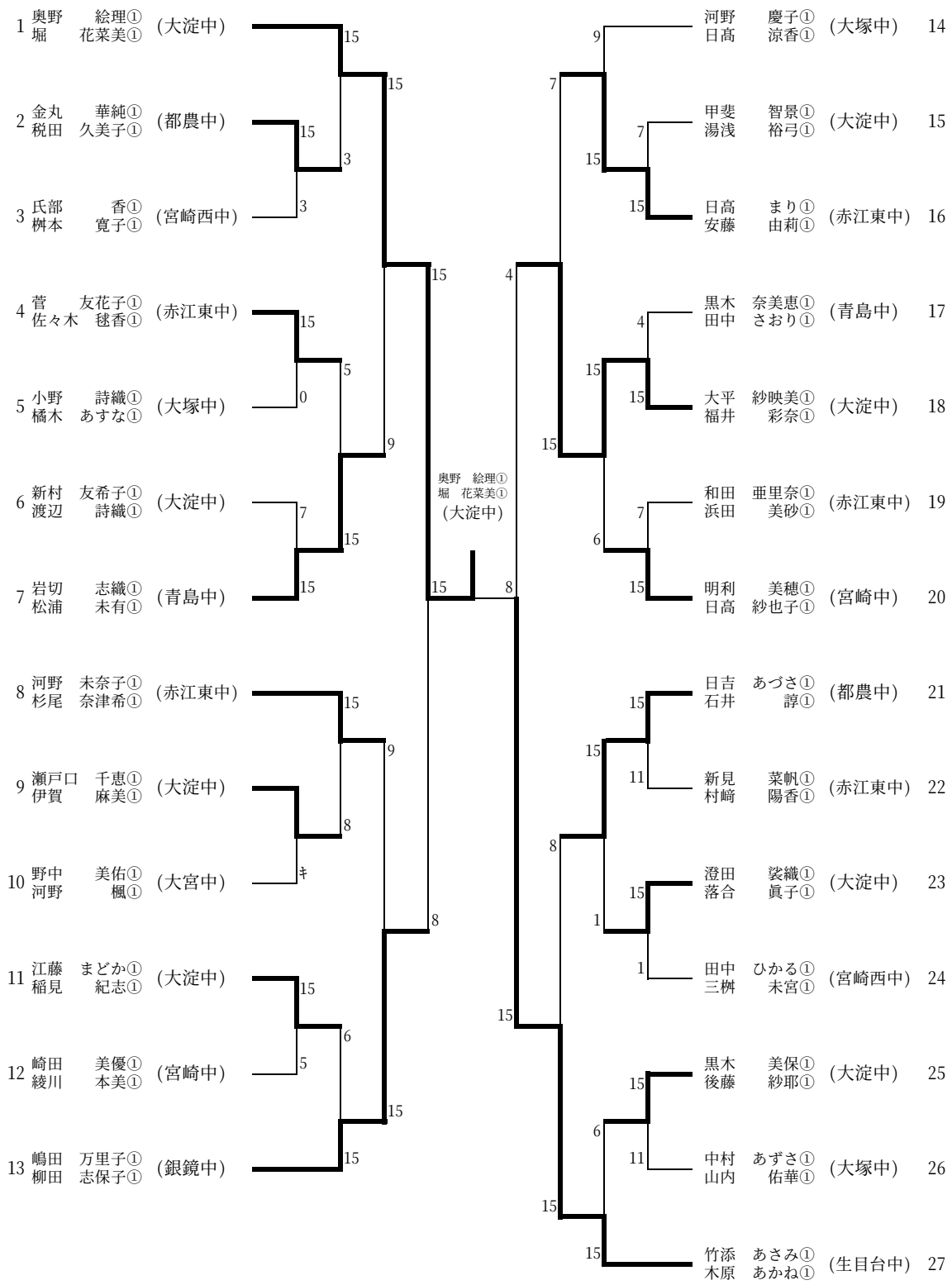
初心者女子複(ＬＧＤ)