宮崎県高等学校体育連盟バドミントン専門部

平成 20 年度宮崎県高等学校 1 年生体育大会バドミントン競技大会結果の掲載について

先日行われました平成 20 年度バドミントン競技の 1 年生大会の結果を掲載いたします。尚、掲載内容はあくまでも補助的なものであることにご留意下さい。棄権や選手変更などで、学校名・氏名が異なる場合があります。正式な結果につきましては該当校の監督の先生方にお尋ね下さい。また、この結果は宮崎県バドミントン協会のご厚意により掲載していただいております。ホームページへのお問い合わせはご遠慮下さい。

2008年度　一年生大会　団体:男子　:バドミントン

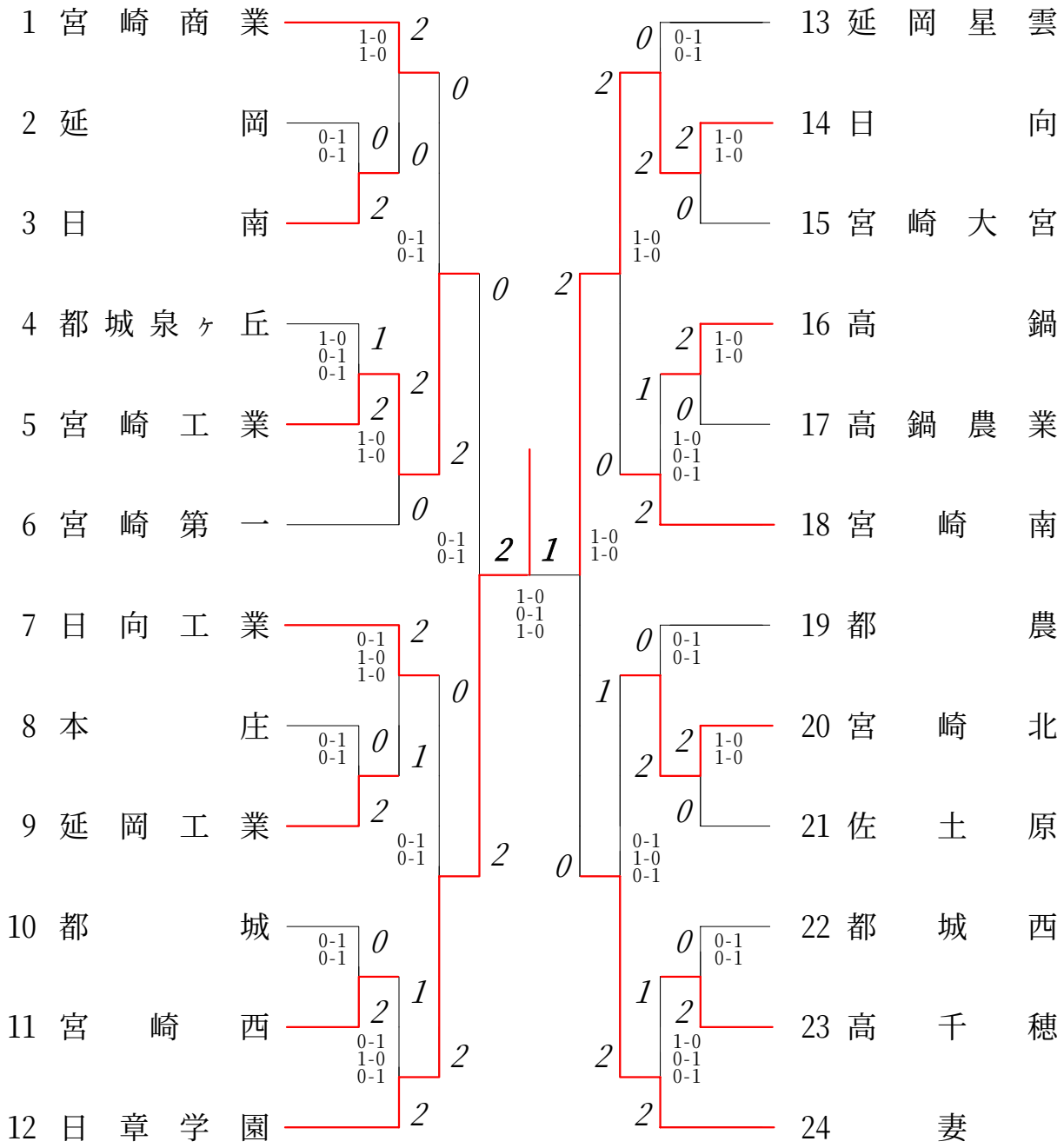

2008年度　一年生大会　団体:女子　:バドミントン

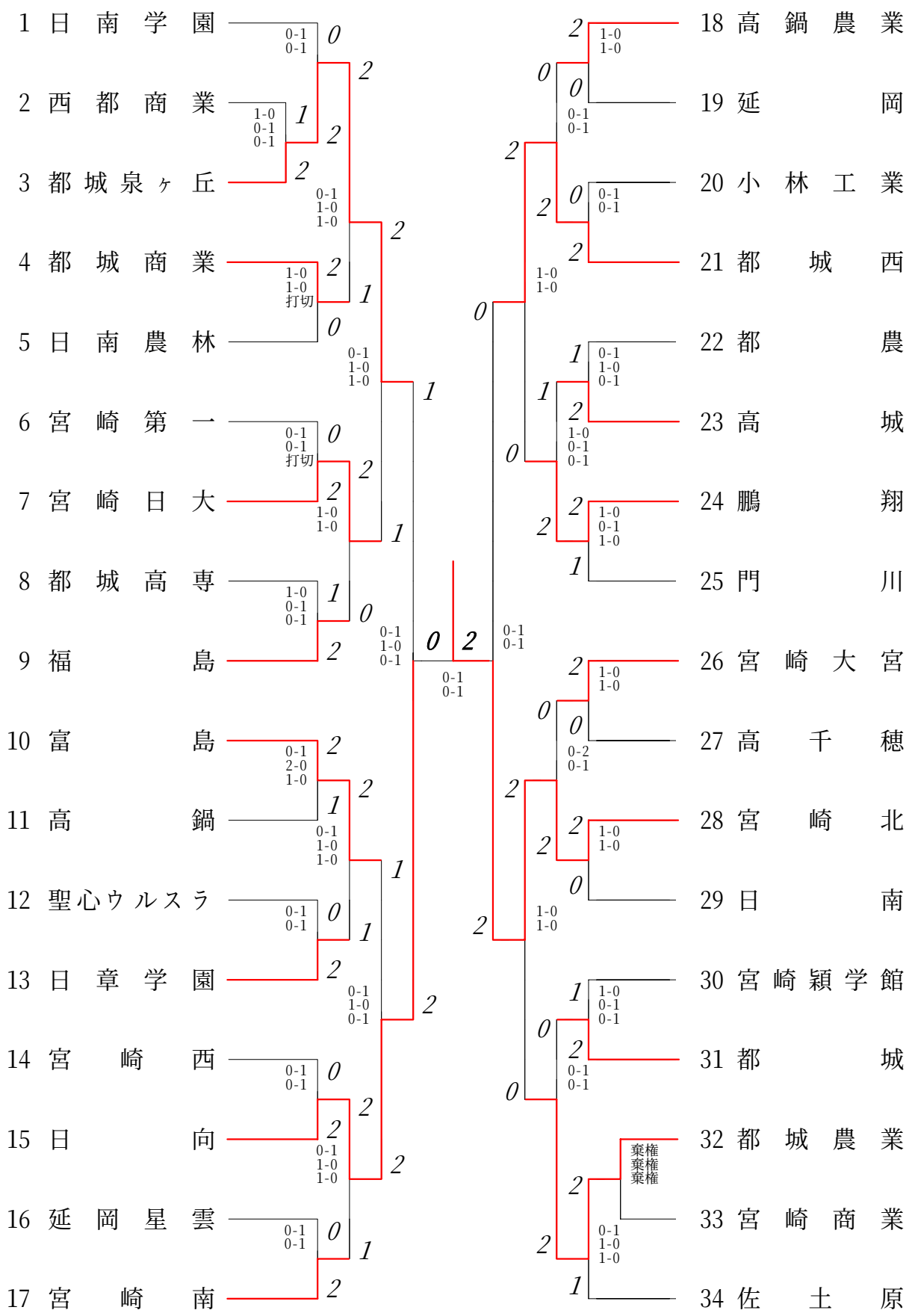

2008年度　一年生大会　男子 ﾀﾞﾌﾞﾙｽ　:ﾊﾞﾄﾞﾐﾝﾄﾝ

第 1 ﾌﾞﾛｯｸ

1 (木佐貫 洋志 / 高橋 優太) (宮崎西)
2 (溝口 勇樹 / 大石 裕晃) (宮崎第一)
3 (白尾 佳祐 / 堀川 篤洋) (都城泉ヶ丘)
4 (桑津 亮太 / 黒木 祐一) (日向工業)
5 (藤川 照輝 / 鎌倉) (日向)
6 (吉岡 拓 / 桑原 星吾) (延岡工業)
7 (八木田 俊祐 / 角田 龍司) (都城西)
8 (蓑田 真宏 / 清真 輝) (高鍋)
9 (甲斐 雅輝 / 戸高 正晃) (高千穂)
10 (中武 修一 / 山地 建輔) (宮崎北)
11 (堀 裕輝 / 和田喜 幹大) (宮崎大宮)
12 (種市 正直 / 梅木 晶仁) (高鍋農業)
13 (小田 大介 / 井澤 直生) (延岡星雲)
14 (内野宮 瑛 / 黒金 拓也) (都農)
15 (杉尾 祥吾 / 樋口 敬祐) (佐土原)
16 (村上 直哉 / 佐々木 洋輔) (延岡)
17 (藤野 寛史 / 高木 康玄) (宮崎南)
18 (上田 優希 / 平川 和輝) (日南B)
19 (井上 健吾 / 緒方 駿) (妻)
20 (吉満 靖隼 / 大石 昂貴) (宮崎工業)
21 (渡邊 雄大 / 川越 啓貴) (宮崎商業)

25- 4　25-20　25- 6　25-16　25-11　25- 9　13-25　25- 9　25-15　25-18　25- 8　25-12　25-23　25-19　12-25　20-25　25-14　25-23　15-25　15-25

26-24

第 2 ﾌﾞﾛｯｸ

22 (吉田 翔平 / 松下 将之) (日向)
23 (木佐貫 将司 / 高城 翔太郎) (都城泉ヶ丘)
24 (宇都宮 徹 / 北村 大樹) (宮崎工業)
25 (上山 彰一 / 吉野 広樹) (本庄)
26 (甲斐 俊紀 / 佐藤 健史) (高千穂)
27 (木津 駿斗 / 廣田 遼) (宮崎北)
28 (阪元 甲子郎 / 権藤 夏樹) (五ヶ瀬中等教育)
29 (足立 航貴 / 高木 賢太) (延岡工業)
30 (荒木 慎一郎 / 平形 広司) (宮崎西)
31 (岩切 勇大 / 岡本 浩幸) (日南)
32 (日高 賢太 / 伊東 良介) (佐土原)
33 (赤木 宏充 / 西澤 宗弘) (日向工業)
34 (迫 洋輔 / 牧野 剛弘) (宮崎北B)
35 (福嶋 優弥 / 山口 尭史) (日南B)
36 (黒木 祐介 / 工藤 和弥) (高鍋農業)
37 (小倉 拓真 / 太田 貴之) (佐土原B)
38 (小久保 翔吾 / 白坂 健汰) (延岡星雲)
39 (岩切 隆幸 / 近藤 真右) (宮崎第一B)
40 (横谷 幸紀 / 福岡 雄己) (高城)
41 (桑畑 賢一 / 椎葉 巧規) (宮崎商業)
42 (小松 利安 / 黒木 憲) (都農)
43 (樋口 亮 / 杉田 翔) (日章学園)

25-13　18-25　25- 6　15-25　25-12　18-25　25-11　25-15　7-25　25-15　25-12　25- 9　25-18　25-16　11-25　13-25　25-19　8-25　4-25

2008年度　一年生大会　男子 ﾀﾞﾌﾞﾙｽ　:ﾊﾞﾄﾞﾐﾝﾄﾝ

第 3 ﾌﾞﾛｯｸ

44 (小林 文太 / 宇都 遼太郎)(宮崎南)
45 (甲斐 一穂 / 興梠 寿和)(高千穂)
46 (銀鏡 晃司 / 高木 一孝)(高鍋)
47 (三角 利彦 / 根本 拓哉)(高鍋農業)
48 (木之下 博則 / 宮田 慧)(鵬翔)
49 (川崎 竜平 / 東 晋之輔)(日南)
50 (赤澤 佑樹 / 黒木 佑弥)(宮崎第一)
51 (清水 亮磨 / 小玉 奨)(宮崎商業)
52 (岩本 脩成 / 成合 裕哉)(宮崎大宮)
53 (小島 光貴 / 西村 桂一)(延岡)
54 (上田 翔 / 植村 真)(都農)
55 (亀田 大介 / 小川 純平)(宮崎工業)
56 (河野 健太郎 / 福島 正樹)(宮崎北B)
57 (山口 智成 / 坂元 龍馬)(宮崎第一B)
58 (江藤 翔太 / 金丸 拳也)(日向工業)
59 (武林 誠司 / 岡林 遼)(佐土原)
60 (岩下 友輝 / 黒木 正俊)(都城西)
61 (森 駿太 / 湯村 巧磨)(日向)
62 (堀田 幸二 / 町田 政浩)(延岡工業)
63 (工藤 龍成 / 吉田 裕基)(都城泉ヶ丘)
64 (ハント 誇倫 / 吉行 裕史)(宮崎西)
65 (橋口 浩典 / 小森園 慎之輔)(日章学園)

第 4 ﾌﾞﾛｯｸ

66 (與田 祐貴 / 日高 幹大)(都城泉ヶ丘)
67 (岩切 良明 / 岩永 啓吾)(宮崎工業)
68 (大津 安弘 / 北村 剛志)(西都商業)
69 (中城 拓也 / 山元 涼太)(日向)
70 (青山 隼也 / 石黒 勇希)(宮崎南)
71 (吉野 司 / 長友 大輔)(本庄)
72 (日高 亮 / 松尾 浩紀)(宮崎大宮)
73 (黒木 裕介 / 勢井 康太)(宮崎北)
74 (鎌田 成俊 / 藤枝 堅也)(日南)
75 (石丸 貴大 / 鈴木 孝太朗)(宮崎第一B)
76 (飯干 靖之 / 本田 希)(高千穂)
77 (山崎 悠加 / 真部 泰樹)(宮崎第一)
78 (清水 公樹 / 井上 星児)(佐土原B)
79 (山本 和樹 / 安部 俊宏)(宮崎西)
80 (神園 弘太 / 横田 彩人)(宮崎商業)
81 (甲斐 拓己 / 熊本 貴寛)(延岡星雲)
82 (梅田 晋之介 / 新名 匠)(高鍋)
83 (西村 晃郁 / 中村 健一)(聖心ウルスラ)
84 (谷口 拓也 / 山口 哲司)(日南B)
85 (田中 辰弥 / 竹浦 誠人)(高鍋農業)
86 (柴田 喜登 / 新坂 猛)(宮崎海洋)
87 (緒方 康平 / 菜野 航希)(妻)

決勝2008年度　一年生大会　男子ﾀﾞﾌﾞﾙｽ　:ﾊﾞﾄﾞﾐﾝﾄﾝ

木佐貫　洋志 高橋　優太	(宮崎西)	16-25	0
橋口　浩典 小森園　慎之輔	(日章学園)		1

3位決定戦

吉田　翔平 松下　将之	(日向)	25-18	1
緒方　康平 桒野　航希	(妻)		0

2008年度　一年生大会　女子 ﾀﾞﾌﾞﾙｽ　:ﾊﾞﾄﾞﾐﾝﾄﾝ

第 1 ﾌﾞﾛｯｸ

1 (甲斐 美咲 / 比江島 那緒)(宮崎大宮)
2 (原田 美紀 / 高野 志保)(日章学園)
3 (小田 亜貴子 / 水野 あゆみ)(富島)
4 (福留 耀 / 内村 友美)(都城高専)
5 (牧原 佑子 / 谷口 奈月)(宮崎西)
6 (佐伯 久美 / 田口 沙恵美)(聖心ウルスラ)
7 (萱島 有沙 / 黒木 まなみ)(宮崎穎学館)
8 (佐藤 みなみ / 佐藤 みさき)(門川)
9 (生駒 桃子 / 景山 美子)(高鍋農業)
10 (邊木園 弥生 / 小原 眞子)(小林秀峰)
11 (小嶋 千晶 / 野別 ひかり)(高鍋B)
12 (緒方 千恵 / 丸山 綾香)(西都商業)
13 (近藤 葵 / 藤原 章恵)(日南農林)
14 (白川 夏帆 / 杉本 未来)(宮崎南)
15 (有村 美咲 / 染田 桜子)(日向)
16 (山中 海鈴 / 山内 瑛理香)(宮崎北)
17 (前潟 ゆう / 岩切 麗)(高鍋)
18 (椎葉 祐美子 / 高山 理恵)(延岡)
19 (阪本 有樹乃 / 伊賀 麻美)(鵬翔)
20 (森重 香穂 / 田中 茜)(佐土原)
21 (姫野 初美 / 黒木 真菜)(五ヶ瀬中等教育)
22 (新村 友立安 / 武元 菜奈美)(都城泉ヶ丘)
23 (髙見 梓 / 福永 歩)(都城西)
24 (公文 美里 / 河野 希依)(宮崎日大)
25 (久保 麻実 / 上野 結衣)(都城商業)

第 2 ﾌﾞﾛｯｸ

26 (宮脇 香織 / 進来 真実子)(妻)
27 (藤本 めぐみ / 大野 由眞)(宮崎北)
28 (前原 あい / 上村 志織)(高城)
29 (林 一美 / 北嶋 理沙)(高鍋農業)
30 (甲斐 絵梨 / 丸山 智明希)(延岡商業)
31 (橘木 あすな / 中野 佳穂)(宮崎西)
32 (鈴木 ゆま / 桑山 美香)(福島)
33 (河野 玲奈 / 山口 智加)(日南学園)
34 (岩倉 未咲 / 森 あかね)(西都商業)
35 (安田 知里 / 三島 直子)(延岡工業)
36 (鶴田 侑子 / 永田 志織)(都城商業)
37 (那須 真智子 / 田中 志織)(小林秀峰)
38 (蛯原 麻耶 / 中村 円香)(日南)
39 (久手堅 美咲 / 大脇 春香)(都城農業)
40 (菅付 麻弥 / 大村 栞)(門川)
41 (神田 彩佳 / 宮竹 梓)(都農)
42 (佐藤 亜加理 / 甲斐 葵)(高千穂)
43 (奥野 絵里 / 新名 由真子)(宮崎学園)
44 (北田 翔子 / 森之本 唯)(高鍋)
45 (中川 葵 / 太田 彩華)(延岡星雲)
46 (安部 雪花 / 川口 彩)(宮崎南)
47 (中村 梨央 / 堀内 美咲)(都城泉ヶ丘B)
48 (河野 すみれ / 黒木 麻実)(日向)
49 (谷川 千賀 / 高橋 星満)(宮崎第一)
50 (田中 ひかる / 甲斐 智景)(本庄)
51 (森園 あおい / 日高 希海)(日章学園)

2008年度　一年生大会　女子 ﾀﾞﾌﾞﾙｽ　:ﾊﾞﾄﾞﾐﾝﾄﾝ

第 3 ﾌﾞﾛｯｸ

52 (満野 行美 晴佑 菜)(宮崎北)
53 (川中 田優 優香 香)(門川)
54 (麻田 田利 優恵 美)(飯野)
55 (増西 田沙 優綾 美加)
56 (永牧 野美 麻里 衣子)(都城泉ヶ丘)
57 (中吉 内田 智真 美梨奈)(都城商業)
58 (近武 藤道 利麻 美衣)(日南学園)
59 (金河 丸野 華亜 純花菜)(都農)
60 (栗土 原持 詩奏 歩絵)(都城西)
61 (大川 塚本 朱郁 希江)(鵬翔)
62 (嶋河 田野 万しず 里か)(日章学園)
63 (田田 村中 波沙 愛也加)(日南)
64 (猪小 崎玉 こさ ころや か)(日南農林)
65 (後中 藤村 彩文 女音)(聖心ウルスラ)
66 (谷藤 山原 眞美 子沙子)(高鍋農業)
67 (冨東 永郷 椎美 那幸)(都城農業)
68 (川長 口倉 香千 菜幸 美)(宮崎南)
69 (緒武 方田 夏華 生世)(西都商業)
70 (松黒 木木 真実 希優)(日向)
71 (飯甲 干斐 このみ成 美)(高千穂)
72 (國山 方本 綾美 乃弥子)(延岡)
73 (大堀 平 紗花 映菜 美)(宮崎大宮)
74 (羽加 田藤 野さ 友おり 理奈)(都城泉ヶ丘B)
75 (小吉 柳村 亜優 衣)(高鍋)
76 (柳富 田山 美ひと 樹み)(延岡星雲)
(新尾 田川 眞愛 弓夢)(宮崎西)

第 4 ﾌﾞﾛｯｸ

77 (松濱 元砂 千里 尋実)(西都商業)
78 (本富 部高 汐沙 里也加)(宮崎北)
79 (谷田 口代 心晴 海菜)(日南)
80 (猪岩 俣崎 礼志 奈乃)(高鍋B)
81 (竹壹 添岐 あさ 夢み 咲)(宮崎南)
82 (大窪 越田 悠訪 里乃)(宮崎日大)
83 (加谷 藤口 千希 妃呂)(高城)
84 (新林 居田 真愛 子利)(聖心ウルスラ)
85 (武土 田肥 咲聡 子)(福島)
86 (黒斉 木藤 美真 鈴奈)(高鍋農業)
87 (山浦 口崎 麻江 世美)(日南学園)
88 (奈松 須葉 彩泰 夏子)(日向)
89 (束榮 野眞 梓音)(都城泉ヶ丘)
90 (森濱 川砂 珠美 葵江)(宮崎西)
91 (日平 高部 真綾 子乃)(日南農林)
92 (西松 村田 愛有 美布)(都城商業)
93 (小松 山原 みち き春)(都城西)
94 (丸倉 尾住 笙成 子恵)(小林秀峰)
95 (尾三 崎原 咲雪 南栄)(宮崎第一)
96 (岡持 崎永 美芽 緒実)(都城高専)
97 (平清 岡川 未世 知奈 留)(佐土原)
98 (西大 岡髙 知真 咲知 子)(富島)
99 (新宮 町元 里香 美菜)(都城農業)
100 (貝吉 田川 真詩 子織)(宮崎穎学館)
101 (小平 松島 趣瑞 羽季 子)(宮崎商業)

決勝2008年度　一年生大会　女子 ﾀﾞﾌﾞﾙｽ　:ﾊﾞﾄﾞﾐﾝﾄﾝ

森　園　あおい 日　高　希　海	(日　章　学　園)	17-25	0
小　松　趣羽子 平　島　瑞　季	(宮　崎　商　業)		1

3位決定戦

甲　斐　美　咲 比江島　那　緒	(宮　崎　大　宮)	19-25	0
川　口　香菜美 長　倉　千　幸	(宮　　崎　　南)		1

2008年度　一年生大会　男子 ｼﾝｸﾞﾙｽ･初心者　：ﾊﾞﾄﾞﾐﾝﾄﾝ

第１ﾌﾞﾛｯｸ

1 宮園秀一(都城)
2 新名匠(高鍋)
3 大石裕晃(宮崎第一)
4 松尾浩紀(宮崎大宮)
5 大石昂貴(宮崎工業)
6 黒木渉貴(日向工業)
7 迫洋輔(宮崎北)
8 佐藤健史(高千穂)
9 小松利安(都農)
10 岡林遼(佐土原)
11 高木賢太(延岡工業)
12 白川大裕(宮崎商業)
13 工藤龍成(都城泉ヶ丘)
14 高木康玄(宮崎南)
15 福嶋優弥(日南)
16 竹浦誠人(高鍋農業)
17 井澤直生(延岡星雲)
18 福岡雄己(高城)
19 戸田悠太(都城)
20 西俣勇紀(西都商業)
21 児玉(都農)
22 緒方佑介(宮崎海洋)
23 成合裕哉(宮崎大宮)
24 井上星児(佐土原)
25 小島光貴(延岡)
26 内村省吾(都城西)
27 木佐貫将司(都城泉ヶ丘)
28 金丸拳也(日向工業)

第２ﾌﾞﾛｯｸ

29 三角利彦(高鍋農業)
30 銀鏡晃司(高鍋)
31 平川和輝(日南)
32 小田大介(延岡星雲)
33 戸高正晃(高千穂)
34 井上健吾(妻)
35 勢井康太(宮崎北)
36 寺下晃司(日章学園)
37 町田政浩(延岡工業)
38 白尾佳祐(都城泉ヶ丘)
39 川越(都城)
40 内野宮瑛(都農)
41 吉満靖隼(宮崎工業)
42 黒木正俊(都城西)
43 鈴木孝太朗(宮崎第一)
44 植村真(都農)
45 杉尾祥吾(佐土原)
46 稲留健人(都城農業)
47 吉行裕史(宮崎西)
48 上山彰一(本庄)
49 西村桂一(延岡)
50 黒木祐一(日向工業)
51 甲斐邦彦(高千穂)
52 大津安弘(西都商業)
53 石黒勇希(宮崎南)
54 川畑好輝(都城)
55 黒木祐介(高鍋農業)
56 堀裕輝(宮崎大宮)

2008年度　一年生大会　男子 ｼﾝｸﾞﾙｽ･初心者　：バドミントン

第 3 ﾌﾞﾛｯｸ

57 上田　翔（都農）
58 牧野　剛弘（宮崎北）
59 岩切　良明（宮崎工業）
60 根本　拓哉（高鍋農業）
61 角田　龍司（都城西）
62 山元　敬士郎（宮崎第一）
63 菊池　壮一郎（宮崎大宮）
64 徳丸　大輔（都城）
65 青山　隼也（宮崎南）
66 甲斐　俊紀（高千穂）
67 高木　一孝（高鍋）
68 江藤　翔太（日向工業）
69 高城　翔太郎（都城泉ヶ丘）
70 堀田　幸二（延岡工業）
71 宇都宮　徹（宮崎工業）
72 荒木　慎一郎（宮崎西）
73 日高　亮（宮崎大宮）
74 山地　建輔（宮崎北）
75 新坂　猛（宮崎海洋）
76 小倉　拓真（佐土原）
77 下塩　幸将（都城）
78 黒金　拓也（都農）
79 緒方　駿（妻）
80 岡本　浩幸（日南）
81 田中　辰弥（高鍋農業）
82 清水　亮磨（宮崎商業）
83 堀川　篤洋（都城泉ヶ丘）
84 甲斐　雅輝（高千穂）

第 4 ﾌﾞﾛｯｸ

85 中武　誠司（佐土原）
86 宮田　慧（鵬翔）
87 ハント　誇倫（宮崎西）
88 溝口　勇樹（宮崎第一）
89 吉満　優治（都城）
90 横谷　幸紀（高城）
91 吉田　裕基（都城泉ヶ丘）
92 谷口　拓也（日南）
93 吉野　広樹（本庄）
94 熊本　貴寛（延岡星雲）
95 足立　航貴（延岡工業）
96 佐々木　洋輔（延岡）
97 北村　剛志（西都商業）
98 福島　正樹（宮崎北）
99 清　真輝（高鍋）
100 岩永　啓吾（宮崎工業）
101 甲斐　一穂（高千穂）
102 本田　貴大（宮崎南）
103 桑津　亮太（日向工業）
104 桑畑　賢一（宮崎商業）
105 工藤　和弥（高鍋農業）
106 八木　俊祐（都城西）
107 内田　翔太（都城）
108 岩本　脩成（宮崎大宮）
109 鎌倉（日向）
110 山口　哲司（日南）
111 黒木　憲（都農）
112 與田　祐貴（都城泉ヶ丘）

決勝2008年度　一年生大会　男子 ｼﾝｸﾞﾙｽ･初心者　:ﾊﾞﾄﾞﾐﾝﾄﾝ

高　木　康　玄(宮　崎　南)　26-24　1
與　田　祐　貴(都城泉ヶ丘)　0

3位決定戦

戸　高　正　晃　(高　千　穂)　22-25　0
清　水　亮　磨　(宮　崎　商　業)　1

2008年度　一年生大会　女子 ｼﾝｸﾞﾙｽ･初心者　：ﾊﾞﾄﾞﾐﾝﾄﾝ

第 1 ﾌﾞﾛｯｸ

1 藤　原　美沙子(高 鍋 農 業)
2 新　村　友立安(都城泉ヶ丘)
3 田　中　志　織(小 林 秀 峰)
4 新　名　由真子(宮 崎 学 園)
5 鶴　田　侑　子(都 城 商 業)
6 平　部　綾　乃(日 南 農 林)
7 本　部　汐　里(宮　崎　北)
8 谷　口　　希　(高　　城)
9 中　村　円　香(日　　南)
10 緒　方　夏　生(西 都 商 業)
11 椎　屋　菜　穂(都　　城)
12 貝　田　真　子(宮崎穎学館)
13 岩　崎　志　乃(高　　鍋)
14 木　本　千　尋(延　　岡)
15 河　野　亜花菜(都　　農)
16 野　別　ひかり(高　　鍋)
17 田　代　晴　菜(日　　南)
18 岡　崎　美　緒(都 城 高 専)
19 三　島　直　子(延 岡 工 業)
20 太田尾　　渚　(都 城 聴 覚)
21 中　野　佳　穂(宮　崎　西)
22 西　村　愛　美(都 城 商 業)
23 麻　田　利　恵(門　　川)
24 川　口　　彩　(宮　崎　南)
25 甲　斐　成　美(高　千　穂)
26 山　口　麻　世(日 南 学 園)
27 新　町　里　美(都 城 農 業)
28 増　田　優　美(飯　　野)
29 景　山　美　子(高 鍋 農 業)
30 林　田　愛　利(聖心ウルスラ)
31 鈴　木　ゆ　ま(福　　島)

第 2 ﾌﾞﾛｯｸ

32 緒　方　千　恵(西 都 商 業)
33 菅　付　麻　弥(門　　川)
34 吉　村　優　衣(高　　鍋)
35 上　村　志　織(高　　城)
36 谷　口　奈　月(宮　崎　西)
37 小　原　眞　子(小 林 秀 峰)
38 柳　田　美　樹(延 岡 星 雲)
39 持　永　芽　実(都 城 高 専)
40 萱　島　有　沙(宮崎穎学館)
41 斉　藤　真　奈(高 鍋 農 業)
42 椎　葉　祐美子(延　　岡)
43 近　藤　　葵　(日 南 農 林)
44 田　村　波　愛(日　　南)
45 羽田野　友理奈(都城泉ヶ丘)
46 中　内　智　美(都 城 商 業)
47 武　田　　咲　(福　　島)
48 山　中　海　鈴(宮　崎　北)
49 高　橋　茉　史(日　　南)
50 小　玉　さやか(日 南 農 林)
51 高　橋　星　満(宮 崎 第 一)
52 近　藤　利　美(日 南 学 園)
53 荒　井　友　里(宮 崎 大 宮)
54 今　村　礼　奈(都　　城)
55 壹　岐　夢　咲(宮　崎　南)
56 河　野　希　依(宮 崎 日 大)
57 岩　倉　未　咲(西 都 商 業)
58 北　嶋　理　沙(高 鍋 農 業)
59 渡　辺　優　香(門　　川)
60 平　岡　未知留(佐　土　原)
61 永　田　志　織(都 城 商 業)
62 黒　木　華　佳(都　　農)
63 丸　尾　笙　子(小 林 秀 峰)

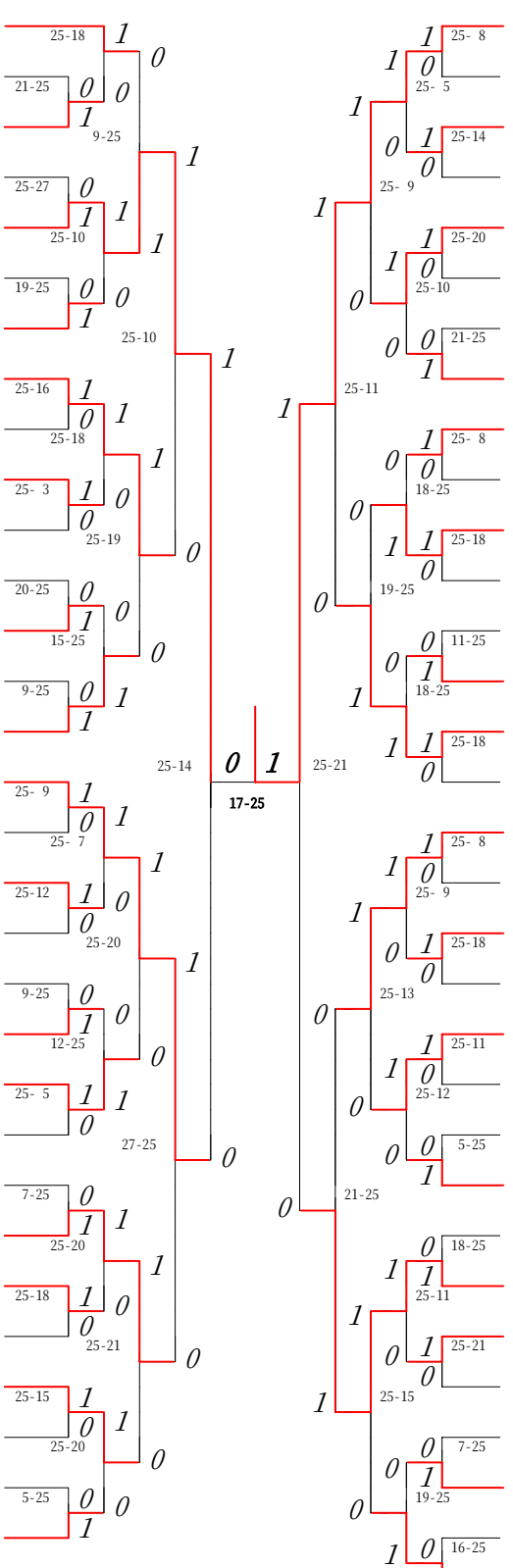

2008年度　一年生大会　女子 ｼﾝｸﾞﾙｽ･初心者　:ﾊﾞﾄﾞﾐﾝﾄﾝ

第 3 ﾌﾞﾛｯｸ

64 上野結衣(都城商業)
65 小柳亜衣(高鍋)
66 日高真子(日南農林)
67 安部雪花(宮崎南)
68 吉川詩織(宮崎穎学館)
69 田中茜(佐土原)
70 武元菜奈美(都城泉ヶ丘)
71 佐藤亜加理(高千穂)
72 宮竹梓(都農)
73 那須真智子(小林秀峰)
74 浦崎江美(日南学園)
75 林一美(高鍋農業)
76 蛯原麻耶(日南)
77 横山春奈(宮崎日大)
78 東水流美里(都城)
79 山口智加(日南学園)
80 大西真里奈(西都商業)
81 大村栞(門川)
82 新居真子(聖心ウルスラ)
83 三角奈菜(宮崎学園)
84 安田知里(延岡工業)
85 高山理恵(延岡)
86 内村友美(都城高専)
87 松田有布(都城商業)
88 西沙綾加(飯野)
89 萩原未央(都城聴覚)
90 桑山美香(福島)
91 富山ひとみ(延岡星雲)
92 甲斐久美子(宮崎北)
93 濱砂美江(宮崎西)
94 藤原章恵(日南農林)

第 4 ﾌﾞﾛｯｸ

95 牧原佑子(宮崎西)
96 前田彩香(福島)
97 猪俣礼奈(高鍋)
98 吉田真梨奈(都城商業)
99 大野華寿美(宮崎第一)
100 丸山綾香(西都商業)
101 邊木園弥生(小林秀峰)
102 丸山智明希(延岡商業)
103 小田幸枝(延岡星雲)
104 森崎菜穂美(鵬翔)
105 田中沙也加(日南)
106 高野志保(日章学園)
107 宮元香菜(都城農業)
108 生駒桃子(高鍋農業)
109 甲斐葵(高千穂)
110 川田優香(門川)
111 山本美弥子(延岡)
112 森あかね(西都商業)
113 加藤さおり(都城泉ヶ丘)
114 土肥聡子(福島)
115 森川珠葵(宮崎西)
116 武道麻衣(日南学園)
117 猪崎こころ(日南農林)
118 清川世奈(佐土原)
119 倉住成恵(小林秀峰)
120 山内瑛理香(宮崎北)
121 前原あい(高城)
122 黒木美鈴(高鍋農業)
123 神田彩佳(都農)
124 下村美紀(都城)
125 谷口心海(日南)

決勝2008年度　一年生大会　女子 ｼﾝｸﾞﾙｽ･初心者　:ﾊﾞﾄﾞﾐﾝﾄﾝ

緒　方　千　恵(西 都 商 業)　25-22　1
佐　藤　亜加理(高　千　穂)　0

3位決定戦

鶴 田 侑 子　(都 城 商 業)　20-25　0
山 本 美弥子　(延　　岡)　1

2008年度　一年生大会　男子 ｼﾝｸﾞﾙｽ･経験者　：バドミントン

第１ﾌﾞﾛｯｸ

1 橋口浩典(日章学園)
2 梅木晶仁(高鍋農業)
3 小玉奨(宮崎商業)
4 真部泰樹(宮崎第一)
5 亀田大介(宮崎工業)
6 西村晃郁(聖心ウルスラ)
7 田之上房寛(宮崎西)
8 木之下博則(鵬翔)
9 木津駿斗(宮崎北)
10 日高賢太(佐土原)
11 長友大輔(本庄)
12 吉田翔平(日向B)
13 甲斐晴樹(五ヶ瀬中等教育)
14 東晋之輔(日南)
15 岩下友輝(都城西)
16 河野尚史(妻)
17 小林文太(宮崎南)
18 桒野航希(妻)
19 樋口亮(日章学園)
20 白坂健汰(延岡星雲)
21 清水公樹(佐土原)
22 山元涼太(日向)
23 吉岡拓(延岡工業)
24 山本和樹(宮崎西B)
25 徳田直樹(高鍋)
26 神園弘太(宮崎商業)
27 阪元甲子郎(五ヶ瀬中等教育)
28 柴田喜登(宮崎海洋)
29 西澤宗弘(日向工業)
30 飯干靖之(高千穂)
31 横田彩人(宮崎商業B)
32 石丸貴大(宮崎第一)
33 藤野寛史(宮崎南)
34 安部俊宏(宮崎西)
35 松下将之(日向B)

第２ﾌﾞﾛｯｸ

36 中城拓也(日向)
37 村上直哉(延岡)
38 河野健太郎(宮崎北)
39 杉田翔(日章学園)
40 権藤夏樹(五ヶ瀬中等教育)
41 種市正直(高鍋農業)
42 川越啓貴(宮崎商業)
43 本田希(高千穂)
44 川崎竜平(日南)
45 梅田晋之介(高鍋)
46 宇都遼太郎(宮崎南)
47 渡邊雄大(宮崎商業B)
48 赤木宏充(日向工業)
49 甲斐拓己(延岡星雲)
50 北村大樹(宮崎工業)
51 藤川照輝(日向B)
52 日高幹大(都城泉ヶ丘)
53 山崎悠加(宮崎第一)
54 木佐貫洋志(宮崎西)
55 蓑田真宏(高鍋)
56 中道慎也(都城高専)
57 森駿太(日向)
58 岩切隆幸(宮崎第一)
59 山口尭史(日南)
60 伊東良介(佐土原)
61 中村健一(聖心ウルスラ)
62 小久保翔吾(延岡星雲)
63 小川純平(宮崎工業)
64 和喜田幹大(宮崎大宮)
65 桑原星吾(延岡工業)
66 吉野司(本庄)
67 廣田遼(宮崎北)
68 高橋優太(宮崎西B)
69 湯村巧磨(日向B)
70 緒方康平(妻)
71 小森園慎之輔(日章学園)

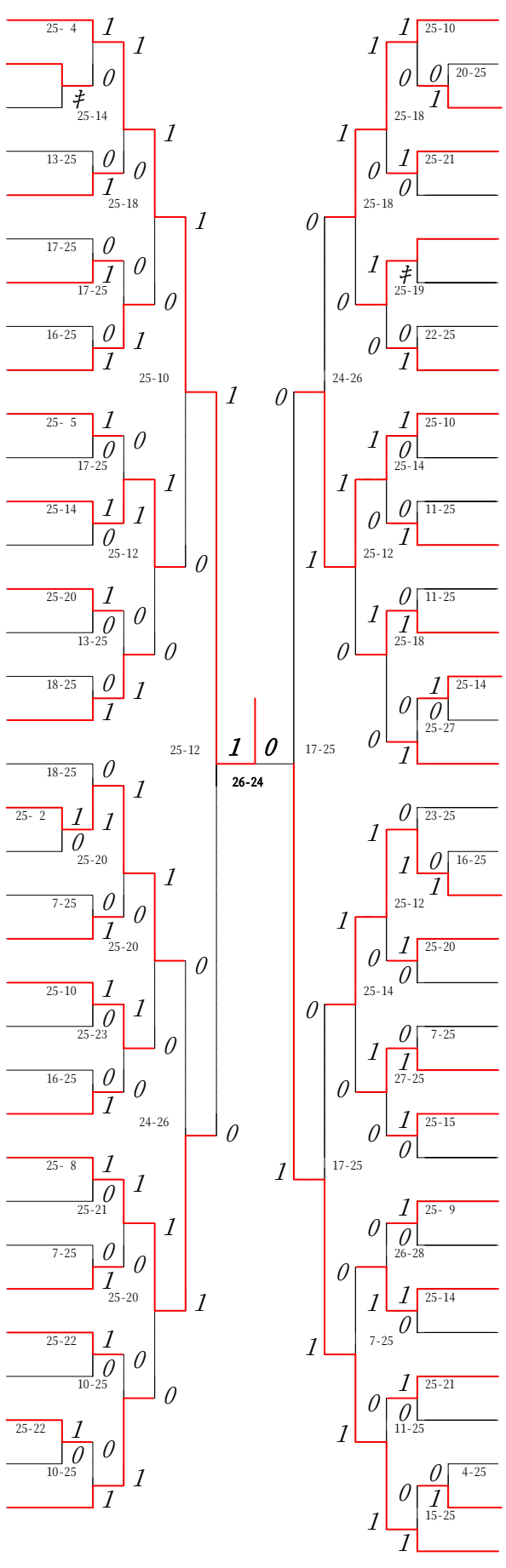

2008年度　一年生大会　女子 ｼﾝｸﾞﾙｽ･経験者　：ﾊﾞﾄﾞﾐﾝﾄﾝ

第１ﾌﾞﾛｯｸ

1 小　松　趣羽子(宮　崎　商　業)
2 尾　川　愛　夢(宮　　崎　　西)
3 大　野　由　眞(宮　　崎　　北)
4 竹　添　あさみ(宮　　崎　　南)
5 森　重　香　穂(佐　　土　　原)
6 土　持　奏　絵(都　　城　　西)
7 飯　干　このみ(高　　千　　穂)
8 小　嶋　千　晶(高　　鍋)
9 小　田　亜貴子(富　　島　　B)
10 國　方　綾　乃(延　　岡)
11 尾　崎　咲　南(宮　崎　第　一)
12 後　藤　彩　女(聖心ウルスラ)
13 迫　田　奈々江(聖ドミニコ)
14 川　口　香菜美(宮　崎　南　B)
15 堀　　花菜美(宮　崎　大　宮)
16 黒　木　真　菜(五ヶ瀬中等教育)
17 中　川　　葵　(延　岡　星　雲)
18 進　来　真実子(　　妻　　)
19 東　郷　美　幸(都　城　農　業)
20 伊　賀　麻　美(鵬　　翔)
21 佐　藤　みさき(門　　川)
22 染　田　桜　子(日　　向　　B)
23 東　野　　梓　(都城泉ヶ丘)

第２ﾌﾞﾛｯｸ

24 甲　斐　美　咲(宮　崎　大　宮)
25 甲　斐　紋　未(延　岡　工　業)
26 有　村　美　咲(日　　向)
27 栗　原　詩　歩(都　城　西　B)
28 大　越　悠　里(宮　崎　日　大)
29 川　本　郁　江(鵬　　翔)
30 松　元　千　尋(西　都　商　業)
31 杉　本　未　来(宮　　崎　　南)
32 中　村　梨　央(都城泉ヶ丘)
33 大　脇　春　香(都　城　農　業)
34 加　藤　千妃呂(高　　城)
35 北　田　翔　子(高　　鍋)
36 姫　野　初　美(五ヶ瀬中等教育)
37 河　野　しずか(日　章　学　園)
38 谷　山　眞　子(高　鍋　農　業)
39 金　丸　華　純(都　　農)
40 田　中　ひかる(本　　庄)
41 西　岡　知　咲(富　　島)
42 福　留　　耀　(都　城　高　専)
43 甲　斐　絵　梨(延　岡　商　業)
44 小松山　み　き(都　　城　　西)
45 佐　伯　久　美(聖心ウルスラ)
46 嶋　田　万里子(日章学園B)
47 満　行　晴　菜(宮　　崎　　北)

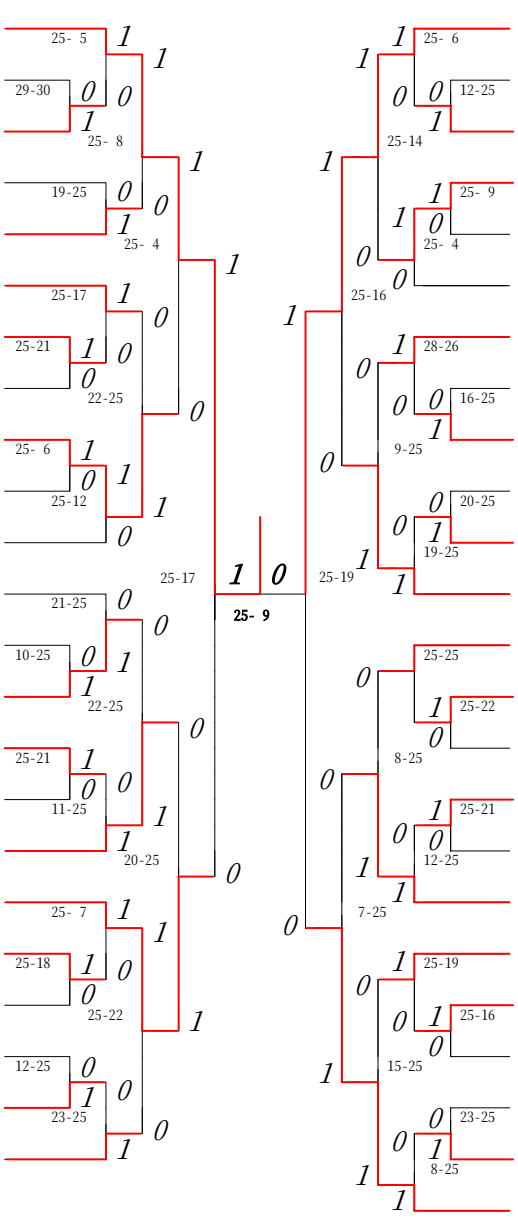

2008年度　一年生大会　女子 ｼﾝｸﾞﾙｽ･経験者　：バドミントン

第 3 ﾌﾞﾛｯｸ

48 宮　脇　香　織（　　妻　　）
49 堀　内　美　咲（都城泉ヶ丘）
50 大　塚　朱希子（鵬　　翔）
51 森之本　　唯　（高　　鍋）
52 三　原　雪　栄（宮崎第一）
53 窪　田　訪　乃（宮崎日大）
54 田　口　沙恵美（聖心ウルスラ）
55 橘　木　あすな（宮　崎　西）
56 日　髙　成　美（宮崎穎学館）
57 日　高　希　海（日章学園Ｂ）
58 奈　須　彩　夏（日　　向）
59 久手堅　美　咲（都城農業）
60 原　田　美　紀（日章学園）
61 髙　見　　梓　（都　城　西）
62 久　保　麻　実（都城商業）
63 福　永　　歩　（都城西Ｂ）
64 甲　斐　智　景（本　　庄）
65 河　野　玲　奈（日南学園）
66 黒　木　麻　実（日　向　Ｂ）
67 藤　本　めぐみ（宮　崎　北）
68 水　野　あゆみ（富　　島）
69 藤　原　靖　代（五ヶ瀬中等教育）
70 比江島　那　緒（宮崎大宮）

第 4 ﾌﾞﾛｯｸ

71 長　倉　千　幸（宮　崎　南）
72 冨　永　椎　那（都城農業）
73 大　平　紗映美（宮崎大宮）
74 榮　　眞　音（都城泉ヶ丘）
75 奥　野　絵　里（宮崎学園）
76 中　村　文　音（聖心ウルスラ）
77 佐　藤　みなみ（門　　川）
78 松　葉　泰　子（日　向　Ｂ）
79 池　田　実　優（都　　城）
80 大　髙　真知子（富　　島）
81 野　中　美　佑（宮　崎　北）
82 阪　本　有樹乃（鵬　　翔）
83 森　園　あおい（日章学園）
84 山　田　実　咲（富　島　Ｂ）
85 太　田　彩　華（延岡星雲）
86 河　野　すみれ（日　　向）
87 公　文　美　里（宮崎日大）
88 新　田　眞　弓（宮　崎　西）
89 白　川　夏　帆（宮崎南Ｂ）
90 濱　砂　里　実（西都商業）
91 谷　川　千　賀（宮崎第一）
92 松　原　千　春（都城西Ｂ）
93 平　島　瑞　季（宮崎商業）

決勝2008年度　一年生大会　女子 ｼﾝｸﾞﾙｽ･経験者　:ﾊﾞﾄﾞﾐﾝﾄﾝ

小　松　趣羽子(宮 崎 商 業)　25-14　1
長　倉　千　幸(宮　崎　南)　0

3位決定戦

甲 斐 美 咲　(宮 崎 大 宮)　22-25　0
宮 脇 香 織　(　　妻　　)　1