2008年度 ジュニア 男子 ｼﾝｸﾞﾙｽ ：バドミントン

第１ﾌﾞﾛｯｸ

1 橋口浩典(日章学園)
2 徳田直樹(高鍋)
3 榊原有彌(宮崎西)
4 川崎竜平(日南)
5 濱田圭亮(宮崎工業)
6 木之下博則(鵬翔)
7 馬庭慧(都城高専)
8 佐伯啓一郎(宮崎大宮)
9 今井賢一郎(高鍋ジュニア)
10 平川裕紀(岡富中)
11 飯干勇斗(高千穂)
12 黒木祐司(妻中)
13 前田剛志(延岡工業)
14 金丸拳也(日向工業)
15 門内勇樹(市木中)
16 黒木拓哉(日向)
17 伊東良介(佐土原)
18 河野尚史(妻)
19 深沢祐介(レッドバード)
20 矢野健太朗(富島)
21 犀川誠二(住吉中)
22 永田優輔(都城泉ヶ丘)
23 飯干冠輔(高千穂中)
24 大元優人(都城泉ヶ丘)
25 吉田麗市(富島中)
26 山崎悠加(宮崎第一)
27 阪元甲子郎(五ヶ瀬中等教育)
28 吉村惇紀(大塚中)
29 中城拓也(日向)

第２ﾌﾞﾛｯｸ
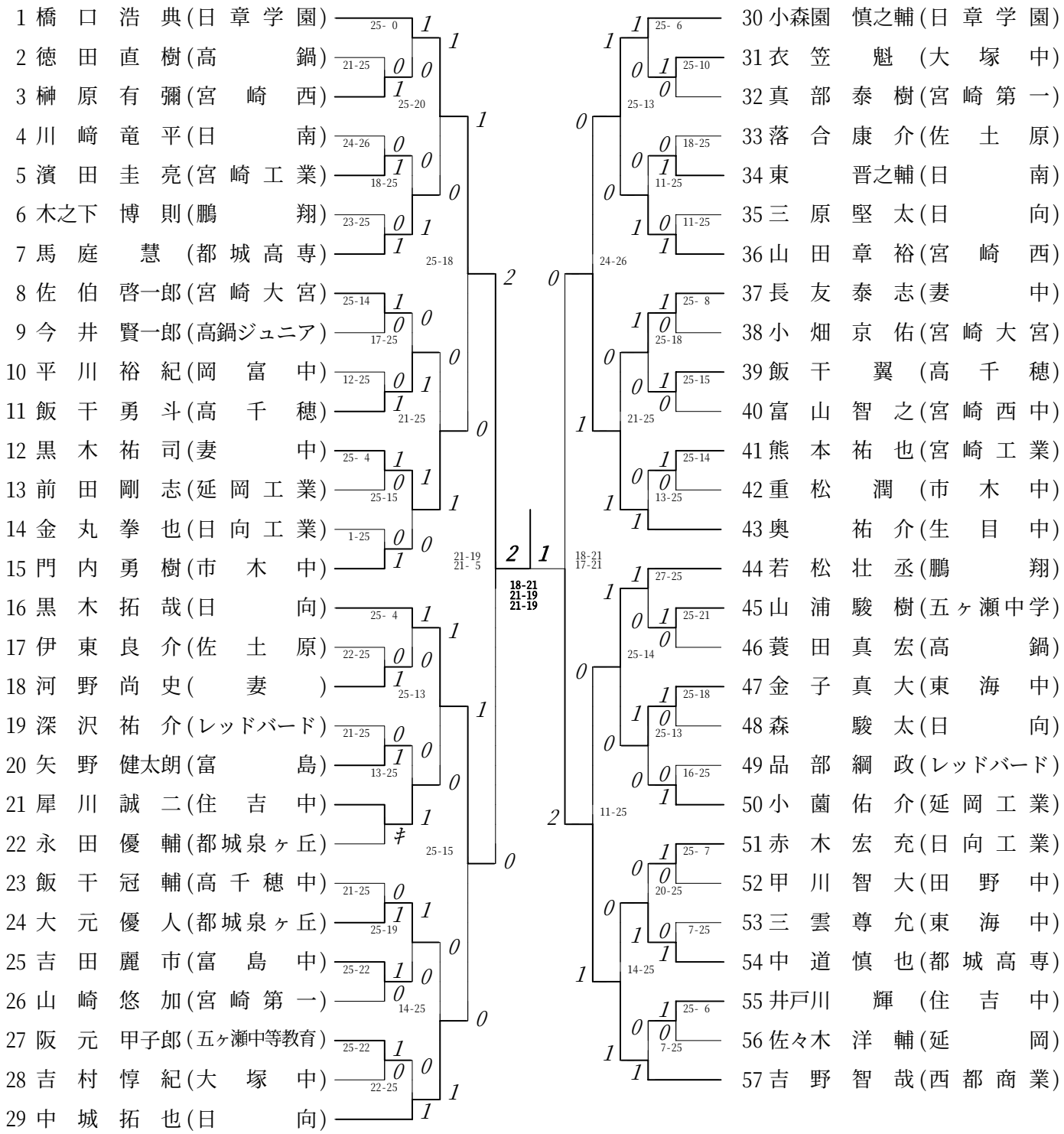
30 小森園慎之輔(日章学園)
31 衣笠魁(大塚中)
32 真部泰樹(宮崎第一)
33 落合康介(佐土原)
34 東晋之輔(日南)
35 三原堅太(日向)
36 山田章裕(宮崎西)
37 長友泰志(妻中)
38 小畑京佑(宮崎大宮)
39 飯干翼(高千穂)
40 富山智之(宮崎西中)
41 熊本祐也(宮崎工業)
42 重松潤(市木中)
43 奥祐介(生目中)
44 若松壮丞(鵬翔)
45 山浦駿樹(五ヶ瀬中学)
46 蓑田真宏(高鍋)
47 金子真大(東海中)
48 森駿太(日向)
49 品部綱政(レッドバード)
50 小薗佑介(延岡工業)
51 赤木宏充(日向工業)
52 甲川智大(田野中)
53 三雲尊允(東海中)
54 中道慎也(都城高専)
55 井戸川輝(住吉中)
56 佐々木洋輔(延岡)
57 吉野智哉(西都商業)