宮崎県高体連バドミントン専門部

2009 年度　JOC ジュニアオリンピック宮崎県予選の結果掲載について（ジュニアの部）

先日行われましたジュニアオリンピック県予選の結果を掲載いたします。掲載内容についてはあくまでも補助的なものであり、正式な結果については該当校の監督の先生方へお尋ね下さい。また、本大会は高体連専門部が主管しております。掲載内容についての本ホームページへのお問い合わせはご遠慮下さい。

2009年度　ジュニア　男子ﾀﾞﾌﾞﾙｽ　:バドミントン

第１ﾌﾞﾛｯｸ

1 (菜野 航希 / 方平 康)(妻)
2 (横田 彩人 / 高橋 洋二郎)(宮崎商業)
3 (上杉 海人 / 河野 司)(財光寺中)
4 (川崎 竜平 / 東 晋之輔)(日南)
5 (木戸 英史郎 / 日高 勇樹)(延岡)
6 (堀田 幸二 / 町田 政浩)(延岡工業)
7 (吉村 淳紀 / 野田 剛士)(宮崎西)
8 (杉田 翔 / 黒木 裕司)(日章学園)
9 (権藤 夏樹 / 木下 虹介)(五ヶ瀬中等教育)
10 (羽田 悠太 / 香川 大和)(東海中)
11 (吉野 広樹 / 上山 彰一)(本庄)
12 (大石 昂貴 / 吹井 龍馬)(宮崎工業)
13 (甲斐 郁弥 / 松山 裕史)(赤江東中)
14 (中城 拓也 / 吉田 翔平)(日向)
15 (松生 太 / 伊東 慧)(高鍋ジュニア)
16 (佐藤 彰哉 / 甲斐 太智)(高千穂)
17 (福口 拓也 / 橋本 惟人)(妻中)
18 (後藤 匡生 / 甲斐 洸喜)(延岡商業)
19 (清水 公樹 / 井上 星児)(佐土原)
20 (坂元 修太 / 太田 喜樹)(レッドバード)
21 (熊本 貴寛 / 小田 大介)(延岡星雲)
22 (平原 駿風 / 小玉 真也)(清武中)
23 (黒木 祐一 / 江藤 伶)(日向工業)
24 (岩本 晃典 / 清水 望夢)(市木中)
25 (杉尾 貴志 / 中村 文英)(五ヶ瀬中等教育)

第２ﾌﾞﾛｯｸ

26 (惣土 佳樹 / 菜野 颯斗)(妻中)
27 (西田 稔基 / 新名 亮)(日向)
28 (川越 稔紘 / 岩崎 彰大)(大塚中)
29 (白川 大祐 / 小玉 奨)(宮崎商業)
30 (甲斐 晴樹 / 白石 直也)(五ヶ瀬中等教育)
31 (植村 真 / 黒金 拓也)(都農)
32 (北林 颯人 / 小島 政高)(東海中)
33 (田中 佑 / 松谷 優成)(財光寺中)
34 (岡林 遼 / 小倉 拓真)(佐土原)
35 (小島 光貴 / 西村 桂一)(延岡)
36 (大山 裕樹 / 近藤 正規)(市木中)
37 (山崎 拓也 / 国方 崇一郎)(延岡星雲)
38 (飯干 靖之 / 本田 希)(高千穂)
39 (亀田 大介 / 奥 祐介)(宮崎工業)
40 (井戸川 輝 / 吉田 麗市)(日章学園)
41 (小池 洋平 / 土田 亮)(生目台中)
42 (甲斐 直樹 / 長友 克樹)(五ヶ瀬中学)
43 (安倍 俊宏 / 山本 和樹)(宮崎西)
44 (西澤 宗弘 / 赤木 宏充)(日向工業)
45 (小濱 燎平 / 小濱 興平)(高鍋ジュニア)
46 (廣濱 祥 / 牟田原 竜成)(都城高専)
47 (岩切 勇大 / 岡本 浩幸)(日南)
48 (緒方 友亮 / 栗崎 拓亜)(延岡工業)
49 (薬師寺 克明 / 杉田 浩介)(レッドバード)
50 (河野 尚文 / 緒方 駿)(妻)
51 (阪元 甲子郎 / 山浦 駿樹)(五ヶ瀬中等教育)

2009年度　ジュニア　女子ﾀﾞﾌﾞﾙｽ　:バドミントン

第１ﾌﾞﾛｯｸ

1 小松　趣羽子（宮崎商業）
那須　絹代

2 村上　明里（生目台中）
小八代　美月

3 平岡　未知留（佐土原）
森重　香穂

4 瀧本　美緒（岡富中）
工藤　菜々

5 甲斐　葵（高千穂）
飯干　綾

6 松葉　泰子（日向）
河野　すみれ

7 藤原　靖代（五ヶ瀬中等教育）
諸岡　若葉

8 谷口　心海（日南）
蛯原　麻耶

9 中村　梨央（都城泉ヶ丘）
堀内　美咲

10 新原　伶奈（大宮中）
鳥原　千暖

11 山本　佳奈（延岡工業）
山本　法子

12 久嶋　優花（綾ジュニア国富）
森園　みどり

13 山本　怜菜（延岡商業）
甲斐　智菜

14 中村　知奈美（田野中）
末元　あやめ

15 尾川　愛夢（宮崎西）
新田　眞弓

16 森園　あおい（日章学園）
日高　希海

17 今村　友紀（延岡星雲）
寺崎　智瑛

18 金丸　美保（レッドバード）
緒方　えりな

19 楠生　未希（東海中）
渡部　美沙希

20 宮元　香菜（都城農業）
中野　愛美

21 宮脇　香織（妻）
進来　真実子

22 高山　理恵（延岡）
國方　綾乃

23 吉田　真梨奈（都城商業）
中内　智美

24 小城　涼香（大塚中）
東　由希子

25 小野　純佳（高崎中）
永野　美和

26 金丸　華純（都農）
河野　亜花菜

27 後藤　桃子（宮崎西中）
荒木　志保

28 下湯　綾香（宮崎商業）
安田　四季

29 畑中　彩華（高城）
永崎　由妃

第２ﾌﾞﾛｯｸ

30 伊藤　千奈（延岡商業）
甲斐　遙

31 高野　志保（日章学園）
河野　しずか

32 前原　あい（高城）
上村　志織

33 佐藤　由理（日向）
高橋　知亜紀

34 上野　結衣（都城商業）
永田　志織

35 楠生　早希（東海中）
永田　麻瑚

36 宮本　奈菜（妻）
杉尾　志帆

37 神崎　彩女（延岡星雲）
小嶋　友理子

38 清川　世奈（佐土原）
田中　茜

39 神田　彩佳（都農）
市来原　舞

40 實藤　茉里乃（大塚中）
渡辺　なな

41 栗原　瑞季（高城スマッシュ）
山口　未来

42 田中　沙也加（日南）
田村　波愛

43 白川　彩愛（宮崎中）
水野　ちなみ

44 東野　梓（都城泉ヶ丘）
栄　眞音

45 嶋田　万里子（日章学園）
原田　美紀

46 日高　春香（宮崎西）
松田　直佳

47 知久　咲子（高鍋ジュニア）
石川　真弓

48 徳永　夏希（高崎中）
久本　麻美

49 田中　ひかる（本庄）
甲斐　智景

50 竹内　杏奈（妻中）
河野　琴美

51 長友　美咲（宮崎商業）
齊藤　瞳

52 小手川　真美（田野中）
川上　真弥

53 大戸　美幸（五ヶ瀬中等教育）
姫野　結衣

54 田中　裕子（生目台中）
平田　さゆり

55 大脇　春香（都城農業）
新町　里美

56 清水　真理（三股中）
畑中　晴奈

57 梅田　理花（延岡）
甲斐　智美

58 甲斐　美咲（宮崎大宮）
比江島　那緒

2009年度　ジュニア　男子 ｼﾝｸﾞﾙｽ　:バドミントン

第１ﾌﾞﾛｯｸ

1 橋口浩典(日章学園)
2 川越啓貴(宮崎商業)
3 大藤辰吾(大塚中)
4 横谷幸紀(高城)
5 佐藤徹(五ヶ瀬中学)
6 衣笠魁(宮崎西)
7 飯干冠輔(高千穂)
8 星崎翔真(財光寺中)
9 白坂健汰(延岡星雲)
10 大野宗一郎(大宮中)
11 村上直哉(延岡)
12 杉尾祥吾(佐土原)
13 金子真大(延岡商業)
14 宇都宮徹(宮崎工業)
15 中道慎也(都城高専)
16 吉岡拓(延岡工業)
17 青山脩太(妻)
18 後藤涼真(清武中)
19 田上晃星(都城農業)
20 河野亮太(木花クラブ)
21 村山将平(赤江東中)
22 松下将之(日向)
23 中野滉太(レッドバード)
24 寺下晃司(日章学園)
25 馬場義貴(都城高専)
26 吉浦諒(日南)
27 中川隼(東海中)
28 吉野司(本庄)
29 長倉利貴(青島中)

第２ﾌﾞﾛｯｸ

30 梅田晋之介(高鍋)
31 桑原星吾(延岡工業)
32 矢野竜士(大宮中)
33 井上健吾(妻)
34 嶋木信仁(財光寺中)
35 青木哲平(高鍋ジュニア)
36 稲留健人(都城農業)
37 樋口敬祐(佐土原)
38 上田優太(レッドバード)
39 樋口亮(日章学園)
40 猪俣秀樹(妻中)
41 門内勇樹(日南振徳工業)
42 牧野嘉輝(延岡)
43 田畑圭朗(赤江東中)
44 上石恭也(三股中)
45 渡辺健太郎(日南)
46 甲斐雅輝(高千穂)
47 小久保翔吾(延岡星雲)
48 三輪拓(高鍋ジュニア)
49 河野智彦(日向工業)
50 北村大樹(宮崎工業)
51 西田憲市(恒冨中)
52 清水亮磨(宮崎商業)
53 笠村雄起(清武中)
54 田之上芳寛(宮崎西)
55 清光希(妻中)
56 上田翔(都農)
57 小森園慎之輔(日章学園)

2009年度　ジュニア　女子 ｼﾝｸﾞﾙｽ　:ﾊﾞﾄﾞﾐﾝﾄﾝ

第 1 ﾌﾞﾛｯｸ

1 塚　原　愛　加(宮　崎　商　業)
2 甲　斐　成　美(高　　千　　穂)
3 金　丸　　光　(田　　野　　中)
4 久手堅　美　咲(都　城　農　業)
5 黒　木　真　菜(五ヶ瀬中等教育)
6 黒　木　華　佳(都　　農)
7 柳　田　菜都美(東　　海　　中)
8 中　川　　葵　(延　岡　星　雲)
9 甲　斐　絵　梨(延　岡　商　業)
10 久　保　麻　実(都　城　商　業)
11 谷　村　佳　純(宮　　崎　　西)
12 牛　谷　み　ほ(都　城　工　業)
13 鉤　　絵　里(赤　江　東　中)
14 谷　口　由　夏(清　　武　　中)
15 中　村　円　香(日　　南)
16 本　田　葉　月(延岡市立南中)
17 関　山　　楓　(レッドバード)
18 平　島　瑞　季(宮　崎　商　業)
19 清　武　里　美(大　　塚　　中)
20 堀　内　麻　希(高城スマッシュ)
21 奈　須　彩　夏(日　　向)
22 谷　口　　希　(高　　城)
23 山　田　珠　梨(飯　　野　　中)
24 小八重　友　里(大淀スポーツ)
25 椎　葉　祐美子(延　　岡)
26 宮　崎　みなみ(大　　宮　　中)

第 2 ﾌﾞﾛｯｸ
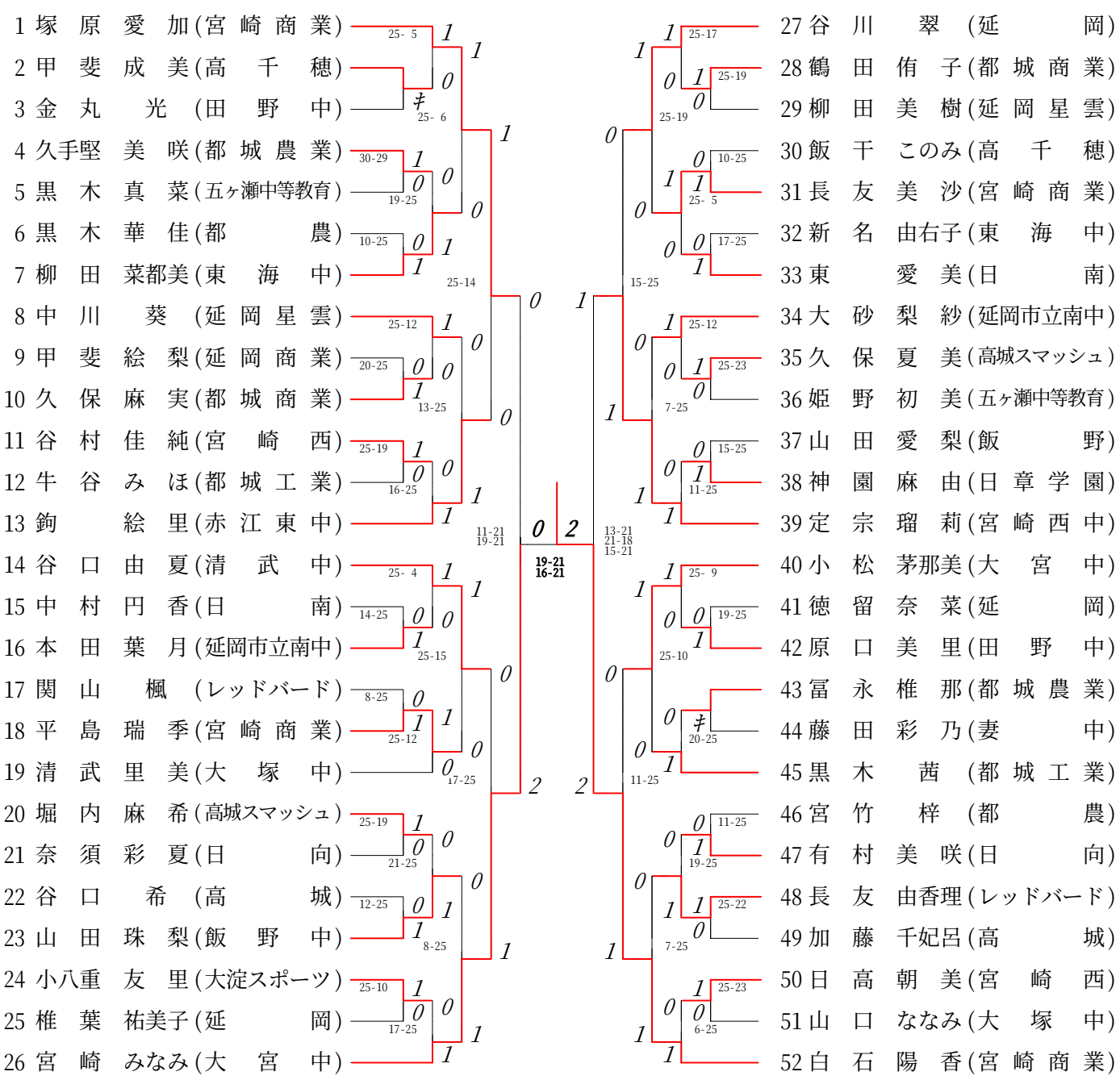
27 谷　川　　翠　(延　　岡)
28 鶴　田　侑　子(都　城　商　業)
29 柳　田　美　樹(延　岡　星　雲)
30 飯　干　このみ(高　　千　　穂)
31 長　友　美　沙(宮　崎　商　業)
32 新　名　由右子(東　　海　　中)
33 東　　愛　美(日　　南)
34 大　砂　梨　紗(延岡市立南中)
35 久　保　夏　美(高城スマッシュ)
36 姫　野　初　美(五ヶ瀬中等教育)
37 山　田　愛　梨(飯　　野)
38 神　園　麻　由(日　章　学　園)
39 定　宗　瑠　莉(宮　崎　西　中)
40 小　松　茅那美(大　　宮　　中)
41 徳　留　奈　菜(延　　岡)
42 原　口　美　里(田　　野　　中)
43 冨　永　椎　那(都　城　農　業)
44 藤　田　彩　乃(妻　　中)
45 黒　木　　茜　(都　城　工　業)
46 宮　竹　　梓　(都　　農)
47 有　村　美　咲(日　　向)
48 長　友　由香理(レッドバード)
49 加　藤　千妃呂(高　　城)
50 日　高　朝　美(宮　　崎　　西)
51 山　口　ななみ(大　　塚　　中)
52 白　石　陽　香(宮　崎　商　業)