宮崎県高等学校体育連盟バドミントン専門部

平成 21 年度宮崎県高等学校総合体育大会バドミントン競技大会の試合結果について

平成 21 年度高校総体バドミントン競技大会の結果を掲載いたします。尚、内容につきましては、あくまでも補助的なものであるという点にご留意下さい。また、この内容は宮崎県バドミントン協会のご厚意により、掲載していただいております。当ホームページへのお問い合わせはご遠慮願います。

2009年度　高校総体　団体:男子　:バドミントン

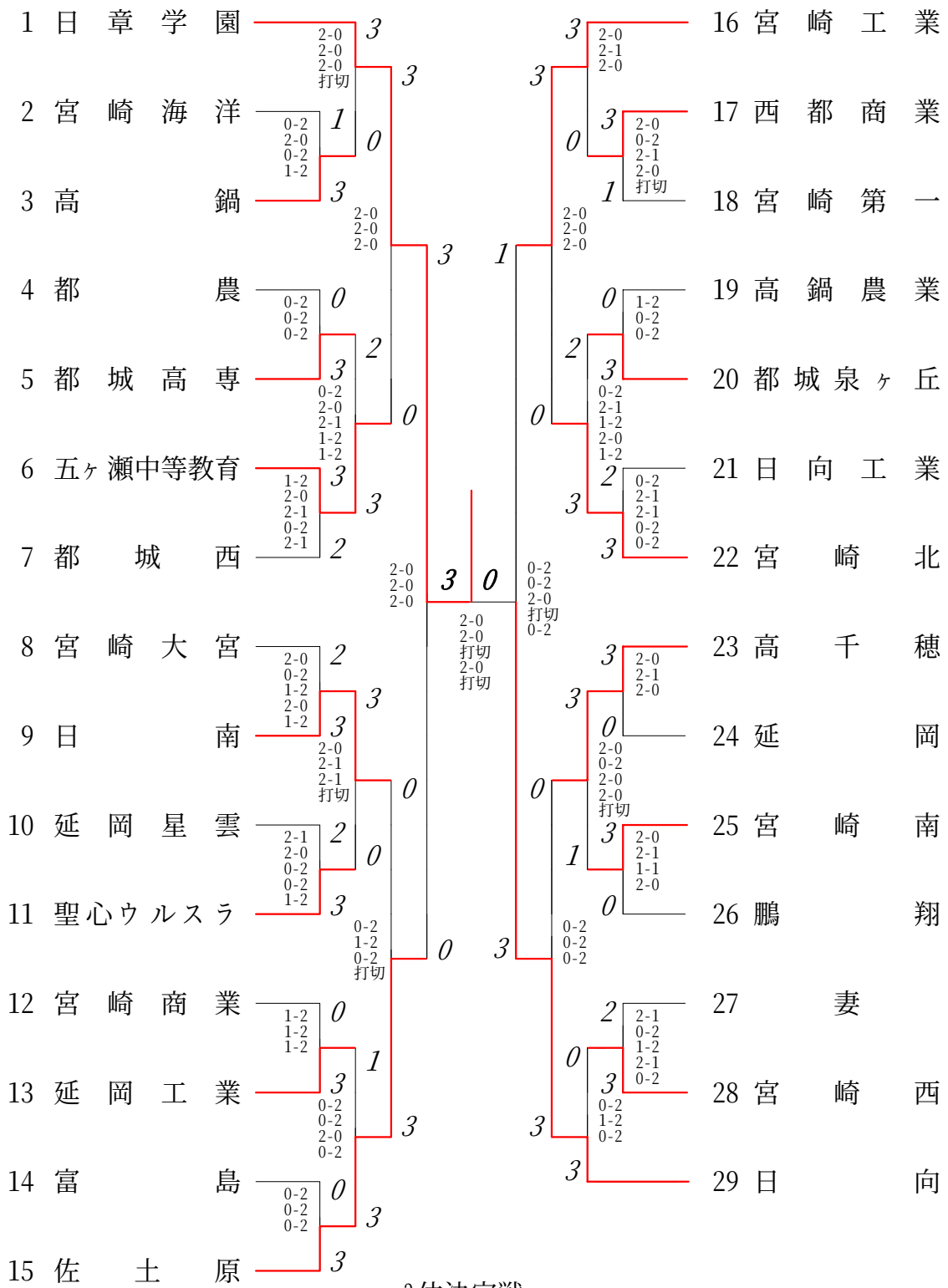

2位決定戦

日向　　3 対 1　佐土原

2009年度　高校総体　団体:女子　:バドミントン

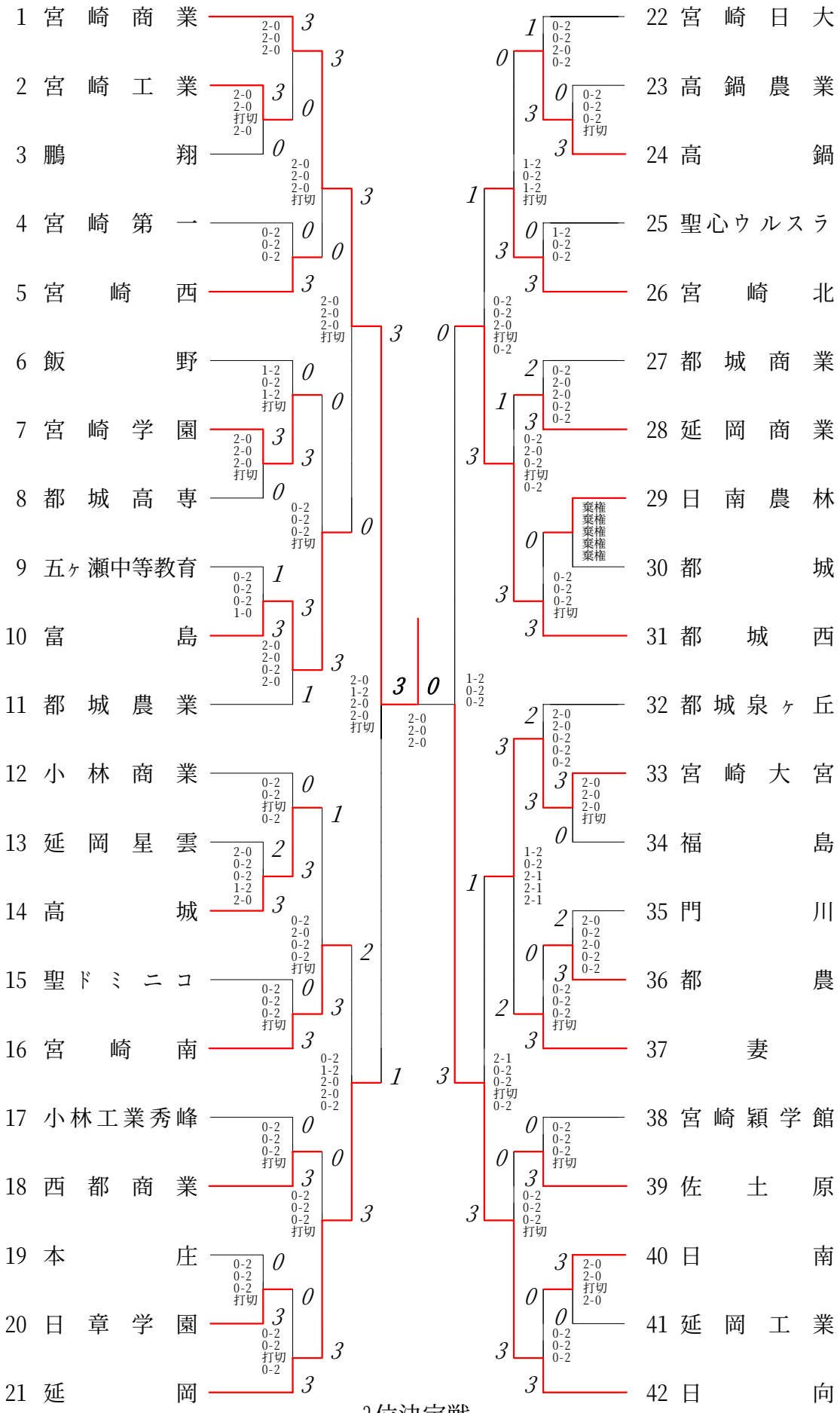

2位決定戦

延岡　　3 対 1　日向

2009年度　高校総体　男子 ﾀﾞﾌﾞﾙｽ　:ﾊﾞﾄﾞﾐﾝﾄﾝ

第 1 ﾌﾞﾛｯｸ

1 渡邊達哉 (日章学園)
2 定宗隆一郎 / 黒木佑弥 (宮崎第一)
3 溝口勇樹 / 稲留健人 (都城農業)
4 田上晃星 / 植村真 (都農)
5 黒金拓也 / 谷口勇次 (宮崎西)
6 田之上房寛 / 金丸拳也 (日向工業)
7 黒木祐一 / 新名健太 (富島)
8 三輪汰成 / 吉岡拓 (延岡工業)
9 桑原星吾 / 杉尾貴志 (五ヶ瀬中等教育)
10 中村文英 / 三原堅太 (日向)
11 湯村巧磨 / 田中宏明 (佐土原)
12 林昌利 / 後藤匡生 (延岡商業)
13 金子真大 / 若松壮丞 (鵬翔)
14 中原勇紀 / 馬庭慧 (都城高専)
15 中道慎也 / 瀬口隼人 (都城西)
16 岩下友輝 / 篠原盛太郎 (西都商業)
17 小山真 / 蓑田真宏 (高鍋)
18 新名匠 / 飯干翼 (高千穂)
19 本田希 / 佐伯亮一 (宮崎南)
20 宇都遼太郎 / 中野佑亮 (宮崎大宮)
21 犀川雄二 / 大元田優人 (都城泉ヶ丘)
22 永田優輔 / 野本ひろき (日南)
23 山下稔貴 / 黒木雄太 (宮崎工業)
24 濱田圭亮 / 深沢祐介 (高鍋農業)
25 種市信行 / 小島光貴 (延岡)
26 西村桂一 / 迫洋輔 (宮崎北)
27 福島正樹 / 神園弘太 (宮崎商業)

第 2 ﾌﾞﾛｯｸ

28 渡部佑介 / 本多貴博 (宮崎工業)
29 植田浩司 / 鉤利貴 (宮崎南)
30 小久保翔吾 / 熊本貴寛 (延岡星雲)
31 椎葉巧規 / 桑畑賢一 (宮崎商業)
32 吉田圭 / 中村健一 (聖心ウルスラ)
33 作元仁志 / 原田和彦 (日南)
34 小森大介 / 竹人誠 (高鍋農業)
35 木津駿斗 / 河野健太郎 (宮崎北)
36 今村真一 / 平島将大 (都城泉ヶ丘)
37 河野智彦 / 江藤伶 (日向工業)
38 松尾浩紀 / 日高亮 (宮崎大宮)
39 甲田憲外 / 佐藤彰哉 (高千穂)
40 重松潤 / 宮田慧 (鵬翔)
41 吉野智哉 / 桐山幸也 (西都商業)
42 伊東良介 / 日高賢太 (佐土原)
43 緒方友亮 / 栗崎拓亜 (延岡工業)
44 松崎龍馬 / 別府直樹 (都城高専)
45 橋口陽輔 / 中島渉 (日南学園)
46 渡邉寛樹 / 濱砂亮人 (日章学園)
47 吉野司 / 吉野広樹 (本庄)
48 黒木恭平 / 野中翔太 (宮崎第一)
49 梅田晋之介 / 徳田直樹 (高鍋)
50 権藤夏樹 / 木下虹介 (五ヶ瀬中等教育)
51 萬代康裕 / 千原大幸 (都城西)
52 柴田喜登 / 新坂猛 (宮崎海洋)
53 朝日晃一 / 白川健太 (宮崎西)
54 河野尚史 / 青山脩太 (妻)
55 高橋知宏 / 中城拓也 (日向)

2009年度　高校総体　男子 ﾀﾞﾌﾞﾙｽ　:バドミントン

第 3 ﾌﾞﾛｯｸ

56 (川崎 誠 / 小森園 慎之輔)(日章学園) 21- 6, 21- 7
57 (高橋 洋二郎 / 横田 彩人)(宮崎商業) 25-13
58 (矢野 健太朗 / 諸岡 一明)(富島) 21- 3, 21-10
59 (河内 貴洋 / 持原 裕来)(延岡工業) 26-24
60 (甲斐 晴樹 / 白石 直也)(五ヶ瀬中等教育) 21-16, 18-21, 14-21
61 (大津 安弘 / 川崎 翔太)(西都商業) 13-25
62 (長友 俊稀 / 外山 洵)(宮崎海洋) 21-12, 21-14
63 (川崎 竜平 / 東 晋之輔)(日南) 25-12
64 (上田 翔 / 黒木 憲)(都農) 15-21, 9-21
65 (船ヶ山 忠嗣 / 塩部 公介)(宮崎南) 10-25
66 (吉田 翔平 / 松下 将之)(日向) 21- 4, 21- 8
67 (井上 健吾 / 緒方 駿)(妻) 16-25
68 (蒲生 城久 / 與田 祐貴)(都城泉ヶ丘) 18-21, 12-21
69 (種市 正直 / 梅木 晶仁)(高鍋農業) 21-14, 14-21, 21-12
70 (小手川 隆弘 / 日髙 敏輝)(佐土原) 21-16, 21-10
71 (有田 昴志 / 廣田 遼)(宮崎北) 25-15
72 (児玉 幹裕 / 前田 悠佑)(聖心ウルスラ) 21-16, 21-19
73 (竹山 輝 / 五十嵐 圭)(都城高専) 25-22
74 (角田 龍司 / 黒木 正俊)(都城西) 21-14, 13-21, 18-21
75 (山崎 悠加 / 鶴田 修一)(宮崎第一) 9-25
76 (西澤 宗弘 / 赤木 宏充)(日向工業) 19-21, 20-22
77 (藤本 昂平 / 村上 直哉)(延岡) 25-14
78 (小田 大介 / 白坂 健汰)(延岡星雲) 10-21, 19-21
79 (関山 広郷 / 油布 達郎)(宮崎西) 16-25
80 (飯干 勝浩 / 熊本 祐也)(宮崎工業) 17-21, 16-21
81 (下田 修太郎 / 木之下 博則)(鵬翔) 25-20
82 (山本 聡 / 犀川 誠二)(宮崎大宮) 15-21, 5-21
83 (飯干 勇斗 / 飯干 靖之)(高千穂)

第 4 ﾌﾞﾛｯｸ

84 (緒方 康平 / 菜野 航希)(妻)
85 (小前田 佑介 / 前田 剛志)(延岡工業) 22-20, 16-21, 21-16
86 (亀田 大介 / 奥 祐介)(宮崎工業) 12-25
87 (中野 良太 / 猪崎 隆道)(日南) 22-25
88 (北村 剛志 / 西俣 勇紀)(西都商業) 15-21, 9-21
89 (黒木 拓哉 / 山元 涼太)(日向) 25- 4
90 (平岡 敬太 / 松田 陸)(延岡星雲) 21-12, 21-18
91 (阪元 甲子郎 / 山浦 駿樹)(五ヶ瀬中等教育) 25-15
92 (戸高 正晃 / 甲斐 一穂)(高千穂) 21- 9, 21-13
93 (木戸 智大 / 黒木 彰)(宮崎大宮) 19-25
94 (村永 将大 / 木佐貫 将司)(都城泉ヶ丘) 21-16, 13-21, 21-19
95 (白川 大裕 / 小玉 奨)(宮崎商業) 25-16
96 (日髙 勇樹 / 木戸 英史郎)(延岡) 18-21, 18-21
97 (今別府 勇太 / 中吉 高平)(都城西) 4-21, 12-21
98 (小林 文太 / 児玉 誉幸)(宮崎南) 21-14, 21- 5
99 (長尾 拓真 / 長尾 翔真)(鵬翔) 27-25
100 (濱砂 勝斗 / 牧野 剛弘)(宮崎北) 17-21, 21-23
101 (平木 貴大 / 岡田 和樹)(宮崎第一) 25-22
102 (吉川 憲一 / 西村 晃郁)(聖心ウルスラ) 7-21, 21-16, 15-21
103 (山田 章裕 / 榊原 有彌)(宮崎西) 5-21, 6-21
104 (渡邊 勇樹 / 牧崎 浩大)(都城農業) 25-23
105 (廣濱 祥 / 牟田原 竜成)(都城高専) 9-21, 5-21
106 (黒木 渉貴 / 黒木 尚平)(日向工業) 14-25
107 (落合 康介 / 川越 智史)(佐土原) 8-21, 10-21
108 (笹栗 恵人 / 黒木 祐輔)(高鍋農業) 19-25
109 (銀鏡 晃司 / 清 真輝)(高鍋) 6-21, 7-21
110 (西田 昂史 / 柳田 涼祐)(日章学園)

0 2
12-21
14-21

決勝2009年度　高校総体　男子 ﾀﾞﾌﾞﾙｽ　:ﾊﾞﾄﾞﾐﾝﾄﾝ

渡邊達哉 定宗隆一郎	(日章学園)	21-13 21-14	2
西田昂史 柳田涼祐	(日章学園)		0

3位決定戦

渡部佑介 本多貴博	(宮崎工業)	20-22 17-21	0
川崎誠 小森園慎之輔	(日章学園)		2

2009年度　高校総体　女子 ﾀﾞﾌﾞﾙｽ　:バドミントン

第 1 ﾌﾞﾛｯｸ

1 岩本 柚美 / 壽実里 (宮崎商業)
2 増田 優美 / 西綾 沙加 (飯野)
3 小川 由貴 / 柳田 美樹 (延岡星雲)
4 西 彩香 / 小角 莉沙 (小林商業)
5 石本 詩織 / 榮眞音 (都城泉ヶ丘)
6 濱砂 里実 / 岩倉 末咲 (西都商業)
7 宮竹 梓 / 黒木 華佳 (都農)
8 國方 綾乃 / 高山 理恵 (延岡)
9 窪田 美里 / 田中 美由紀 (小林工業秀峰)
10 西岡 知咲 / 小田 亜貴子 (富島)
11 平野 蓉子 / 竹之内 紀乃 (宮崎大宮)
12 椨松 美由紀 / 小林 令奈 (都城商業)
13 渡邊 由佳 / 藤本 めぐみ (宮崎北)
14 下村 美紀 / 東水流 美里 (都城)
15 田中 沙也加 / 田代 晴菜 (日南)
16 大野 華寿美 / 高橋 星満 (宮崎第一)
17 松田 こむぎ / 上杉 ちあき (門川)
18 林田 枝里 / 甲斐 絵梨 (延岡商業)
19 平岩 彩香 / 園田 由佳 (都城西)
20 加藤 恵李 / 斉藤 由香 (宮崎日大)
21 岩村 由香 / 桑山 美香 (福島)
22 泊 由香 / 清原 のぞみ (宮崎西)
23 生駒 桃子 / 黒木 美鈴 (高鍋農業)
24 迫田 麻由美 / 菊田 董 (宮崎南)
25 黒木 みなみ / 児玉 恵理香 (本庄)
26 日高 美咲 / 川越 麻美 (宮崎学園)
27 竹井 美奈子 / 猪崎 こころ (日南農林)
28 平川 祐衣 / 蕨野 綾香 (都城農業)
29 石野 めぐみ / 坂本 愛佳 (日向)
30 榎本 愛里 / 今村 ひかり (五ヶ瀬中等教育)
31 温水 菜月 / 持永 芽実 (都城高専)
32 黒木 まなみ / 萱島 有沙 (宮崎穎学館)
33 畑中 彩華 / 永崎 由妃 (高城)
34 松葉 彩佳 / 池田 芙有美 (佐土原)
35 中川 美奈 / 佐伯 久美 (聖心ウルスラ)
36 嶋田 万里子 / 原田 美紀 (日章学園)
37 猪俣 礼奈 / 前潟 ゆう (高鍋)
38 甲斐 成美 / 甲斐 葵 (高千穂)
39 横山 愛 / 西 玲香 (妻)

第 2 ﾌﾞﾛｯｸ

40 相星 友紀子 / 三苫 聡美 (宮崎南)
41 高橋 遼 / 河野 しずか (日章学園)
42 大越 悠里 / 島田 七実 (宮崎日大)
43 日高 美沙妃 / 小村 彩乃 (宮崎西)
44 黒木 茜 / 牛谷 みほ (都城工業)
45 中川 葵 / 染矢 裕美子 (延岡星雲)
46 久手堅 美咲 / 大脇 春香 (都城農業)
47 荒木 しのぶ / 甲斐 里美 (聖心ウルスラ)
48 小嶋 千晶 / 江藤 愛弥 (高鍋)
49 松田 佐織 / 児玉 恵梨加 (門川)
50 奥野 絵理 / 新名 由真子 (宮崎学園)
51 藤原 美沙子 / 景山 義子 (高鍋農業)
52 満徳 愛美 / 泊 美由貴 (小林商業)
53 甲斐 紋未 / 安田 知里 (延岡工業)
54 水野 あゆみ / 西村 香里 (富島)
55 黒木 ゆう子 / 山之内 小春 (日向)
56 野中 美佑 / 大野 由眞 (宮崎北)
57 坂本 真理花 / 吉松 知里 (宮崎第一)
58 杉田 佳奈 / 平島 瑞季 (宮崎商業)
59 川崎 理紗 / 八代 あずさ (日南)
60 帆鷲 美咲 / 児玉 莉子 (聖ドミニコ)
61 寶満 有季奈 / 渡邊 由佳 (本庄)
62 金丸 華純 / 河野 亜花菜 (都農)
63 嶋野 はるか / 東野 梓 (都城泉ヶ丘)
64 阪本 有樹乃 / 森崎 菜穂美 (鵬翔)
65 久保 麻実 / 上野 結衣 (都城商業)
66 濱田 葵 / 神田 絵莉菜 (延岡商業)
67 安藤 出朋 / 森重 香穂 (佐土原)
68 加藤 千妃呂 / 阿多 美咲 (高城)
69 福留 耀 / 内村 友美 (都城高専)
70 田中 寛子 / 岩満 芽久美 (福島)
71 那須 真智子 / 邊木園 弥生 (小林工業秀峰)
72 上別府 美月 / 岳野 美有希 (飯野)
73 森 あかね / 大西 真里奈 (西都商業)
74 二見 紗矢香 / 鶴田 智恵美 (都城西)
75 諸岡 若葉 / 姫野 結衣 (五ヶ瀬中等教育)
76 小野 美遥 / 長利 智佳 (宮崎大宮)
77 工藤 みなみ / 那須 愛実 (延岡)

2009年度　高校総体　女子 ﾀﾞﾌﾞﾙｽ　:ﾊﾞﾄﾞﾐﾝﾄﾝ

第 3 ﾌﾞﾛｯｸ

78 (川崎 亜衣 / 長崎 梓紗)(宮崎工業)
79 (岡崎 美緒 / 池田 栞里)(都城高専)
80 (吉川 由紀 / 山野 愛美)(小林商業)
81 (佐藤 香菜 / 髙萩 理那)(延岡星雲)
82 (山田 実咲 / 大髙 真知子)(富島)
83 (鬼塚 菜緒 / 永友 千穂美)(福島)
84 (甲斐 莉子 / 古川 しおり)(宮崎北)
85 (河野 美音 / 白川 夏帆)(宮崎南)
86 (木下 光世 / 前田 沙弓)(都城商業)
87 (垣内 美里 / 又木 明日見)(宮崎学園)
88 (緒方 千恵 / 丸山 綾香)(西都商業)
89 (中村 円香 / 田村 波愛)(日南)
90 (平部 彩乃 / 日高 真子)(日南農林)
91 (飯干 このみ / 飯干 綾)(高千穂)
92 (幸崎 安未 / 澁谷 美希)(日向)
93 (宮脇 香織 / 進来 真実子)(妻)
94 (宮崎 さゆり / 公文 美里)(宮崎日大)
95 (姫野 初美 / 大戸 美幸)(五ヶ瀬中等教育)
96 (伊藤 千奈 / 甲斐 遥)(延岡商業)
97 (岩山 亜加梨 / 米澤 由加梨)(都城農業)
98 (河野 有加 / 橋口 留伊)(佐土原)
99 (重留 咲紀 / 山田 愛梨)(飯野)
100 (山本 結菜 / 日高 香織)(延岡)
101 (日高 成美 / 吉川 詩織)(宮崎潁学館)
102 (今井 美里 / 甲斐 麻美)(宮崎大宮)
103 (丸尾 笙子 / 小原 眞子)(小林工業秀峰)
104 (田口 沙恵美 / 新居 真子)(聖心ウルスラ)
105 (中井 葵 / 迫田 奈々江)(聖ドミニコ)
106 (森園 あおい / 日高 希海)(日章学園)
107 (林 一美 / 北嶋 理沙)(高鍋農業)
108 (永峯 舞子 / 俵真 穂)(高鍋)
109 (関 瞳 / 上野 未佳)(都城西)
110 (森 彩香 / 芦原 理子)(門川)
111 (堀内 緑 / 小玉 千月)(都城泉ヶ丘)
112 (中西 理紗 / 谷口 希)(高城)
113 (橋口 奈都美 / 永友 美由記)(都農)
114 (竹下 尚子 / 黒木 真奈美)(宮崎西)
115 (宮越 和夏 / 黒河 友里)(宮崎商業)

25- 3　25-27　21-16 21-11　23-25　21-10 17-21 21-13　25-21　19-21 11-21　23-25　22-20 21-14　25-13　25-15　21-17 21- 7　3-25　14-21 15-21　25- 8　17-21 16-21　24-26　5-25　26-24 21-18　25-18　23-25　21- 6 21-10　25- 5　14-21 12-21　16-25　7-21 6-21　6-25　11-25　17-21 14-21　18-25　10-21 7-21　25-17　21-14 13-21 11-21　17-25　7-21 6-21　25-23　12-25

第 4 ﾌﾞﾛｯｸ

116 (河野 亜美 / 満行 晴菜)(宮崎北)
117 (三島 直子 / 山本 佳奈)(延岡工業)
118 (斉藤 真奈 / 杉尾 真美)(高鍋農業)
119 (下村 亜梨沙 / 吉松 沙織)(小林商業)
120 (黒木 真菜 / 藤原 靖代)(五ヶ瀬中等教育)
121 (佐藤 栞 / 三原 雪栄)(宮崎第一)
122 (小野田 真心 / 末田 みさと)(小林工業秀峰)
123 (谷口 心海 / 蛯原 麻耶)(日南)
124 (安田 実里 / 本吉 亜由美)(日向)
125 (山本 成美 / 海野 侑稀美)(都農)
126 (冨永 椎那 / 東郷 美幸)(都城農業)
127 (江口 榛香 / 緒方 夕姫)(都城高専)
128 (緒方 夏生 / 武田 華世)(西都商業)
129 (井戸川 瑞季 / 岸本 祥佳)(日南農林)
130 (瀧本 聡美 / 谷川 翠)(延岡)
131 (三善 由華 / 松林 晃代)(高城)
132 (石井 明奈 / 諸岡 彩)(富島)
133 (田中 ひかる / 甲斐 智景)(本庄)
134 (川口 香菜美 / 長倉 千幸)(宮崎南)
135 (中村 文音 / 後藤 彩女)(聖心ウルスラ)
136 (鶴田 侑子 / 永田 志織)(都城商業)
137 (伊藤 麻衣子 / 福元 菜央)(宮崎学園)
138 (森之本 唯 / 北田 翔子)(高鍋)
139 (宮本 奈菜 / 杉尾 志帆)(妻)
140 (坊地 実 / 坂口 春菜)(都城泉ヶ丘)
141 (大山 莉果 / 渡邉 里沙)(門川)
142 (木村 菜美 / 坂元 裕美)(鵬翔)
143 (斉藤 彩美 / 萩原 未央)(都城聴覚)
144 (甲斐 美咲 / 比江島 那緒)(宮崎大宮)
145 (上之田 裕理 / 池田 実優)(都城)
146 (高野 志保 / 富田 永佳)(日章学園)
147 (福永 歩 / 土持 奏絵)(都城西)
148 (諌山 綾佳 / 奥野 綾子)(宮崎西)
149 (河野 玲奈 / 末吉 礼)(日南学園)
150 (鈴木 ゆま / 中山 里沙)(福島)
151 (甲斐 友奈 / 山本 玲菜)(延岡商業)
152 (久本 美樹 / 有村 玲那)(聖ドミニコ)
153 (西川 咲 / 小松 趣羽子)(宮崎商業)

25- 7　25-18　21- 8 21- 6　25-21　17-21 19-21　25- 9　14-21 10-21　4-25　7-21 21-19 15-21　25-23　25-17　21-12 23-21　25-18　5-21 15-21　25- 5　16-21 22-20 21-15　25- 9　18-25　19-21 21-16 9-21　25-12　20-25　21-10 21- 7　25-18　21-19 15-21 19-21　25-10　18-21 19-21　25-18　5-25　8-21 11-21　25-13　9-21 8-21　22-25　7-21 12-21　25-12　2-21 6-21　25-16　7-25

0 | 2
13-21
19-21

決勝2009年度　高校総体　女子 ﾀﾞﾌﾞﾙｽ　:ﾊﾞﾄﾞﾐﾝﾄﾝ

岩本 柚美 壽本 実里	(宮崎商業)	21-18 19-21 21-15	2 1
西川 咲 小松 趣羽子	(宮崎商業)		

3位決定戦

工藤 みなみ 那須 愛実	(延岡)	21-14 22-20	2 0
川﨑 亜衣 長﨑 梓紗	(宮崎工業)		

2009年度 高校総体 男子 ｼﾝｸﾞﾙｽ ：ﾊﾞﾄﾞﾐﾝﾄﾝ

第 1 ﾌﾞﾛｯｸ

1 渡 邊 達 哉(日 章 学 園)
2 吉 野 広 樹(本 庄)
3 持 原 裕 来(延 岡 工 業)
4 黒 木 晃 (西 都 商 業)
5 長 友 翔 大(宮 崎 西)
6 日 髙 敏 輝(佐 土 原)
7 小 玉 奨 (宮 崎 商 業)
8 吉 田 圭 (聖心ウルスラ)
9 熊 本 貴 寛(延 岡 星 雲)
10 福 島 正 樹(宮 崎 北)
11 黒 木 尚 平(日 向 工 業)
12 白 石 直 也(五ヶ瀬中等教育)
13 桒 野 航 希(妻)
14 稲 留 健 人(都 城 農 業)
15 東 晋之輔(日 南)
16 新 名 健 太(富 島)
17 五十嵐 圭 (都 城 高 専)
18 山 本 聡 (宮 崎 大 宮)
19 飯 干 勝 浩(宮 崎 工 業)
20 蒲 生 城 久(都城泉ヶ丘)
21 笹 栗 恵 人(高 鍋 農 業)
22 佐 伯 亮 一(宮 崎 南)
23 溝 口 勇 樹(宮 崎 第 一)
24 甲 田 憲 外(高 千 穂)
25 蓑 田 真 宏(高 鍋)
26 重 松 潤 (鵬 翔)
27 村 上 直 哉(延 岡)
28 黒 木 正 俊(都 城 西)
29 高 橋 知 宏(日 向)

第 2 ﾌﾞﾛｯｸ

30 今別府 勇 太(都 城 西)
31 長 友 泰 志(佐 土 原)
32 佐 藤 大 収(延 岡 星 雲)
33 中 村 洸 彦(西 都 商 業)
34 日 髙 亮 (宮 崎 大 宮)
35 中 村 文 英(五ヶ瀬中等教育)
36 黒 木 雄 太(宮 崎 工 業)
37 下 田 修太郎(鵬 翔)
38 森 駿 太(日 向)
39 青 山 脩 太(妻)
40 桑 原 星 吾(延 岡 工 業)
41 植 田 浩 司(宮 崎 南)
42 渡 邉 寛 樹(日 章 学 園)
43 河 野 徹 (宮 崎 海 洋)
44 赤 木 宏 充(日 向 工 業)
45 山 田 章 裕(宮 崎 西)
46 鶴 田 修 一(宮 崎 第 一)
47 村 永 将 大(都城泉ヶ丘)
48 梅 木 晶 仁(高 鍋 農 業)
49 後 藤 匡 生(延 岡 商 業)
50 渡 邊 雄 大(宮 崎 商 業)
51 廣 田 遼 (宮 崎 北)
52 本 田 希 (高 千 穂)
53 髙 木 翼 (富 島)
54 木 戸 英史郎(延 岡)
55 牟田原 竜 成(都 城 高 専)
56 中 野 良 太(日 南)
57 前 田 聖 治(聖心ウルスラ)
58 内野宮 瑛 (都 農)
59 梅 田 晋之介(高 鍋)

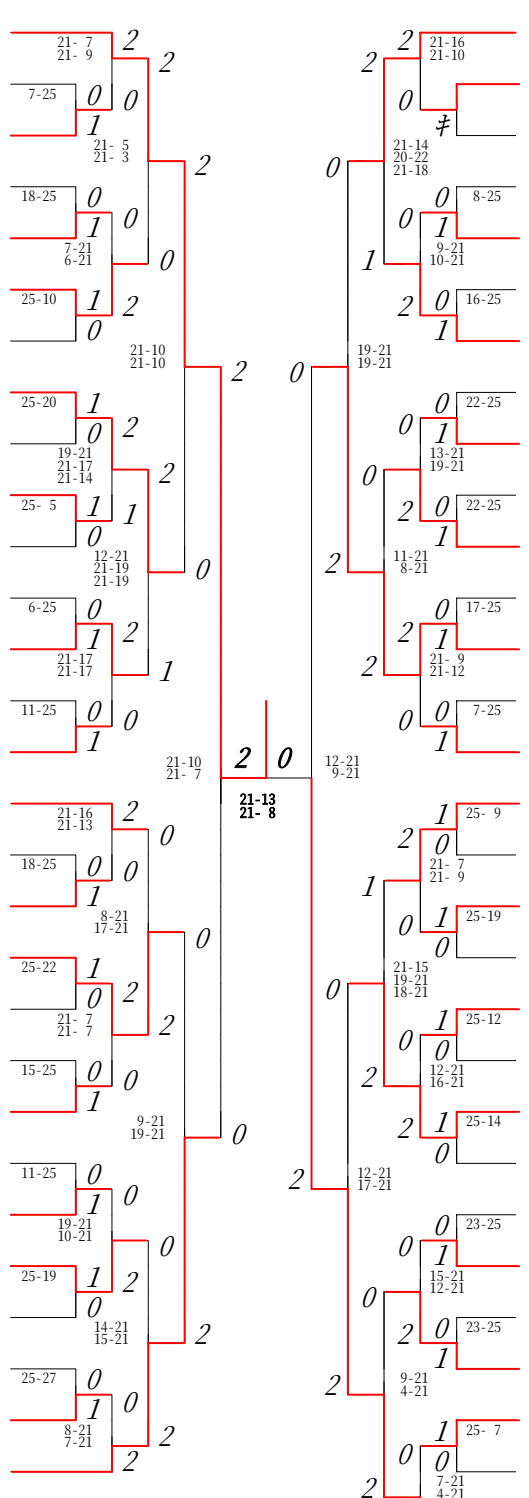

2009年度　高校総体　男子 ｼﾝｸﾞﾙｽ　:ﾊﾞﾄﾞﾐﾝﾄﾝ

第 3 ﾌﾞﾛｯｸ

60 吉野智哉(西都商業)
61 高城翔太郎(都城泉ヶ丘)
62 和田祥平(宮崎西)
63 中原勇紀(鵬翔)
64 黒金拓也(都農)
65 徳永勁也(富島)
66 緒方友亮(延岡工業)
67 長友俊稀(宮崎海洋)
68 馬場崇碩(宮崎南)
69 野本ひろき(日南)
70 小森園慎之輔(日章学園)
71 亀田大介(宮崎工業)
72 河野智彦(日向工業)
73 深沢祐介(高鍋農業)
74 木津駿斗(宮崎北)
75 飯干勇斗(高千穂)
76 岡田和樹(宮崎第一)
77 清水亮磨(宮崎商業)
78 田中宏明(佐土原)
79 清真輝(高鍋)
80 瀬口隼人(都城西)
81 西村晃郁(聖心ウルスラ)
82 横谷幸紀(高城)
83 松田陸(延岡星雲)
84 木戸智大(宮崎大宮)
85 渡邊勇樹(都城農業)
86 廣濱祥(都城高専)
87 権藤夏樹(五ヶ瀬中等教育)
88 吉田翔平(日向)

第 4 ﾌﾞﾛｯｸ

89 阪元甲子郎(五ヶ瀬中等教育)
90 児玉誉幸(宮崎南)
91 茅野正行(宮崎西)
92 高橋洋二郎(宮崎商業)
93 黒木祐一(日向工業)
94 長尾拓真(鵬翔)
95 熊本祐也(宮崎工業)
96 小薗佑介(延岡工業)
97 西村桂一(延岡)
98 別府(都城高専)
99 小森大介(高鍋農業)
100 中島渉(日南学園)
101 小田大介(延岡星雲)
102 永田優輔(都城泉ヶ丘)
103 犀川雄二(宮崎大宮)
104 児玉幹裕(聖心ウルスラ)
105 千原大幸(都城西)
106 作元仁志(日南)
107 伊東良介(佐土原)
108 山元涼太(日向)
109 柴田喜登(宮崎海洋)
110 上田翔(都農)
111 田上晃星(都城農業)
112 牧野剛弘(宮崎北)
113 野中翔太(宮崎第一)
114 矢野健太朗(富島)
115 飯干冠輔(高千穂)
116 小松勇気(西都商業)
117 西田昂史(日章学園)

2009年度　高校総体　男子 ｼﾝｸﾞﾙｽ　:ﾊﾞﾄﾞﾐﾝﾄﾝ

第 5 ﾌﾞﾛｯｸ

118 定　宗　隆一郎(日　章　学　園)
119 林　　昌　利(佐　土　原)
120 松　葉　信　哉(富　　島)
121 竹　山　　輝　(都　城　高　専)
122 高　木　一　孝(高　　鍋)
123 岩　下　友　輝(都　城　西)
124 植　村　　真　(都　　農)
125 緒　方　康　平(　　妻　　)
126 松　下　将　之(日　　向)
127 白尾　　佳祐　(都城泉ヶ丘)
128 桐　山　幸　也(西　都　商　業)
129 橋　口　陽　輔(日　南　学　園)
130 榊　原　有　彌(宮　崎　西)
131 鉤　　利　貴(宮　崎　南)
132 神　園　弘　太(宮　崎　商　業)
133 種　市　正　直(高　鍋　農　業)
134 宮　田　　慧　(鵬　　翔)
135 黒　木　佑　弥(宮　崎　第　一)
136 日　髙　勇　樹(延　　岡)
137 木　下　虹　介(五ヶ瀬中等教育)
138 中　村　健　一(聖心ウルスラ)
139 黒　木　渉　貴(日　向　工　業)
140 原　田　和　彦(日　　南)
141 白　坂　健　汰(延　岡　星　雲)
142 前　田　剛　志(延　岡　工　業)
143 河　野　健太郎(宮　崎　北)
144 佐　藤　彰　哉(高　千　穂)
145 松　尾　浩　紀(宮　崎　大　宮)
146 渡　部　佑　介(宮　崎　工　業)

第 6 ﾌﾞﾛｯｸ

147 飯　干　　翼　(高　千　穂)
148 日　高　賢　太(佐　土　原)
149 猪　崎　隆　道(日　　南)
150 徳　田　直　樹(高　　鍋)
151 緒　方　　駿　(　　妻　　)
152 與　田　祐　貴(都城泉ヶ丘)
153 前　田　悠　佑(聖心ウルスラ)
154 諸　岡　一　明(富　　島)
155 安　倍　俊　宏(宮　崎　西)
156 渡　川　亜　育(宮　崎　商　業)
157 種　市　信　行(高　鍋　農　業)
158 犀　川　誠　二(宮　崎　大　宮)
159 濱　砂　勝　斗(宮　崎　北)
160 吉　岡　　拓　(延　岡　工　業)
161 小　林　文　太(宮　崎　南)
162 萬　代　康　裕(都　城　西)
163 木之下　博　則(鵬　　翔)
164 馬　場　義　貴(都　城　高　専)
165 奥　　祐　介(宮　崎　工　業)
166 大　津　安　弘(西　都　商　業)
167 黒　木　　憲　(都　　農)
168 牧　崎　浩　大(都　城　農　業)
169 柳　田　涼　祐(日　章　学　園)
170 下　窪　佑　輔(延　岡　星　雲)
171 西　澤　宗　弘(日　向　工　業)
172 山　浦　駿　樹(五ヶ瀬中等教育)
173 山　崎　悠　加(宮　崎　第　一)
174 金　子　真　大(延　岡　商　業)
175 中　城　拓　也(日　　向)

2009年度　高校総体　男子 ｼﾝｸﾞﾙｽ　:ﾊﾞﾄﾞﾐﾝﾄﾝ

第 7 ﾌﾞﾛｯｸ

176 小手川　隆　弘 (佐　土　原)
177 川　崎　　誠　(日 章 学 園)
178 松　崎　龍　馬 (都 城 高 専)
179 新　名　　匠　(高　　鍋)
180 三　輪　汰　成 (富　　島)
181 三　原　堅　太 (日　　向)
182 西　俣　勇　紀 (西 都 商 業)
183 三　角　利　彦 (高 鍋 農 業)
184 吉　野　　司　(本　　庄)
185 山之上　翔　悟 (宮　崎　南)
186 有　田　昴　志 (宮　崎　北)
187 栗　崎　拓　亜 (延 岡 工 業)
188 飯　干　靖　之 (高　千　穂)
189 河　野　尚　史 (　　妻　　)
190 若　松　壮　丞 (鵬　　翔)
191 平　岡　敬　太 (延 岡 星 雲)
192 金　丸　拳　也 (日 向 工 業)
193 新　坂　　猛　(宮 崎 海 洋)
194 木佐貫　将　司 (都城泉ヶ丘)
195 中　野　佑　亮 (宮 崎 大 宮)
196 立　石　　慧　(宮　崎　西)
197 甲　斐　晴　樹 (五ヶ瀬中等教育)
198 吉　川　一　憲 (聖心ウルスラ)
199 中　吉　高　平 (都　城　西)
200 川　越　啓　貴 (宮 崎 商 業)
201 小　能　聖　翔 (都 城 聴 覚)
202 小　島　光　貴 (延　　岡)
203 平　木　貴　大 (宮 崎 第 一)
204 川　崎　竜　平 (日　　南)
205 本　多　貴　博 (宮 崎 工 業)

第 8 ﾌﾞﾛｯｸ

206 黒　木　拓　哉 (日　　向)
207 迫　　洋　輔 (宮　崎　北)
208 銀　鏡　晃　司 (高　　鍋)
209 小久保　翔　吾 (延 岡 星 雲)
210 児　玉　　翔　(本　　庄)
211 落　合　康　介 (佐　土　原)
212 河　内　貴　洋 (延 岡 工 業)
213 小場田　勇　己 (宮 崎 日 大)
214 山　本　和　樹 (宮　崎　西)
215 黒　木　　彰　(宮 崎 大 宮)
216 外　山　　洵　(宮 崎 海 洋)
217 井　上　健　吾 (　　妻　　)
218 竹　浦　誠　人 (高 鍋 農 業)
219 黒　木　恭　平 (宮 崎 第 一)
220 中　道　慎　也 (都 城 高 専)
221 黒　木　皓　大 (宮　崎　南)
222 大　元　優　人 (都城泉ヶ丘)
223 江　藤　　伶　(日 向 工 業)
224 白　川　大　裕 (宮 崎 商 業)
225 長　尾　翔　真 (鵬　　翔)
226 北　村　剛　志 (西 都 商 業)
227 藤　本　昂　平 (延　　岡)
228 永　山　良　稀 (富　　島)
229 杉　尾　貴　志 (五ヶ瀬中等教育)
230 山　下　稔　貴 (日　　南)
231 甲　斐　雅　輝 (高　千　穂)
232 清　水　康　平 (宮 崎 工 業)
233 角　田　龍　司 (都　城　西)
234 橋　口　浩　典 (日 章 学 園)

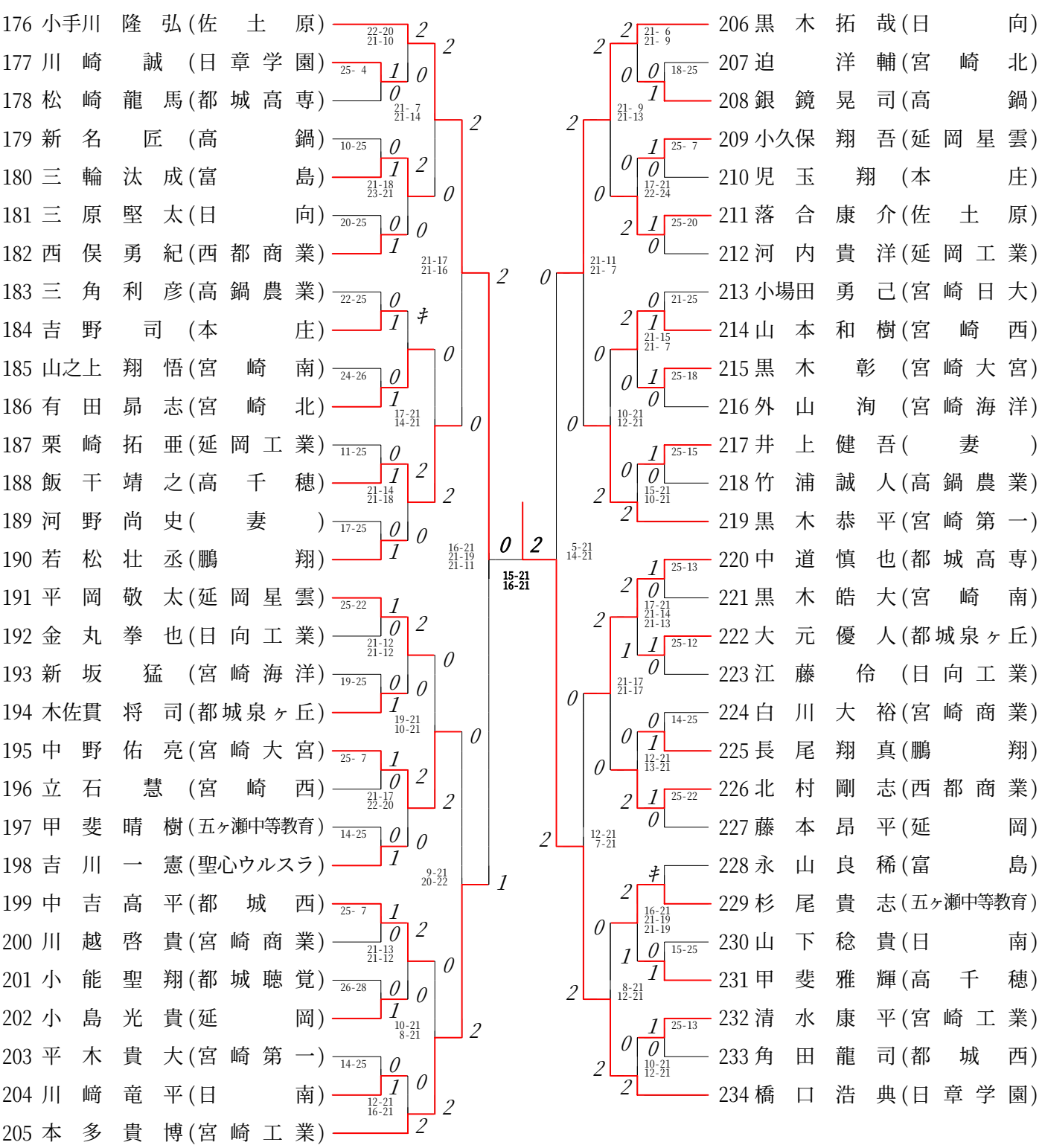

ベス2009年度　高校総体　男子 ｼﾝｸﾞﾙｽ　:ﾊﾞﾄﾞﾐﾝﾄﾝ

渡　邊　達　哉(日 章 学 園)
西　田　昂　史(日 章 学 園)
定　宗　隆一郎(日 章 学 園)
橋　口　浩　典(日 章 学 園)

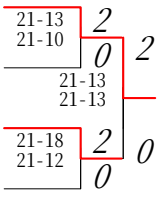

3位決定戦

西 田 昂 史　(日 章 学 園)
橋 口 浩 典　(日 章 学 園)

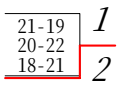

2009年度 高校総体 女子 ｼﾝｸﾞﾙｽ ：ﾊﾞﾄﾞﾐﾝﾄﾝ

第 1 ﾌﾞﾛｯｸ

1 西川 咲 (宮崎商業)
2 中村 梨央 (都城泉ヶ丘)
3 宮本 奈菜 (妻)
4 渡邊 由佳 (本庄)
5 児玉 恵梨加 (門川)
6 大西 真里奈 (西都商業)
7 満徳 愛美 (小林商業)
8 安田 知里 (延岡工業)
9 比江島 那緒 (宮崎大宮)
10 窪田 美里 (小林工業秀峰)
11 松林 晃代 (高城)
12 藤原 靖代 (五ヶ瀬中等教育)
13 原田 美紀 (日章学園)
14 高橋 星満 (宮崎第一)
15 太田尾 渚 (都城聴覚)
16 米澤 由加梨 (都城農業)
17 藤原 章恵 (日南農林)
18 平岩 彩香 (都城西)
19 垣内 美里 (宮崎学園)

第 2 ﾌﾞﾛｯｸ

20 鬼塚 菜緒 (福島)
21 椎葉 祐美子 (延岡)
22 奥野 綾子 (宮崎西)
23 濱田 葵 (延岡商業)
24 黒木 美鈴 (高鍋農業)
25 持永 芽実 (都城高専)
26 森之本 唯 (高鍋)
27 中村 円香 (日南)
28 大岩 りえ (飯野)
29 上之 裕理 (都城)
30 加藤 恵李 (宮崎日大)
31 石井 明奈 (富島)
32 伊福 菜都子 (宮崎南)
33 貝田 真子 (宮崎潁学館)
34 小林 令奈 (都城商業)
35 佐伯 久美 (聖心ウルスラ)
36 宮竹 梓 (都農)
37 柳田 美樹 (延岡星雲)
38 渡邊 由佳 (宮崎北)
39 澁谷 美希 (日向)

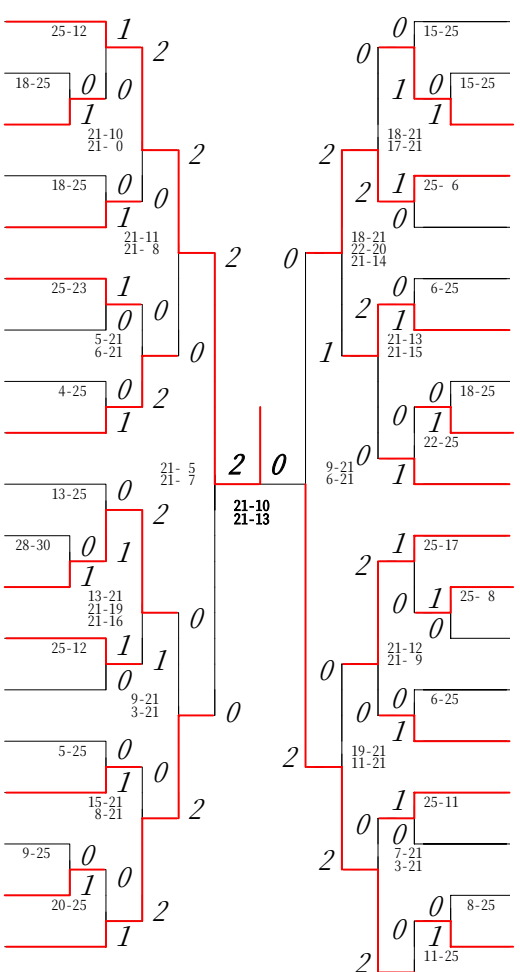

2009年度　高校総体　女子 ｼﾝｸﾞﾙｽ　:ﾊﾞﾄﾞﾐﾝﾄﾝ

第 3 ﾌﾞﾛｯｸ

40 川　口　香菜美 (宮　崎　南)
41 三　原　雪　栄 (宮 崎 第 一)
42 杉　尾　真　美 (高 鍋 農 業)
43 日　髙　美　咲 (宮 崎 学 園)
44 蛯　原　麻　耶 (日　　南)
45 横　山　　愛 (　　妻　　)
46 武　田　華　世 (西 都 商 業)
47 鶴　田　侑　子 (都 城 商 業)
48 小　川　由貴実 (延 岡 星 雲)
49 池　田　栞　里 (都 城 高 専)
50 井戸川　瑞　季 (日 南 農 林)
51 児　玉　恵理香 (本　　庄)
52 嶋　野　はるか (都城泉ヶ丘)
53 小野田　真　心 (小林工業秀峰)
54 久手堅　美　咲 (都 城 農 業)
55 谷　川　　翠 (延　　岡)
56 那　須　絹　代 (宮 崎 商 業)
57 坂　本　愛　佳 (日　　向)
58 河　野　有　加 (佐　土　原)
59 阿　多　美　咲 (高　　城)

第 4 ﾌﾞﾛｯｸ

60 榎　本　愛　里 (五ヶ瀬中等教育)
61 黒　木　まなみ (宮崎穎学館)
62 田　口　沙恵美 (聖心ウルスラ)
63 帆　鷲　美　咲 (聖ドミニコ)
64 今　村　礼　奈 (都　　城)
65 福　永　　歩 (都　城　西)
66 市来原　　舞 (都　　農)
67 大　山　莉　果 (門　　川)
68 高　野　志　保 (日 章 学 園)
69 山　田　愛　梨 (飯　　野)
70 尾　川　愛　夢 (宮　崎　西)
71 西　岡　知　咲 (富　　島)
72 甲　斐　絵　梨 (延 岡 商 業)
73 野　中　美　佑 (宮　崎　北)
74 甲　斐　成　美 (高　千　穂)
75 俵　　真　穂 (高　　鍋)
76 武　田　　咲 (福　　島)
77 下　村　亜梨沙 (小 林 商 業)
78 坂　元　裕　美 (鵬　　翔)
79 平　野　蓉　子 (宮 崎 大 宮)

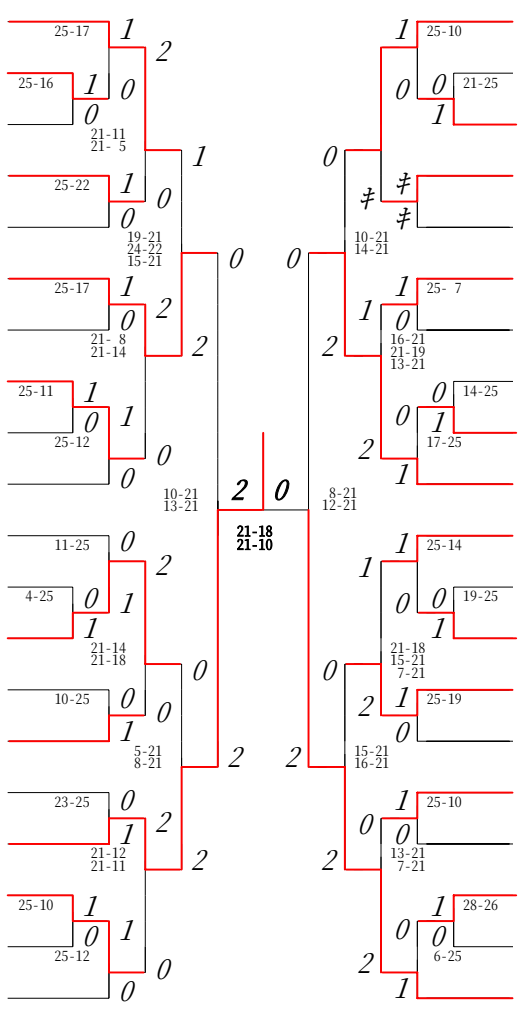

2009年度 高校総体 女子 ｼﾝｸﾞﾙｽ :ﾊﾞﾄﾞﾐﾝﾄﾝ

第 5 ﾌﾞﾛｯｸ

80 長 倉 千 幸 (宮 崎 南)
81 水 野 あゆみ (富 島)
82 吉 川 詩 織 (宮崎頴学館)
83 吉 松 沙 織 (小 林 商 業)
84 小 村 彩 乃 (宮 崎 西)
85 松 田 こむぎ (門 川)
86 平 川 祐 衣 (都 城 農 業)
87 大 戸 美 幸 (五ヶ瀬中等教育)
88 末 田 みさと (小林工業秀峰)
89 高 橋 遼 (日 章 学 園)
90 伊 藤 千 奈 (延 岡 商 業)
91 中 西 理 紗 (高 城)
92 岩 倉 未 咲 (西 都 商 業)
93 北 嶋 理 沙 (高 鍋 農 業)
94 中 山 里 沙 (福 島)
95 日 高 香 織 (延 岡)
96 池 田 芙宥美 (佐 土 原)
97 渡 邊 唯 菜 (宮 崎 工 業)
98 猪 崎 こころ (日 南 農 林)
99 中 村 文 音 (聖心ウルスラ)

第 6 ﾌﾞﾛｯｸ

100 満 行 晴 菜 (宮 崎 北)
101 田 中 ひかる (本 庄)
102 公 文 美 里 (宮 崎 日 大)
103 奥 野 絵 理 (宮 崎 学 園)
104 本 吉 亜由美 (日 向)
105 田 中 沙也加 (日 南)
106 坂 口 春 菜 (都城泉ヶ丘)
107 二 見 紗矢香 (都 城 西)
108 長 利 智 佳 (宮 崎 大 宮)
109 中 川 葵 (延 岡 星 雲)
110 萩 原 未 央 (都 城 聴 覚)
111 進 来 真実子 (妻)
112 内 村 友 美 (都 城 高 専)
113 久 保 麻 実 (都 城 商 業)
114 海 野 侑稀美 (都 農)
115 日 高 初 音 (鵬 翔)
116 猪 俣 礼 奈 (高 鍋)
117 久 本 美 樹 (聖ドミニコ)
118 岳 野 美有希 (飯 野)
119 小 松 趣羽子 (宮 崎 商 業)

2009年度 高校総体 女子 ｼﾝｸﾞﾙｽ :ﾊﾞﾄﾞﾐﾝﾄﾝ

第 7 ﾌﾞﾛｯｸ

120 関 和 瞳 (都 城 西)
121 安 藤 出 朋 (佐 土 原)
122 西 彩 香 (小 林 商 業)
123 山 本 玲 菜 (延 岡 商 業)
124 森 崎 菜穂美 (鵬 翔)
125 黒 木 ゆう子 (日 向)
126 西 沙綾加 (飯 野)
127 山 本 佳 奈 (延 岡 工 業)
128 河 野 亜花菜 (都 農)
129 飯 干 このみ (高 千 穂)
130 中 井 葵 (聖ドミニコ)
131 田 中 智 子 (宮 崎 南)
132 八 代 あずさ (日 南)
133 佐 藤 香 菜 (延 岡 星 雲)
134 諸 岡 若 葉 (五ヶ瀬中等教育)
135 泊 由 香 (宮 崎 西)
136 丸 尾 笙 子 (小林工業秀峰)
137 高 橋 知 恵 (宮 崎 大 宮)
138 前 原 あ い (高 城)
139 藤 原 美沙子 (高 鍋 農 業)

第 8 ﾌﾞﾛｯｸ

140 江 藤 愛 弥 (高 鍋)
141 伊 藤 央 紗 (都 城 聴 覚)
142 甲 斐 しおり (宮 崎 北)
143 榮 眞 音 (都城泉ヶ丘)
144 前 田 沙 弓 (都 城 商 業)
145 白 石 陽 香 (宮 崎 商 業)
146 坂 本 真理花 (宮 崎 第 一)
147 江 口 榛 香 (都 城 高 専)
148 日 高 真 子 (日 南 農 林)
149 森 園 あおい (日 章 学 園)
150 丸 山 綾 香 (西 都 商 業)
151 上 杉 ちあき (門 川)
152 東 珠 央 (都 城 農 業)
153 末 吉 礼 (日 南 学 園)
154 荒 木 しのぶ (聖心ウルスラ)
155 桑 山 美 香 (福 島)
156 伊 藤 麻衣子 (宮 崎 学 園)
157 下 村 美 紀 (都 城)
158 工 藤 みなみ (延 岡)

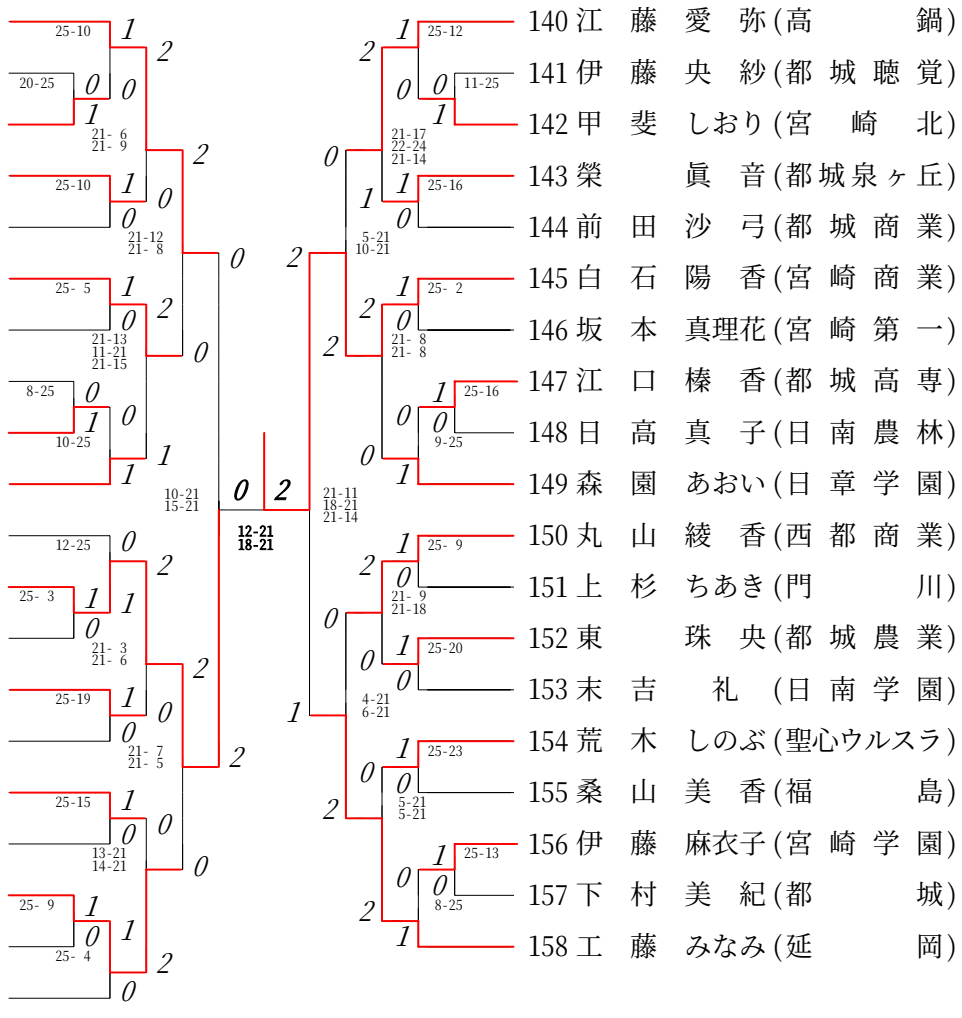

2009年度 高校総体 女子 ｼﾝｸﾞﾙｽ :ﾊﾞﾄﾞﾐﾝﾄﾝ

第 9 ﾌﾞﾛｯｸ

159 壽 本 実 里(宮 崎 商 業)
160 三 島 直 子(延 岡 工 業)
161 古 川 莉 子(宮 崎 北)
162 田 原 礼 翔(本 庄)
163 緒 方 夕 姫(都 城 高 専)
164 中 島 晶 (宮 崎 第 一)
165 橋 口 留 伊(佐 土 原)
166 山 本 結 菜(延 岡)
167 緒 方 千 恵(西 都 商 業)
168 木 下 光 世(都 城 商 業)
169 重 留 咲 紀(飯 野)
170 今 村 ひかり(五ヶ瀬中等教育)
171 谷 口 心 海(日 南)
172 斉 藤 由 香(宮 崎 日 大)
173 林 一 美(高 鍋 農 業)
174 諸 岡 彩 (富 島)
175 神 田 絵莉菜(延 岡 商 業)
176 岸 本 祥 佳(日 南 農 林)
177 坊 地 実 (都城泉ヶ丘)

第 10 ﾌﾞﾛｯｸ

178 小 角 莉 沙(小 林 商 業)
179 神 田 彩 佳(都 農)
180 鈴 木 ゆ ま(福 島)
181 染 矢 裕美子(延 岡 星 雲)
182 熊 本 一 紗(日 向)
183 川 越 麻 美(宮 崎 学 園)
184 川 田 優 香(門 川)
185 神 園 麻 由(日 章 学 園)
186 大 福 綾 香(宮 崎 南)
187 宮 脇 香 織(妻)
188 日 髙 成 美(宮崎穎学館)
189 倉 住 成 恵(小林工業秀峰)
190 上 村 志 織(高 城)
191 児 玉 莉 子(聖ドミニコ)
192 上 野 未 佳(都 城 西)
193 北 田 翔 子(高 鍋)
194 金 丸 由 実(宮 崎 大 宮)
195 大 脇 春 香(都 城 農 業)
196 新 居 真 子(聖心ウルスラ)
197 諌 山 綾 佳(宮 崎 西)

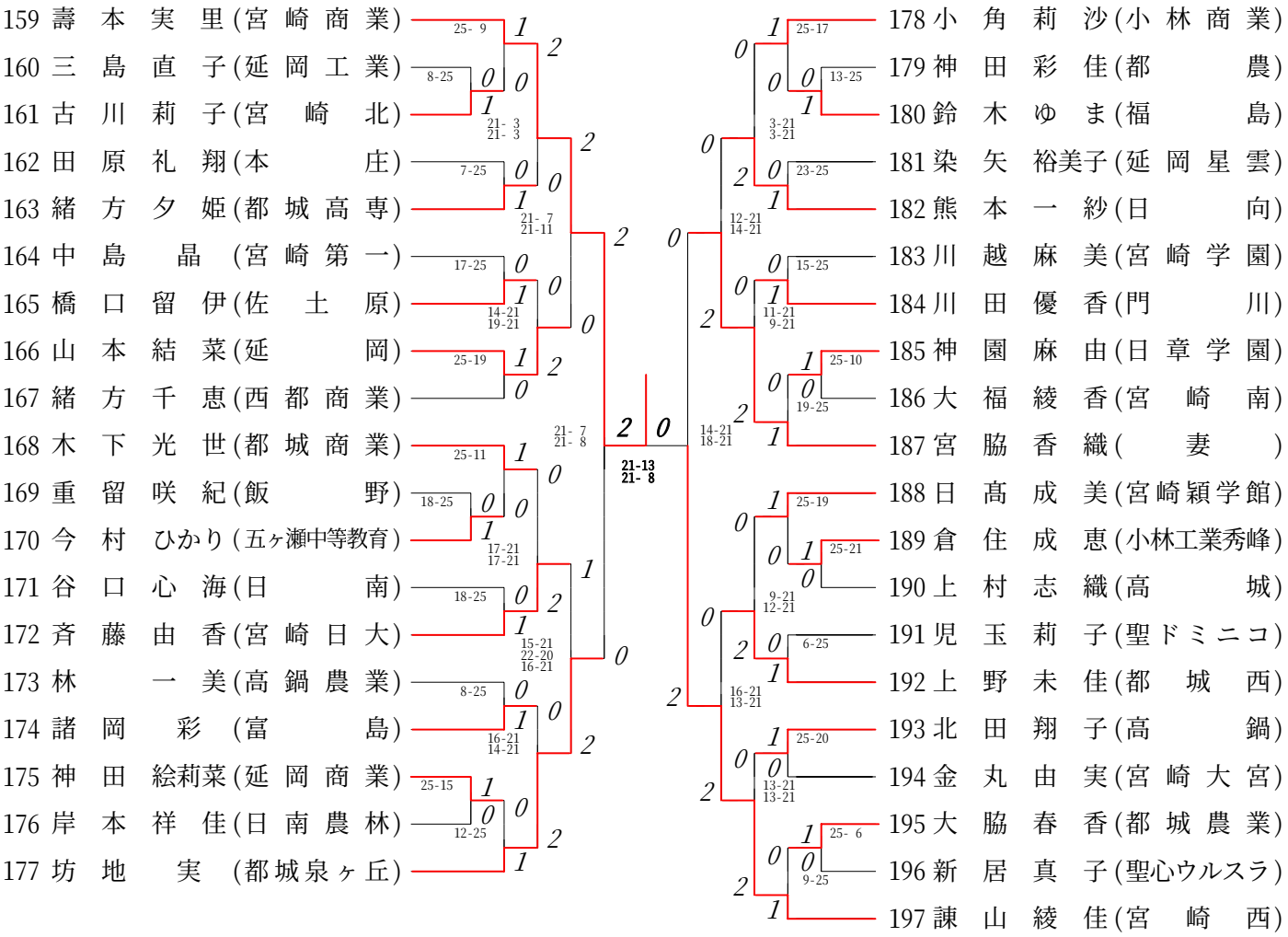

2009年度 高校総体 女子 ｼﾝｸﾞﾙｽ :ﾊﾞﾄﾞﾐﾝﾄﾝ

第 11 ﾌﾞﾛｯｸ

198 瀧 本 聡 美(延 岡)
199 芦 原 理 子(門 川)
200 黒 木 愛 子(延 岡 工 業)
201 原 田 果 穂(都 城 西)
202 甲 斐 里 美(聖心ウルスラ)
203 福 元 菜 央(宮 崎 学 園)
204 田 中 寛 子(福 島)
205 小 野 美 遥(宮 崎 大 宮)
206 迫 田 奈々江(聖ドミニコ)
207 森 重 香 穂(佐 土 原)
208 黒 木 みなみ(本 庄)
209 富 山 令 奈(宮 崎 南)
210 清 原 のぞみ(宮 崎 西)
211 塚 原 愛 加(宮 崎 商 業)
212 田 代 晴 菜(日 南)
213 安 田 実 里(日 向)
214 吉 山 由 紀(小 林 商 業)
215 小 嶋 千 晶(高 鍋)
216 緒 方 夏 生(西 都 商 業)
217 山 本 成 美(都 農)

第 12 ﾌﾞﾛｯｸ

218 蕨 野 綾 香(都 城 農 業)
219 温 水 菜 月(都 城 高 専)
220 東 野 梓 (都城泉ヶ丘)
221 小 原 眞 子(小林工業秀峰)
222 甲 斐 遥 (延 岡 商 業)
223 嶋 田 万里子(日 章 学 園)
224 黒 木 真 菜(五ヶ瀬中等教育)
225 河 野 玲 奈(日 南 学 園)
226 大 野 由 眞(宮 崎 北)
227 佐 藤 栞 (宮 崎 第 一)
228 甲 斐 葵 (高 千 穂)
229 生 駒 桃 子(高 鍋 農 業)
230 杉 尾 志 帆(妻)
231 小 田 亜貴子(富 島)
232 加 藤 千妃呂(高 城)
233 増 田 優 美(飯 野)
234 木 村 菜 美(鵬 翔)
235 平 部 彩 乃(日 南 農 林)
236 田 平 汀 (都 城 商 業)
237 川 崎 亜 衣(宮 崎 工 業)

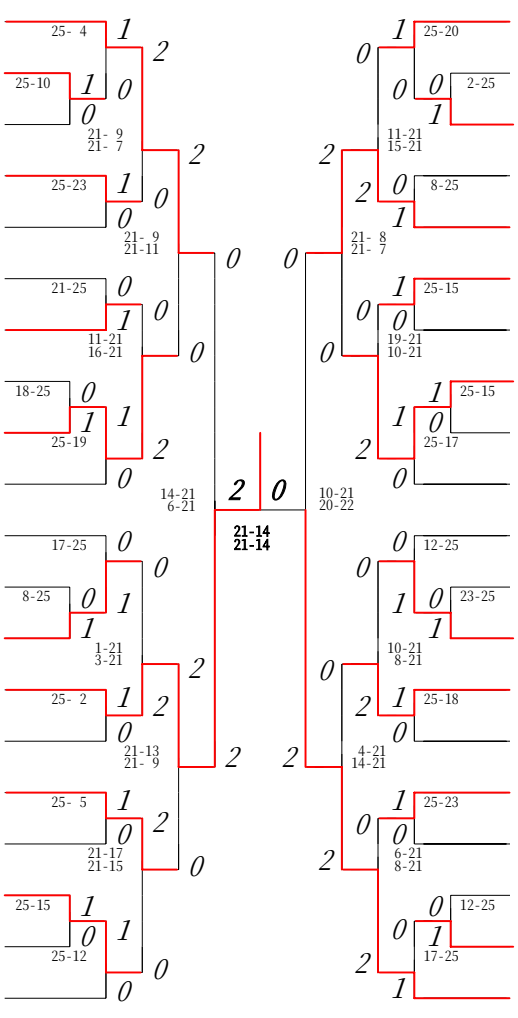

2009年度 高校総体 女子 ｼﾝｸﾞﾙｽ :ﾊﾞﾄﾞﾐﾝﾄﾝ

第 13 ﾌﾞﾛｯｸ

238 三 苫 聡 美(宮 崎 南)
239 有 村 玲 那(聖ドミニコ)
240 吉 松 知 里(宮崎第一)
241 甲 斐 美 咲(宮崎大宮)
242 西 玲 香(妻)
243 新 田 眞 弓(宮 崎 西)
244 黒 河 友 里(宮崎商業)
245 中 川 美 奈(聖心ウルスラ)
246 石 本 詩 織(都城泉ヶ丘)
247 三 善 由 華(高 城)
248 山 田 実 咲(富 島)
249 岩 山 亜加梨(都城農業)
250 林 田 枝 里(延岡商業)
251 黒 木 華 佳(都 農)
252 上別府 美 月(飯 野)
253 斉 藤 彩 美(都城聴覚)
254 田 中 美由紀(小林工業秀峰)
255 河 野 亜 美(宮 崎 北)
256 牛 谷 み ほ(都城工業)
257 石 野 めぐみ(日 向)

25- 0 / 21-25 / 21- 8 19-21 21-17 / 25-22 / 21-17 24-22 / 13-25 / 21- 9 21- 6 / 22-25 / 25-19 / 22-20 10-21 14-21 / 25- 5 / 24-26 / 21-13 21- 2 / 13-25 / 11-21 16-21 / 10-25 / 2-21 6-21 / 20-25 / 5-25

21-17 21-18

第 14 ﾌﾞﾛｯｸ

258 福 留 耀 (都城高専)
259 姫 野 結 衣(五ヶ瀬中等教育)
260 森 あかね(西都商業)
261 渡 邉 里 沙(門 川)
262 宮 崎 さゆり(宮崎日大)
263 鶴 田 智恵美(都 城 西)
264 岩 村 由 香(福 島)
265 椙 松 美由紀(都城商業)
266 甲 斐 智 景(本 庄)
267 松 葉 彩 佳(佐 土 原)
268 徳 留 奈 菜(延 岡)
269 髙 萩 理 那(延岡星雲)
270 又 木 明日見(宮崎学園)
271 田 村 波 愛(日 南)
272 河 野 しずか(日章学園)
273 川 野 愛 美(小林商業)
274 斉 藤 真 奈(高鍋農業)
275 小 柳 亜 衣(高 鍋)
276 池 田 実 優(都 城)
277 長 崎 梓 紗(宮崎工業)

25-16 / 25-22 / 11-21 17-21 / 8-25 / 16-21 21-13 18-21 / 25-23 / 15-21 21-13 14-21 / 25- 7 / 21-25 / 12-21 10-21 / 8-25 / 5-25 / 21-15 21-13 / 7-25 / 19-21 13-21 / 22-25 / 6-21 7-21 / 25-21 / 9-25

2009年度 高校総体 女子 ｼﾝｸﾞﾙｽ ：ﾊﾞﾄﾞﾐﾝﾄﾝ

第 15 ﾌﾞﾛｯｸ

278 園 田 由 佳 (都 城 西)
279 谷 口 香 織 (小林工業秀峰)
280 清 川 世 奈 (佐 土 原)
281 景 山 義 子 (高 鍋 農 業)
282 竹之内 紀 乃 (宮 崎 大 宮)
283 日 高 希 海 (日 章 学 園)
284 冨 永 椎 那 (都 城 農 業)
285 西 村 香 里 (富 島)
286 永 友 千穂美 (福 島)
287 甲 斐 紋 未 (延 岡 工 業)
288 阪 本 有樹乃 (鵬 翔)
289 大 野 華寿美 (宮 崎 第 一)
290 那 須 愛 実 (延 岡)
291 幸 ﾉ崎 安 未 (日 向)
292 岡 崎 美 緒 (都 城 高 専)
293 金 丸 華 純 (都 農)
294 東水流 美 里 (都 城)
295 寶 満 有季奈 (本 庄)
296 飯 干 綾 (高 千 穂)
297 濱 砂 里 実 (西 都 商 業)

第 16 ﾌﾞﾛｯｸ

298 川 ﾉ崎 理 紗 (日 南)
299 日 高 美沙妃 (宮 崎 西)
300 竹 井 美奈子 (日 南 農 林)
301 後 藤 彩 女 (聖心ウルスラ)
302 姫 野 初 美 (五ヶ瀬中等教育)
303 永 峯 舞 子 (高 鍋)
304 黒 木 茜 (都 城 工 業)
305 有 里 保奈美 (都 城 商 業)
306 藤 本 めぐみ (宮 崎 北)
307 松 田 佐 織 (門 川)
308 相 星 友紀子 (宮 崎 南)
309 鶴 茉里 (都城泉ヶ丘)
310 泊 美由貴 (小 林 商 業)
311 新 名 由真子 (宮 崎 学 園)
312 谷 口 希 (高 城)
313 萱 島 有 沙 (宮崎穎学館)
314 大 越 悠 里 (宮 崎 日 大)
315 甲 斐 友 奈 (延 岡 商 業)
316 岩 本 柚 美 (宮 崎 商 業)

2009年度 高校総体 女子 ：ｼﾝｸﾞﾙｽ ベスト 8 (参加組数：316) ：バドミントン

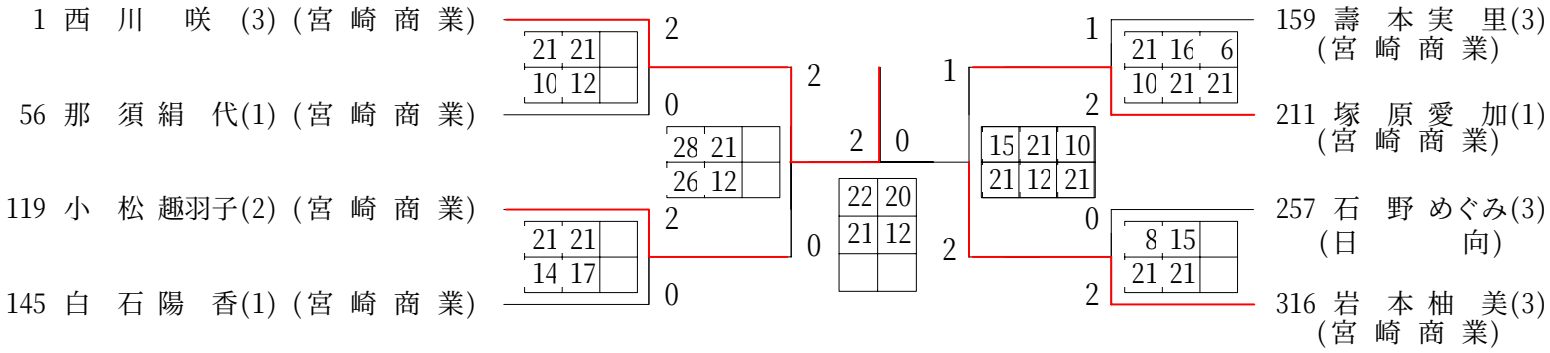
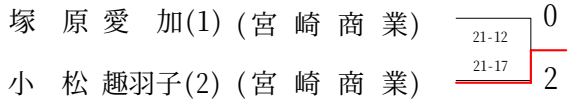
3位決定戦