2010年度　二年生大会　男子 ｼﾝｸﾞﾙｽ･経験者　：バドミントン

第１ﾌﾞﾛｯｸ

1 奥　祐　介(宮崎工業)
2 吉川　一　憲(聖心ウルスラ)
3 園田　寛　真(日向)
4 仙波　知　将(宮崎日大)
5 橋口　太　貴(延岡工業)
6 犀川　誠　二(宮崎大宮)
7 岡村　惇　平(宮崎第一)
8 小松　泰　輝(宮崎西)
9 門内　勇　樹(日南振徳)
10 山浦　駿　樹(五ヶ瀬中等教育)
11 渡辺　健太郎(日南)
12 後藤　匡　生(延岡商業)
13 外山　茂　樹(宮崎西)
14 渡邊　文　彌(宮崎第一)
15 有銘　真　也(佐土原)
16 甲斐　太　智(高千穂)
17 種市　信　行(高鍋農業)
18 甲川　智　大(宮崎工業)
19 新名　亮　(日向)
20 野田　剛　士(宮崎西)
21 甲斐　洸　喜(延岡商業)
22 中村　文　英(五ヶ瀬中等教育)
23 菊田　訓　平(佐土原)
24 那須　大　暉(日向)
25 河野　智　彦(日向工業)
26 日高勇　樹(延(宮崎大宮)
27 増田　祥　平(宮崎工業)
28 井戸川　輝　(日章学園)
29 飯干　冠　輔(高千穂)
30 井田　尚　之(宮崎工業)
31 駒田　圭　祐(日向工業)
32 高橋　洋二郎(宮崎商業)
33 宮野原　勇　斗(宮崎大宮)
34 永山　良　稀(富島)
35 栗崎　拓　亜(延岡工業)
36 黒木　聡　(日向)
37 濵田　涼　太(日章学園)
38 興梠　圭　伍(宮崎西)
39 長友　泰　志(佐土原)

第２ﾌﾞﾛｯｸ

40 黒木　祐　司(日章学園)
41 永野　雄　大(佐土原)
42 時松　尚　也(宮崎大宮)
43 原田　圭　(日向)
44 深沢　祐　介(高鍋農業)
45 成合　一　晃(延岡工業)
46 吉浦　諒　(日南)
47 長友　祥　剛(宮崎南)
48 橋本　直　也(延岡商業)
49 吹井　龍　馬(宮崎工業)
50 吉田　圭　(聖心ウルスラ)
51 丸山　元　大(日向)
52 徳永　勁　也(富島)
53 三雲　尊　充(延岡商業)
54 青山　脩　太(　妻　)
55 築地　翔　吾(宮崎工業)
56 上橋　龍　也(宮崎西)
57 江藤　玲　(日向工業)
58 山崎　拓　也(延岡星雲)
59 佛山　友　貴(佐土原)
60 長友　翔　(佐土原)
61 甲斐　一　晴(日向B)
62 黒木　大　地(富島)
63 坂元　宏　史(宮崎工業)
64 三浦　壱　生(日向)
65 田原　健　悟(宮崎西)
66 杉尾　貴　志(五ヶ瀬中等教育)
67 大西　裕　士(宮崎大宮)
68 田口　将　嗣(延岡星雲)
69 金子　真　大(延岡商業)
70 加藤　聡　彬(宮崎工業)
71 岩切　静　矢(宮崎北)
72 児玉　幹　裕(聖心ウルスラ)
73 緒方　友　亮(延岡工業)
74 今井　賢一郎(宮崎大宮)
75 西田　稔　基(日向)
76 佐藤　彰　哉(高千穂)
77 谷之木　翼　(宮崎第一)
78 吉村　惇　紀(宮崎西)

3位決定戦

長 友 泰 志 （佐　土　原）
長 友　翔　（佐　土　原）

20-25

0

1

2010年度　二年生大会　男子 ｼﾝｸﾞﾙｽ･初心者　：ﾊﾞﾄﾞﾐﾝﾄﾝ

第 1 ﾌﾞﾛｯｸ

1 興　梠　淳　星(高　千　穂)
2 大　角　武　史(都　城　西)
3 日　髙　翔　伍(佐 土 原 C)
4 蛯　原　將　斗(宮 崎 第 一)
5 前　田　　匠　(佐 土 原 B)
6 山　下　　凌　(日　　南)
7 髙　木　　翼　(富　　島)
8 吉　松　弘　貴(宮崎大宮 B)
9 春　田　弘　志(西 都 商 業)
10 川　島　悠　希(宮 崎 工 業)
11 本　田　智　裕(宮 崎 大 宮)
12 本　田　雅　人(日　　南)
13 那　須　拓　也(日 向 工 業)
14 甲　斐　伸一郎(高　千　穂)
15 橋本直　也(延　(　　妻　　)
16 宮　本　崇　司(宮 崎 大 宮)
17 野　中　康　平(都城泉ヶ丘)
18 大　貫　瑞　貴(佐 土 原 B)
19 内　立　侑　磨(宮　崎　南)
20 宮　崎　拓　馬(都 城 商 業)
21 橋　　清　大(高 鍋 農 業)
22 山　本　大　貴(延 岡 工 業)
23 稲　森　優　太(宮　崎　北)

第 2 ﾌﾞﾛｯｸ

24 安　藤　　功　(宮　崎　北)
25 花　房　佑　季(都城泉ヶ丘)
26 酒　井　真　理(日　　南)
27 石　工　達　也(宮 崎 大 宮)
28 三　秋　智　史(宮 崎 第 一)
29 鈴　木　達　也(延 岡 工 業)
30 中　西　元　規(　　妻　　)
31 前　田　滋　樹(都 城 商 業)
32 長　友　晋　平(佐 土 原 B)
33 外　山　大　悟(西 都 商 業)
34 大　寺　稔　雅(高　千　穂)
35 川　﨑　翔　太(西 都 商 業)
36 大　山　誠　司(佐 土 原 B)
37 大久津　拓　哉(宮　崎　西)
38 林　田　隆　成(宮 崎 大 宮)
39 有　村　貴　浩(都　城　西)
40 竹　森　恭　佑(都城泉ヶ丘)
41 木　下　光四郎(宮 崎 工 業)
42 長　友　龍太郎(佐 土 原 C)
43 田　崎　佑　介(高　千　穂)
44 中　嶋　章　太(延 岡 工 業)
45 白　石　直　也(五ヶ瀬中等教育)

2010年度　二年生大会　男子 ｼﾝｸﾞﾙｽ･初心者　：ﾊﾞﾄﾞﾐﾝﾄﾝ

第 3 ﾌﾞﾛｯｸ

46 小　松　勇　気(西　都　商　業)
47 黒　木　尚　平(日　向　工　業)
48 佐　藤　翔　太(高　鍋　農　業)
49 小　川　亮太郎(宮　崎　大　宮)
50 ﾎﾞ　田　健　心(日　　南)
51 松　岡　広　平(宮　崎　第　一)
52 大　貫　寛　貴(宮　　崎　　北)
53 長　野　大　祐(佐　土　原　B)
54 松　田　直　也(日　　向　　B)
55 浜　島　大　宙(都城泉ヶ丘)
56 水　野　知　也(宮　崎　工　業)
57 福　岡　龍　騎(西　都　商　業)
58 田　代　涼　介(宮　崎　大　宮)
59 白　石　　功　(佐　土　原　C)
60 平　田　悠　人(日　　南)
61 吉　永　達　弘(宮　崎　第　一)
62 原　口　優　也(都　城　商　業)
63 佐　藤　史　和(高　　千　　穂)
64 本　田　友　希(延　岡　工　業)
65 岩　切　創　史(宮　　崎　　南)
66 松　葉　信　哉(富　　　　島)
67 寺　下　大　亮(佐　土　原　B)

第 4 ﾌﾞﾛｯｸ

68 有　村　啓　祐(宮　　崎　　西)
69 前　田　文　哉(佐　土　原　C)
70 三　輪　大　貴(高　　千　　穂)
71 西　坂　卓　也(宮　崎　工　業)
72 柳　田　雄　大(日　　南)
73 斉　藤　悠　斗(宮　崎　大　宮)
74 濵　砂　剛　基(佐　土　原　B)
75 上　石　龍　平(都　　城　　西)
76 土　屋　秀　太(都　城　商　業)
77 小　山　　真　(西　都　商　業)
78 飯　干　友　貴(宮　崎　第　一)
79 川井田　賢　軌(宮　　崎　　北)
80 篠　原　盛太郎(西　都　商　業)
81 岡　園　昴　大(　　妻　　)
82 稲　丸　賢　人(都城泉ヶ丘)
83 林　　伸　弘(延　岡　星　雲)
84 上　野　直　人(佐　土　原　B)
85 椎　　光　義(宮　　崎　　北)
86 児　玉　洸　人(延　岡　工　業)
87 安　藤　祥汰朗(宮崎大宮B)
88 日　髙　勇　樹(延　　岡)
89 平　嶋　健　人(宮　崎　大　宮)
90 小笠原　悠　馬(高　　千　　穂)

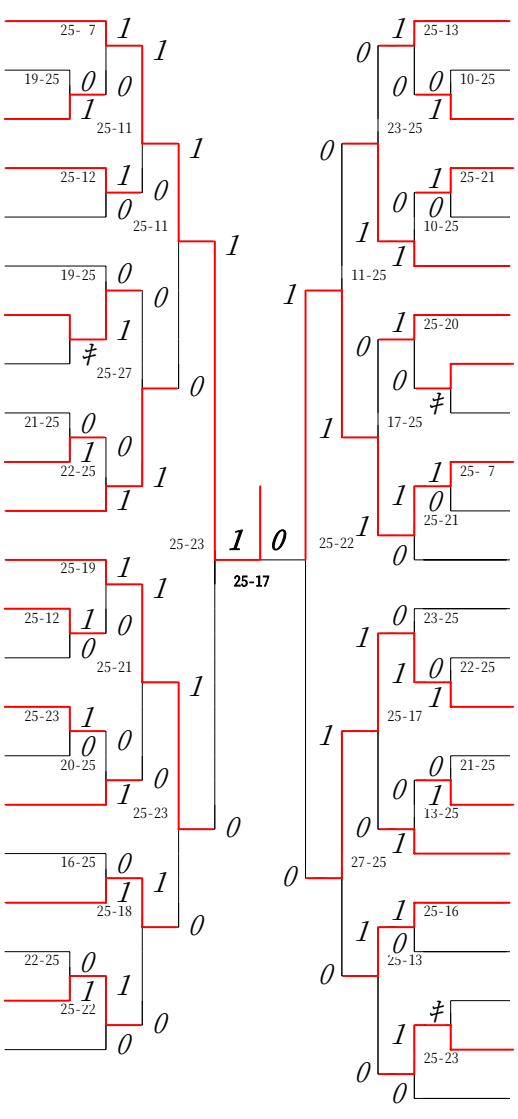

決勝2010年度　二年生大会　男子 ｼﾝｸﾞﾙｽ･初心者　:ﾊﾞﾄﾞﾐﾝﾄﾝ

川　﨑　翔　太(西 都 商 業)　17-25　0
小　松　勇　気(西 都 商 業)　1

3位決定戦

本 田 智 裕　(宮 崎 大 宮)　25-15　1
小 山　真　　(西 都 商 業)　0

2010年度　二年生大会　女子 ｼﾝｸﾞﾙｽ･経験者　：ﾊﾞﾄﾞﾐﾝﾄﾝ

第１ﾌﾞﾛｯｸ

1 塚原愛加(宮崎商業)
2 三好友美(高城)
3 山下まどか(都城泉ヶ丘)
4 林田香菜(宮崎西)
5 山﨑華瑛(都城西)
6 田底由美子(宮崎南)
7 寺崎智瑛(延岡星雲)
8 佐藤由理(日向)
9 黒木茜(都城工業)
10 貴島陽花(宮崎農業)
11 大戸美幸(五ヶ瀬中等教育)
12 渡邊美樹(都城商業)
13 菊池あかり(富島)
14 谷村佳純(宮崎西)
15 山本法子(延岡工業)
16 小川光里(延岡商業)
17 宮本奈菜(妻)
18 戸髙律佳(日向)
19 鶴茉里子(都城泉ヶ丘)
20 俵真穂(高鍋)
21 日髙千香子(宮崎北)
22 原田結(富島)
23 横山菜奈(門川)
24 小坂高子(宮崎大宮)
25 谷川翠(延岡)

第２ﾌﾞﾛｯｸ

26 髙橋知亜紀(日向)
27 長友美咲(宮崎商業)
28 奥村有里依(宮崎南)
29 甲斐希(門川)
30 矢野聖菜(都城泉ヶ丘)
31 梅田理花(延岡)
32 神崎彩女(延岡星雲)
33 早田百合絵(都城商業)
34 永山愛莉(都城西)
35 矢野楠佳(富島)
36 櫛間菜津美(宮崎西)
37 亀元香織莉(宮崎北)
38 伊藤千奈(延岡商業)
39 川東桃子(日章学園)
40 横山詩織(日向)
41 今鶴綾香(宮崎南)
42 島田七実(宮崎日大)
43 牛谷みほ(都城工業)
44 橋口奈都美(都農)
45 川名友理(富島)
46 畑中彩華(高城)
47 中村江里(宮崎西)
48 高橋和泉(宮崎農業)
49 長友美紗(宮崎商業)

2010年度　二年生大会　女子 ｼﾝｸﾞﾙｽ･経験者　：バドミントン

第 3 ﾌﾞﾛｯｸ

50 那　須　絹　代 (宮　崎　商　業)
51 波　越　美　香 (延　岡　星　雲)
52 児　玉　奈　未 (富　　島)
53 松　田　直　佳 (宮　崎　西)
54 黒　木　裕　希 (日　　向)
55 徳　留　奈　菜 (延　　岡)
56 蛯　原　優　美 (宮　崎　農　業)
57 永　崎　由　妃 (高　　城)
58 永　友　美由紀 (都　　農)
59 早　田　晃　子 (宮　崎　南)
60 東　　愛　美 (日　　南)
61 長　友　文　香 (都　城　西)
62 江　藤　愛　弥 (高　　鍋)
63 中　田　愛　珠 (富　　島)
64 請　関　実和子 (日　　向)
65 前　薗　羽衣子 (都 城 聴 覚)
66 諸　岡　若　葉 (五ヶ瀬中等教育)
67 新　穂　知　子 (都城泉ヶ丘)
68 中　島　晶 (宮 崎 第 一)
69 杉　田　結　里 (宮　崎　南)
70 渡　部　久美子 (門　　川)
71 宮　田　慈　己 (延　　岡)
72 図　師　朋　子 (宮　崎　北)
73 白　石　陽　香 (宮 崎 商 業)

第 4 ﾌﾞﾛｯｸ

74 戸　髙　薫　子 (宮　崎　北)
75 河　野　真　衣 (日　　向)
76 齊　藤　瞳 (宮 崎 商 業)
77 児　玉　文　音 (都城泉ヶ丘)
78 山　崎　友　美 (富　　島)
79 山　岡　里　穂 (門　　川)
80 新　坂　弥　生 (宮　崎　西)
81 長　﨑　千　鶴 (都 城 商 業)
82 仕　垣　希 (宮 崎 農 業)
83 岩　村　沙　香 (宮 崎 大 宮)
84 小　嶋　友理子 (延 岡 星 雲)
85 神　園　麻　由 (日 章 学 園)
86 甲　斐　遥 (延 岡 商 業)
87 日　高　春　香 (宮　崎　西)
88 甲　斐　智　美 (延　　岡)
89 黒　木　佳　奈 (宮 崎 農 業)
90 飯　干　綾 (高　千　穂)
91 上　石　泉 (都城泉ヶ丘)
92 黒　木　ね　ね (日　　向)
93 中　村　彩　香 (富　　島)
94 中　村　早　苗 (西 都 商 業)
95 姫　野　結　衣 (五ヶ瀬中等教育)
96 瀬　口　華　世 (都　城　西)
97 田　中　智　子 (宮　崎　南)

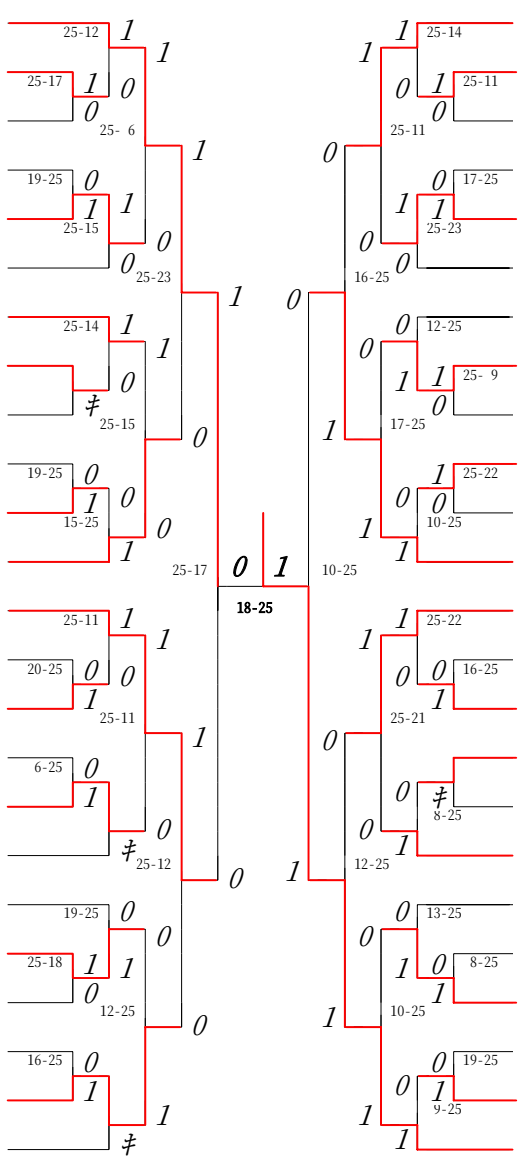

決勝2010年度　二年生大会　女子 ｼﾝｸﾞﾙｽ･経験者　:ﾊﾞﾄﾞﾐﾝﾄﾝ

塚　原　愛　加(宮　崎　商　業)　25-23　1
田　中　智　子(宮　　崎　　南)　0

3位決定戦

伊　藤　千　奈　(延　岡　商　業)　20-25　0
那　須　絹　代　(宮　崎　商　業)　1

2010年度　二年生大会　女子 ｼﾝｸﾞﾙｽ･初心者　：ﾊﾞﾄﾞﾐﾝﾄﾝ

第 1 ﾌﾞﾛｯｸ

1 中　村　みなみ(福　　島)
2 鮫　島　雅　希(高　　城)
3 山　下　里　菜(宮　崎　第　一)
4 滝　　鈴　南(宮　崎　北)
5 梶　　かおり(西　都　商　業)
6 久　島　有紀子(本　　庄)
7 工　藤　すみれ(延　岡　星　雲)
8 菊　池　唯　(飯　　野)
9 山　里　優香子(宮　崎　西)
10 中　野　早　紀(都　城　商　業)
11 井　上　智　絵(高　　鍋)
12 鍋　倉　美　樹(高　　城)
13 新　井　麻衣子(宮　崎　大　宮)
14 中　山　典　子(延　岡　星　雲)
15 榎　本　美　優(延　　岡)
16 土　屋　朋　代(西　都　商　業)
17 萬　福　まどか(宮　崎　西)
18 井　本　美　伽(宮　崎　日　大)
19 塚　田　ちひろ(日　　南)
20 脇　田　瑞　季(都城泉ヶ丘)
21 野　邊　捺南絵(福　　島)

第 2 ﾌﾞﾛｯｸ

22 吉　野　有　紀(西　都　商　業)
23 谷　池　　瞳　(宮　崎　日　大)
24 瀬戸山　晴　香(都　城　商　業)
25 重　留　里　依(飯　　野)
26 土　屋　万里与(高　　鍋)
27 小　窪　京　香(本　　庄)
28 下　沖　理　穂(高　　城)
29 淡　島　優　希(延　岡　工　業)
30 原　田　愛　里(延　岡　星　雲)
31 下　湯　綾　香(宮崎商業Ｂ)
32 堀ノ内　あすか(日　　南)
33 田　浦　凪　紗(宮　崎　西)
34 宮　路　真理子(聖ドミニコ)
35 甲　斐　里　菜(富　　島)
36 深　田　　澄　(日　章　学　園)
37 甲　斐　葵　衣(延　岡　星　雲)
38 内　村　心　霞(高　　城)
39 川　西　彩　花(都　城　工　業)
40 高　崎　早　絵(日　　南)
41 今　村　美　佑(宮　崎　大　宮)
42 川　原　雪　菜(都　　城　西)
43 黒　木　美佐樹(宮　崎　第　一)

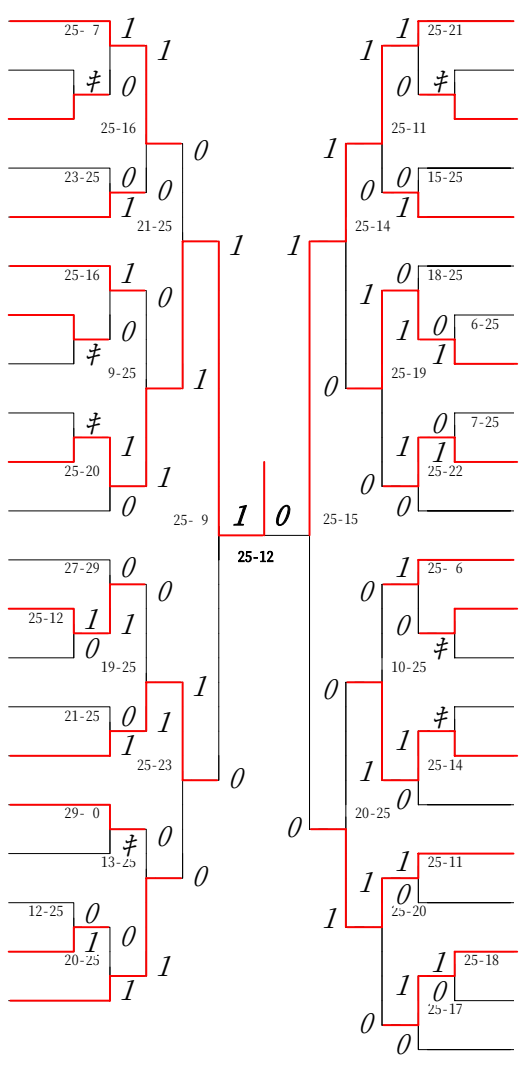

2010年度　二年生大会　女子 ｼﾝｸﾞﾙｽ･初心者　:ﾊﾞﾄﾞﾐﾝﾄﾝ

第 3 ﾌﾞﾛｯｸ

44 米　良　香　澄(西　都　商　業)
45 本　田　みさき(本　　庄)
46 山　本　佳　奈(延　岡　工　業)
47 武　田　愛　里(福　　島)
48 黒　木　静　香(宮　崎　第　一)
49 馬　場　彩　香(高　　城)
50 上　田　弥　生(日　　南)
51 松　本　彩　佳(延　岡　星　雲)
52 中　村　美　穂(都城泉ヶ丘)
53 興　梠　　歩　(高　　鍋)
54 長　井　恵　美(飯　　野)
55 今　村　友　紀(延　岡　星　雲)
56 中　武　美　穂(　　妻　　)
57 河　野　真由子(日　　南)
58 近　藤　遥　佳(都　　城　　西)
59 小　倉　　茜　(宮　崎　日　大)
60 磯　野　千　快(宮　　崎　　西)
61 上　杉　理　紗(宮崎商業Ｂ)
62 猪　股　由香里(西　都　商　業)
63 岩　下　亜梨沙(聖ドミニコ)
64 猪　野　結　央(宮　崎　大　宮)

第 4 ﾌﾞﾛｯｸ

65 黒　木　愛　子(延　岡　工　業)
66 津　曲　こころ(福　　島)
67 出　山　由　貴(宮　　崎　　西)
68 田　中　成　美(延　岡　星　雲)
69 古屋敷　　薫　(高　　城)
70 寺　本　春　花(高　　鍋)
71 黒　木　麻　衣(富　　島)
72 横　内　遥　奈(西　都　商　業)
73 山　下　夏　輝(宮　崎　大　宮)
74 黒　木　あさみ(宮　　崎　　南)
75 伊　東　美　侑(宮　崎　日　大)
76 脇　元　彩　花(宮　　崎　　西)
77 日　高　真　衣(日　　南)
78 蛯　原　未　帆(五ヶ瀬中等教育)
79 宮　司　　咲　(飯　　野)
80 小　坂　高　子(西　都　商　業)
81 福　満　羽　純(高　　城)
82 マンダ　ァーソ(都　城　商　業)
83 黒　木　琴　絵(延　岡　星　雲)
84 安　田　四　季(宮崎商業Ｂ)
85 杉　尾　真　美(高　鍋　農　業)

決勝2010年度　二年生大会　女子 ｼﾝｸﾞﾙｽ･初心者　:ﾊﾞﾄﾞﾐﾝﾄﾝ

中　野　早　紀(都 城 商 業)　25-14　1
米　良　香　澄(西 都 商 業)　0

3位決定戦

吉 野 有 紀　(西 都 商 業)　19-25　0
黒 木 あさみ　(宮　崎　南)　1