試合結果の掲載について

先日行われました平成２２年度新人大会バドミントン競技の試合結果を掲載いたします。なお、掲載内容はあくまでも補助的なものであり、正式な内容については、該当校の顧問にお尋ね下さい。また、本掲載内容は宮崎県バドミントン協会のご厚意により掲載していただいております。当ホームページへのお問い合わせはご遠慮下さい。

2010年度　新人戦　団体:男子　:バドミントン

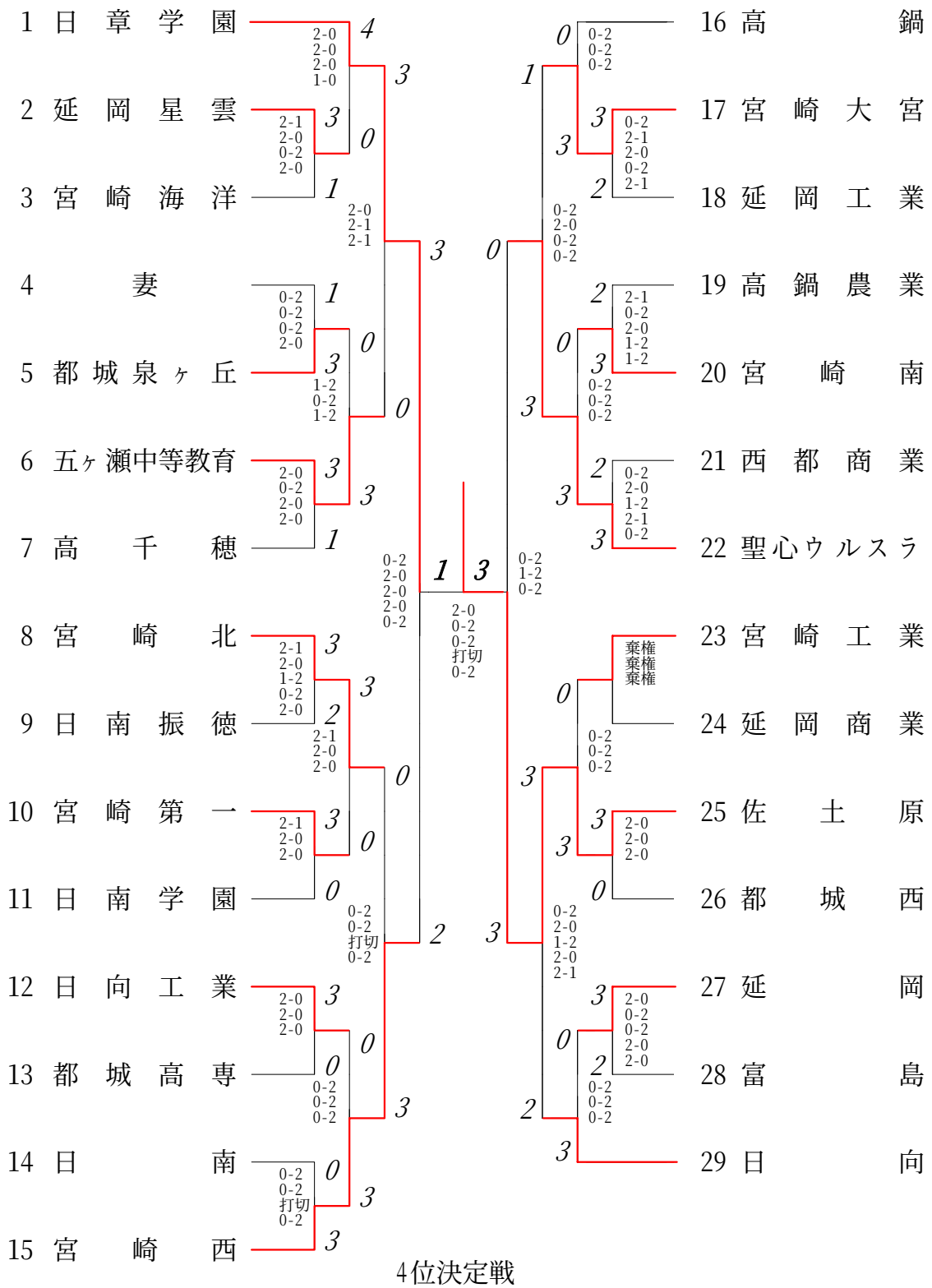

4位決定戦

聖心ウルスラ　3 対 2　宮崎西

2位決定戦

日章学園　3 対 0　聖心ウルスラ

2010年度　新人戦　団体:女子　:バドミントン

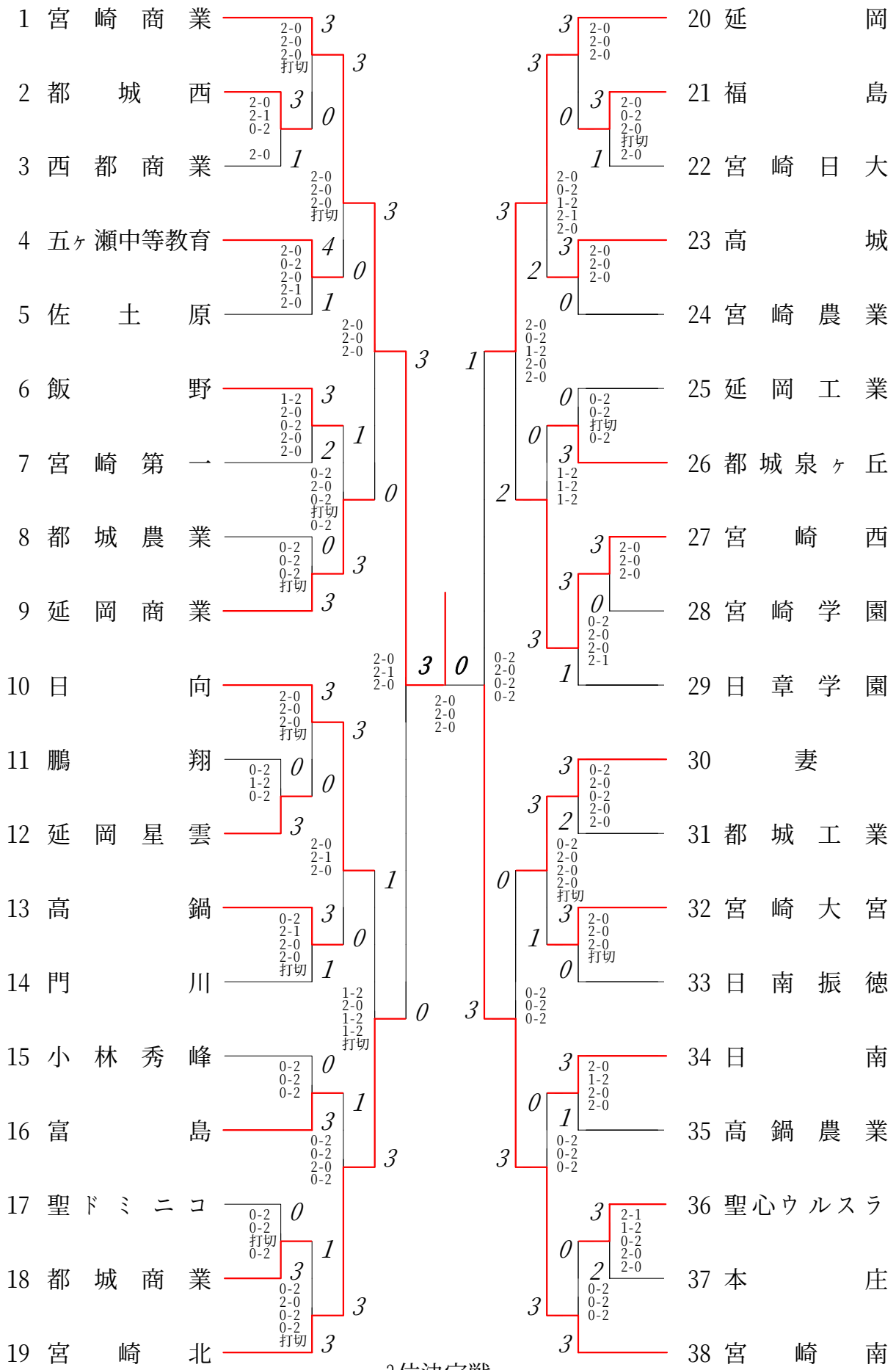

3位決定戦

延岡　3 対 2　宮崎北

2010年度 新人戦 男子ﾀﾞﾌﾞﾙｽ :ﾊﾞﾄﾞﾐﾝﾄﾝ

第1ﾌﾞﾛｯｸ

1 奥井 吹馬 祐介 龍心 (宮崎工業)
2 倉田 井戸川 和心 薫 (日南振徳)
3 後藤 三雲 匡生 尊充 (延岡商業)
4 松野下 和島 臣 涉 (日南学園)
5 中笠 小原 悠馬 (高千穂)
6 佐藤 三輪 大翔 祐太 (高鍋農業)
7 押川 青山 修太 昴大 (妻)
8 岡園 平岩 奨吾 (都城西)
9 鶴田 辻島 開 恵 (宮崎海洋)
10 成田 児合 正晃 (延岡工業)
11 田原 外山 洸人 健悟 (宮崎西)
12 三浦 黒木 茂樹 壱生 (日向)
13 甲斐 野中 聡 奨 (都農)
14 駒田 金丸 雅文 圭祐 (日向工業)
15 長友 杉田 裕征 祥剛 (宮崎南)
16 徳永 山秋 政樹 勁也 良稀 (富島)
17 三保 久田 智史 春希 (宮崎第一)
18 甲斐 後藤 昴朗 光毅 (延岡星雲)
19 篠原 小山 盛太郎 真 (西都商業)
20 中村 仙波 聡彦 知将 (宮崎日大)
21 黒木 杉田 武 公輝 (高鍋)
22 浜島 田口 大宙 隼也 (都城泉ヶ丘)
23 吉浦 本田 諒 雅人 (日南)
24 猪俣 太田 秀樹 喜樹 (佐土原)
25 岩切 川井田 静矢 賢軌 (宮崎北)
26 白石 佐藤 直也 徹 (五ヶ瀬中等教育)
27 桑水 山下 慎一郎 智也 (都城高専)
28 大西 宮原 裕士 勇斗 (宮崎大宮)
29 井戸川 長倉 輝 利貴 (日章学園)

第2ﾌﾞﾛｯｸ

30 杉尾 中村 貴志 文英 (五ヶ瀬中等教育)
31 原田 園田 圭 寛真 (日向)
32 本田 筒井 友希 洸弥 (延岡工業)
33 中脇 甲斐 康平 寛巳 (宮崎海洋)
34 柏木 蛯原 翼 將斗 (宮崎第一)
35 比江島 時任 仁志 英彦 (高鍋)
36 西田 北林 憲市 颯人 (延岡)
37 馬場 今吉 義貴 敬耶 (都城高専)
38 甲斐 川島 郁弥 悠希 (宮崎工業)
39 橋倉 長地 清大 光一郎 (高鍋農業)
40 新本 笹石 飛胡 憲佑 (都城西)
41 上玉 小恭 恭也 真也 (日章学園)
42 高橋 藤元 洋二郎 優 (宮崎商業)
43 犀川 時松 誠二 尚也 (宮崎大宮)
44 飯干 佐藤 冠輔 彰哉 (高千穂)
45 髙木 坂本 翼 賢也 (富島)
46 井口 上田 浩樹 優太 (宮崎北)
47 外山 川崎 大悟 翔太 (西都商業)
48 今村 藤岡 知貴 典恭 (都城泉ヶ丘)
49 小池 土田 洋平 亮 (宮崎西)
50 田口 山崎 将嗣 拓也 (延岡星雲)
51 河野 江藤 智彦 伶 (日向工業)
52 児玉 中川 幹裕 隼 (聖心ウルスラ)
53 柳田 秋山 雄大 亮 (日南)
54 高桑 横山 義人 豪 (日南振徳)
55 宮崎 土屋 拓馬 秀太 (都城商業)
56 後藤 西村 涼真 明純 (宮崎南)
57 長友 長 泰志 翔 (佐土原)

2010年度 新人戦 男子 ﾀﾞﾌﾞﾙｽ :バドミントン

第 3 ﾌﾞﾛｯｸ

58 (西田 稔基 亮) (日向)
59 (新濱 涼太 拳太郎) (日章学園)
60 (佐藤 亮祐 信哉) (富島)
61 (米良 侑磨 創史) (宮崎南)
62 (松葉 大輔 大志) (日南学園)
63 (内立 翔朗 太生) (延岡)
64 (岩切 祥樹 滋也) (都城商業)
65 (徳永 優亮 友亜) (延岡工業)
66 (隈原 拓心 健人) (日南)
67 (田野 悠彬 聡平) (宮崎工業)
68 (猪端 将介 涼斗) (宮崎大宮)
69 (川田 悠郎 雄一) (宮崎海洋)
70 (前田 海人 拓也) (日向工業)
71 (原口 司 文彌) (宮崎第一)
72 (緒方 翼 颯斗) (佐土原)
73 (栗崎 佳樹 幸輝) (高鍋)
74 (崎田 隆矢 龍平) (都城西)
75 (平田 澪 伸一郎) (高千穂)
76 (大藤 雅義 稔光) (宮崎北)
77 (椎山 功 康平) (都城泉ヶ丘)
78 (安藤 拓也 勇樹) (日南振徳)
79 (野中 裕樹 真大) (延岡商業)
80 (高濱 洸喜 壱世) (都城高専)
81 (門内 慶太郎 竜也) (延岡星雲)
82 (大山 郁人 雄太) (本庄)
83 (金子 慶輔 弘志) (西都商業)
84 (甲斐 翔気 将哉) (高鍋農業)
85 (黒崎 剛大 惇士) (宮崎西)

第 4 ﾌﾞﾛｯｸ

86 (山浦 駿樹) (五ヶ瀬中等教育)
87 (長友 克樹 興星) (高千穂)
88 (興梠 淳智 甲太) (日南)
89 (甲斐 健太郎 渡凌) (都城農業)
90 (渡辺 悠耶 山希) (延岡工業)
91 (山下 優也 平達) (宮崎工業)
92 (平岡 達貴 鈴太) (都城泉ヶ丘)
93 (鈴木 尚之 橋祥) (高鍋)
94 (橋口 祥平 井恭) (妻)
95 (井田 賢佑 増哲) (高城)
96 (増田 哲人 竹一) (日南振徳)
97 (竹森 一平 稲元) (宮崎大宮)
98 (稲丸 成翔 恭規) (都城西)
99 (恭木 賢太 青志) (西都商業)
100 (青澤 哲皓 米一) (宮崎海洋)
101 (米西 一矢 中翔) (延岡商業)
102 (中山 規裕 高仁) (宮崎南)
103 (高津 太貴 水貴) (宮崎北)
104 (水崎 志磨 山聖) (都城高専)
105 (山田 皓季 武貴) (宮崎西)
106 (武元 矢祐 水智) (高鍋農業)
107 (水田 裕介 本翼) (聖心ウルスラ)
108 (本城 行 宮角) (佐土原)
109 (宮角 史 大洋) (延岡星雲)
110 (大井 輔 楮武) (日向)
111 (楮松 気 小洋) (宮崎第一)
112 (小岡 騎 福勇) (延岡)
113 (福本 龍 橋智) (日章学園)
114 (橋川 智 小満) (宮崎海洋)
115 (小木 伸 重翔) (延岡商業)
116 (重黒 利 橋直) (宮崎南)
117 (橋本 平 平駿) (宮崎北)
118 (平原 也 松裕) (都城高専)
119 (松山 風 稲優) (宮崎西)
120 (稲森 史 大寛) (高鍋農業)
121 (大貫 太 斉勇) (聖心ウルスラ)
122 (斉藤 磨 田良) (佐土原)
123 (田中 季 有啓) (延岡星雲)
124 (有村 祐 大拓) (日向)
125 (大津 哉 深祐) (宮崎第一)
126 (深沢 介 種信) (延岡)
127 (種市 行 吉圭) (日章学園)
128 (吉田 圭 吉一) (宮崎西)
129 (吉川 憲 佛一) (佐土原)
130 (佛山 貴 長友) (延岡星雲)
131 (長友 平 甲晋) (日向)
132 (甲斐 太 興竜) (宮崎第一)
133 (興梠 一 丸健) (延岡)
134 (丸山 大 後元) (日章学園)
135 (後藤 祐 岩諒) (宮崎西)
136 (岩本 典 石晃) (宮崎第一)
137 (石橋 貴 日優) (延岡)
138 (日高 樹 志勇) (日章学園)
139 (志田 人 黒尚) (宮崎西)
140 (黒木 司 田祐) (日章学園)
141 (田畑 朗 圭) (宮崎西)

決勝2010年度 新人戦 男子ﾀﾞﾌﾞﾙｽ :ﾊﾞﾄﾞﾐﾝﾄﾝ

長友泰志 長友翔	(佐土原)	9-21 13-21	0 2
黒木祐司 田畑圭朗	(日章学園)		

3位決定戦

奥祐介 吹井龍馬	(宮崎工業)	21-19 20-22 19-21	1 2
野田剛士 吉村惇紀	(宮崎西)		

2010年度 新人戦 女子ﾀﾞﾌﾞﾙｽ :ﾊﾞﾄﾞﾐﾝﾄﾝ

第1ﾌﾞﾛｯｸ

1 (宮崎商業) 定宮 宗崎 瑠莉 みなみ
2 (延岡商業) 植田 田谷 愛彩 愛美
3 (高城) 大中 田村 美紗貴 心霞
4 (聖ドミニコ) 内元 山原 美典 瑞穂
5 (宮崎日大) 吉池 谷倉 瞳 茜
6 (日南振徳) 小本 宮原 枝里架 知希
7 (延岡星雲) 藤本 松山 彩佳 典子
8 (都城農業) 中原 栗瑞 希 夏美
9 (宮崎農業) 久保 日高 麻衣 有良
10 (日南) 吉田 東 愛美 あすか
11 (西都商業) 堀ノ内 吉野 有紀 朋代
12 (福島) 土屋 吉野 由子 のぞみ
13 (宮崎大宮) 井手 岩村 沙香 さゆり
14 (都城西) 岩田 平下 岩舞 結子
15 (飯野) 亀元 黒原 菜生 佐也加
16 (宮崎工業) 三好 川畑 紗亜耶 菜々実
17 (宮崎第一) 奥田 黒木 美佐樹 静香
18 (延岡) 黒木 梅田 理花 慈己
19 (小林秀峰) 宮崎 宮崎 こずえ 梨奈
20 (宮崎西) 岩村 谷中 佳純 裕子
21 (宮崎南) 田底 田 由美子 綾香
22 (都城泉ヶ丘) 今鶴 鶴野 茉里子 聖菜
23 (高千穂) 矢干 飯綾 結花
24 (日向) 菅山 横木 詩織 裕希
25 (都農) 黒口 橋友 奈都美 美由紀
26 (鵬翔) 永田 津田 瑞穂 幸奈
27 (富島) 奥池 菊斐 あかり 満裕希
28 (門川) 甲岡 山田 里穂 菜都美
29 (佐土原) 小手川 徳永 真美 美里
30 (都城商業) 瀬戸山 マンダ ァーソ 晴香
31 (宮崎学園) 堀切 吉野 みなみ 美咲
32 (延岡工業) 黒木 淡島 愛子 優希
33 (高鍋) 俵上 井窪 真穂 智絵
34 (本庄) 小田 本藤 京香 みさき
35 (聖心ウルスラ) 佐森 侑希 寧々
36 (五ヶ瀬中等教育) 大戸 田口 美幸 夏子
37 (宮崎北) 亀高 戸元 薫子 香織莉

第2ﾌﾞﾛｯｸ

38 (延岡商業) 伊藤 千奈 遥
39 (鵬翔) 甲斐 田中 萌恵 莉保
40 (宮崎大宮) 今馬 山村 美佑 夏輝
41 (高城) 畑中 山口 晴奈 未来
42 (高鍋) 山本 興梠 歩 春花
43 (都城商業) 寺水 清崎 真理 千鶴
44 (宮崎第一) 長崎 山下 里菜 明香
45 (日南) 山中 田 日さひ あみろ
46 (都城西) 塚田 長友 あち 文香
47 (飯野) 永山 長井 愛莉 恵美
48 (小林秀峰) 長留 重岡 里衣 瑠惟
49 (五ヶ瀬中等教育) 下来 市野 栞 結衣
50 (日向) 姫林 小野 来美 咲紀
51 (高鍋農業) 石友 長牧 美輝 なえ
52 (宮崎日大) 小本 楠谷 な 奈々
53 (宮崎海洋) 井田 前迫 美美 伽
54 (宮崎西) 浜坂 嶋間 希美 咲希
55 (延岡) 新斐 櫛留 弥生 菜津美
56 (日章学園) 甲園 徳崎 智美 奈菜
57 (宮崎商業) 森藤 川松 み どり 玲奈
58 (聖心ウルスラ) 後高 小橋 桃子 茅美
59 (佐土原) 日原 高竹 那 奈美 裕菜
60 (日南振徳) 笠藤 佐永 由紀乃 茜音
61 (門川) 近田 倉斐 希美 ゆき 紘子
62 (都城工業) 園木 甲谷 円佳 茜
63 (都城泉ヶ丘) 黒玉 牛元 ほ 音
64 (妻) 児武 宮尾 み 文保 真穂
65 (富島) 中木 大田 美 林 果 な実
66 (宮崎学園) 黒田 米森 な 珠 愛 あつみ
67 (延岡星雲) 中藤 佐崎 苗 梨女
68 (宮崎農業) 米生 神橋 彩希 未泉
69 (西都商業) 中橋 楠原 和美 優澄
70 (聖ドミニコ) 児良 高武 香里 美夏
71 (福島) 新玉 蛯森 千夏 寧々
72 (宮崎北) 中村 井邊 みな みの 捺絵
73 (都城農業) 野野 山下 こ優 実樹
74 (本庄) 井原 百重 実 由香 恵里子
75 (宮崎南) 山島 徳中 有紀子 綾
75 (宮崎南) 白川 田中 智子 彩愛

2010年度　新人戦　女子 ﾀﾞﾌﾞﾙｽ　:バドミントン

第 3 ﾌﾞﾛｯｸ

76 須友崎高高田富井野丸石内木垣崎村藤久岡森田上會玉田野下谷崎口　坂高内山斐口ま園東玉井西　場好嶋越嶋田口山口斐本本島森屋川田原田川田田口谷岐吉谷野坂村橋藤 生 絹美早真春香佳紘穂央穂　泉麻希奈　希月り　弥子葉月さ紗実波里子美季瑛世り子香奈夏里絵麻由子桃未理み香香美子理碧香智奈美依美子子佳奈子晶紀香利香葵宥望寿湖里愛実真季美香雲鳥紀代千夏亜紀理 代紗絵衣香佳直千瑞結美　麻佳希菜かお愛咲若葉あず有真帆愛温あゆ美華華かお高千杏菜　希由絵麻桃奈菜あゆ沙彩友友由美瑠仁　舞貴佳法侑恵　葵明花麻光真七菜絵愛美飛弥知由 (宮崎商業)
77 那長高日日松吉土猪金堀黒仕濵今江知諸小林三放児武矢松刈山瀬梶小日竹横甲谷神川児荒中東馬三小川羽前谷内田甲山山中新紙井杉寺永小下島谷梶壹勝白中上上髙佐 (日南)
78 (宮崎西)
79 (飯野)
80 (宮崎大宮)
81 (都城泉ヶ丘)
82 (宮崎農業)
83 (都城農業)
84 (高鍋)
85 (五ヶ瀬中等教育)
86 (延岡)
87 (聖ドミニコ)
88 (福島)
89 (高鍋農業)
90 (都城西)
91 (西都商業)
92 (宮崎北)
93 (門川)
94 (宮崎南)
95 (日章学園)
96 (富島)
97 (都城工業)
98 (高城)
99 (延岡星雲)
100 (宮崎工業)
101 (宮崎学園)
102 (聖心ウルスラ)
103 (延岡工業)
104 (宮崎第一)
105 (本庄)
106 (佐土原)
107 (延岡商業)
108 (宮崎日大)
109 (日南振徳)
110 (鵬翔)
111 (都城商業)
112 (小林秀峰)
113 (日向)

第 4 ﾌﾞﾛｯｸ

114 谷瀧川平山脇實末渡早中関戸請原東脇久中東貴原中古濵平宮河安楠蛯児伊中東徳畑永秋宇上河堀堀波寺武竹福川川小石山黒柏岩宮角黒早奥押和迫本津萩三内図藤河谷白塚　翠美志加ま瑞茉あ美百早律実英知実優愛は陽彩喜南ち奈琴　葵早未梨美奈美夏彩由美章弥真笑真美智真美恵梨千純菜みさ里安真早ひと晃有夏朋みち葉こ彩麻晴朋彩舞千陽愛　緒保奈どか季里乃や樹合絵苗楓佳子和利香紀佳美花美な花里末絵美ひろ菜美　希帆沙侑津咲希華妃咲子生子由子李李香瑛紀穂莉菜枝佳奈きゆか奈梨子理子紀み子依掌子華る月ろ香莉愛子子子乃舞香子香加 (延岡)
115 (延岡工業)
116 (都城泉ヶ丘)
117 (宮崎西)
118 (都城商業)
119 (西都商業)
120 (日向)
121 (高鍋)
122 (鵬翔)
123 (都城農業)
124 (宮崎農業)
125 (宮崎学園)
126 (日南振徳)
127 (妻)
128 (延岡商業)
129 (五ヶ瀬中等教育)
130 (宮崎日大)
131 (都城高専)
132 (高城)
133 (宮崎大宮)
134 (日南)
135 (門川)
136 (延岡星雲)
137 (都城)
138 (本庄)
139 (都城西)
140 (小林秀峰)
141 (佐土原)
142 (聖ドミニコ)
143 (富島)
144 (宮崎南)
145 (宮崎第一)
146 (聖心ウルスラ)
147 (福島)
148 (都農)
149 (宮崎北)
150 (飯野)
151 (宮崎商業)

決勝2010年度 新人戦 女子 ﾀﾞﾌﾞﾙｽ :ﾊﾞﾄﾞﾐﾝﾄﾝ

定宗 瑠莉	(宮崎商業)	21-19	2
宮崎 みなみ		21-18	0
白石 陽香	(宮崎商業)		
塚原 愛加			

3位決定戦

田中 智子	(宮崎南)	11-21	0
白川 彩愛		23-25	2
那須 絹代	(宮崎商業)		
長友 美紗			

2010年度 新人戦 男子 ｼﾝｸﾞﾙｽ ：バドミントン

第１ﾌﾞﾛｯｸ

1 奥　祐　介(宮崎工業)
2 興梠健一(延岡星雲)
3 稲丸賢人(都城泉ヶ丘)
4 吉川一憲(聖心ウルスラ)
5 清野裕輝(都城聴覚)
6 吉浦諒(日南)
7 小林蓮(宮崎第一)
8 高山翔太(妻)
9 外山大悟(西都商業)
10 深沢祐介(高鍋農業)
11 山浦駿樹(五ヶ瀬中等教育)
12 清水望夢(日南振徳)
13 平岡優希(都城農業)
14 井上雄太(本庄)
15 甲斐洸喜(延岡商業)
16 宮崎拓馬(都城商業)
17 平岩奨吾(都城西)
18 上石恭也(日章学園)
19 米良亮祐(富島)
20 小川満伸利(宮崎海洋)
21 瀬尾伸一郎(高城)
22 田中良季(都城高専)
23 安藤功(宮崎北)
24 時松尚也(宮崎大宮)
25 興梠淳星(高千穂)
26 河野智彦(日向工業)
27 佛山友貴(佐土原)
28 後藤滉平(宮崎商業)
29 西田稔基(日向)
30 成合一晃(延岡工業)
31 内立侑磨(宮崎南)
32 北林颯人(延岡)
33 橋口陽輔(日南学園)
34 黒木武(高鍋)
35 野田剛士(宮崎西)

第２ﾌﾞﾛｯｸ

36 佐藤徹(五ヶ瀬中等教育)
37 斉藤勇磨(都城高専)
38 外山茂樹(宮崎西)
39 大西薫(都農)
40 後藤涼真(宮崎南)
41 原口優也(都城商業)
42 重黒木翔平(延岡商業)
43 本田智裕(宮崎大宮)
44 青山脩太(妻)
45 田口将嗣(延岡星雲)
46 杉田公輝(高鍋)
47 村山将平(宮崎工業)
48 園田寛真(日向)
49 中村聡彦(宮崎日大)
50 浜島大宙(都城泉ヶ丘)
51 川﨑翔太(西都商業)
52 松岡広平(宮崎第一)
53 橋本智(宮崎海洋)
54 桒野颯斗(佐土原)
55 藤元優(宮崎商業)
56 﨑田健心(日南)
57 那須拓也(日向工業)
58 佐藤彰哉(高千穂)
59 日髙勇樹(延岡)
60 緒方友亮(延岡工業)
61 松野下和臣(日南学園)
62 長倉光一郎(高鍋農業)
63 松葉信哉(富島)
64 水津仁志(高城)
65 上石龍平(都城西)
66 大山裕樹(日南振徳)
67 中川隼(聖心ウルスラ)
68 椎光義(宮崎北)
69 井戸川輝(日章学園)

2010年度 新人戦 男子 ｼﾝｸﾞﾙｽ :ﾊﾞﾄﾞﾐﾝﾄﾝ

第 3 ﾌﾞﾛｯｸ

70 吉 村 惇 紀 (宮 崎 西)
71 中 脇 康 平 (宮 崎 海 洋)
72 中 村 文 英 (五ヶ瀬中等教育)
73 高砂倉 潤 (日 南 振 徳)
74 志 田 尚 人 (延 岡)
75 福 永 慶 輔 (本 庄)
76 福 岡 龍 騎 (西 都 商 業)
77 髙 木 翼 (富 島)
78 岩 切 静 矢 (宮 崎 北)
79 吉 田 圭 (聖心ウルスラ)
80 山 崎 貴 皓 (高 城)
81 野 中 康 平 (都城泉ヶ丘)
82 中 島 渉 (日 南 学 園)
83 飯 干 冠 輔 (高 千 穂)
84 山 下 凌 (日 南)
85 田 畑 圭 朗 (日 章 学 園)
86 前 田 滋 樹 (都 城 商 業)
87 犀 川 誠 二 (宮 崎 大 宮)
88 中 西 元 規 (妻)
89 新 名 亮 (日 向)
90 山 崎 拓 也 (延 岡 星 雲)
91 吹 井 龍 馬 (宮 崎 工 業)
92 後 藤 匡 生 (延 岡 商 業)
93 河 野 司 (日 向 工 業)
94 岡 村 惇 平 (宮 崎 第 一)
95 馬 場 義 貴 (都 城 高 専)
96 青 木 哲 平 (高 鍋)
97 橋 清 大 (高 鍋 農 業)
98 山 元 大 貴 (延 岡 工 業)
99 高 橋 洋二郎 (宮 崎 商 業)
100 甲 斐 奨 (都 農)
101 山 下 悠 耶 (都 城 農 業)
102 大 角 武 史 (都 城 西)
103 平 原 駿 風 (宮 崎 南)
104 長 友 翔 (佐 土 原)

第 4 ﾌﾞﾛｯｸ

105 長 友 泰 志 (佐 土 原)
106 岡 園 昴 大 (妻)
107 竹 下 佳 輝 (本 庄)
108 徳 永 大 輔 (日 南 学 園)
109 黒 崎 壱 世 (都 城 高 専)
110 田 上 晃 星 (都 城 農 業)
111 甲 斐 太 智 (高 千 穂)
112 土 屋 秀 太 (都 城 商 業)
113 門 内 勇 樹 (日 南 振 徳)
114 西 田 憲 市 (延 岡)
115 宮 城 翼 (宮 崎 大 宮)
116 前 原 勇 希 (福 島)
117 米 澤 一 成 (高 鍋)
118 種 市 信 行 (高 鍋 農 業)
119 鶴 田 開 生 (都 城 西)
120 小 松 勇 気 (西 都 商 業)
121 辻 惠 (宮 崎 海 洋)
122 金 子 真 大 (延 岡 商 業)
123 長 友 祥 剛 (宮 崎 南)
124 稲 森 優 太 (宮 崎 北)
125 甲 斐 竜 太 (延 岡 星 雲)
126 江 藤 伶 (日 向 工 業)
127 竹 内 優 樹 (聖心ウルスラ)
128 渡 辺 健太郎 (日 南)
129 加 藤 聡 彬 (宮 崎 工 業)
130 長 友 克 樹 (五ヶ瀬中等教育)
131 徳 永 勁 也 (富 島)
132 田 原 健 悟 (宮 崎 西)
133 栗 崎 拓 亜 (延 岡 工 業)
134 竹 森 恭 佑 (都城泉ヶ丘)
135 柏 木 翼 (宮 崎 第 一)
136 原 田 圭 (日 向)
137 仙 波 知 将 (宮 崎 日 大)
138 野 中 雅 文 (都 農)
139 黒 木 祐 司 (日 章 学 園)

決勝2010年度 新人戦 男子 ｼﾝｸﾞﾙｽ :ﾊﾞﾄﾞﾐﾝﾄﾝ

奥　　祐　介(宮 崎 工 業)
黒　木　祐　司(日 章 学 園)

21-10
21-19
2
0

3位決定戦

桒 野 颯 斗 (佐　土　原)
吹 井 龍 馬 (宮 崎 工 業)

21-13
21-16
2
0

2010年度 新人戦 女子 ｼﾝｸﾞﾙｽ ：バドミントン

第１ﾌﾞﾛｯｸ

1 白 石 陽 香(宮 崎 商 業)
2 吉 野 有 紀(西 都 商 業)
3 早 田 百合絵(都 城 商 業)
4 永 友 美由紀(都 農)
5 神 崎 彩 女(延 岡 星 雲)
6 脇 田 実 佳(鵬 翔)
7 黒 木 愛 子(延 岡 工 業)
8 堀 内 麻 希(都城泉ヶ丘)
9 貴 島 陽 花(宮 崎 農 業)
10 甲 斐 満裕希(富 島)
11 小手川 真 美(佐 土 原)
12 東 愛 美(日 南)
13 田 中 美紗貴(高 城)
14 田 口 夏 子(五ヶ瀬中等教育)
15 谷 池 瞳 (宮 崎 日 大)
16 髙 橋 知亜紀(日 向)
17 加 力 萌 生(宮 崎 海 洋)
18 宮 司 咲 (飯 野)
19 井 上 智 絵(高 鍋)
20 野 邊 捺南絵(福 島)
21 長 友 文 香(都 城 西)

第２ﾌﾞﾛｯｸ

22 白 川 彩 愛(宮 崎 南)
23 柳 田 菜都美(門 川)
24 川 崎 玲 奈(日 章 学 園)
25 川 西 彩 花(都 城 工 業)
26 山 口 みゆき(小 林 秀 峰)
27 迫 みちる(聖心ウルスラ)
28 藤 田 彩 乃(宮 崎 北)
29 石 川 ありさ(高 鍋 農 業)
30 竹 迫 美 穂(都 城)
31 東別府 美 咲(都 城 高 専)
32 宮 本 奈 菜(妻)
33 堀 越 春 香(宮 崎 学 園)
34 小 窪 京 香(本 庄)
35 東 はるな(都 城 農 業)
36 田 中 裕 子(宮 崎 西)
37 黒 木 静 香(宮 崎 第 一)
38 宮 本 枝里架(日 南 振 徳)
39 平 田 さゆり(宮 崎 大 宮)
40 奥 田 菜々実(宮 崎 工 業)
41 榎 本 美 優(延 岡)
42 藏 元 咲 彩(聖ドミニコ)
43 甲 斐 遥 (延 岡 商 業)

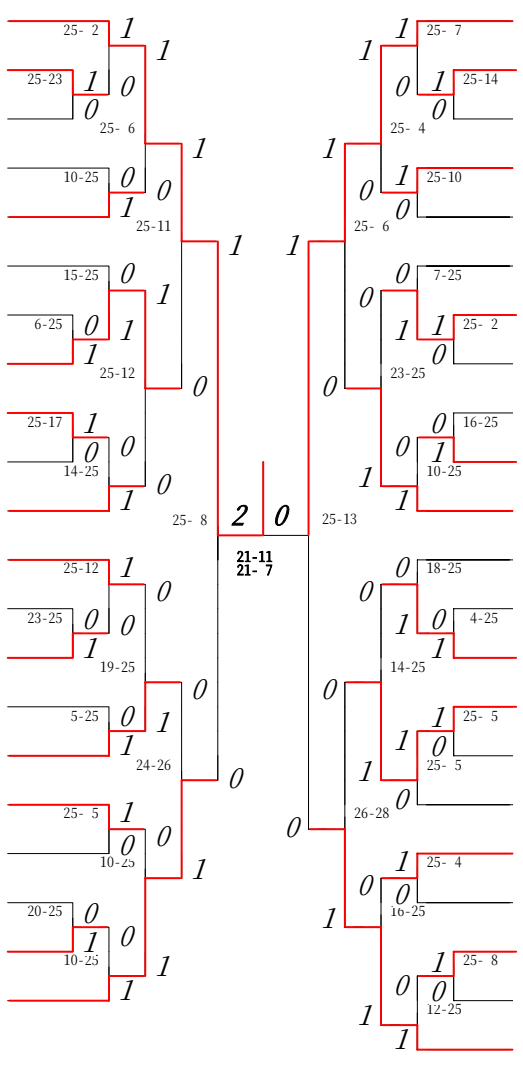

2010年度 新人戦 女子 ｼﾝｸﾞﾙｽ :ﾊﾞﾄﾞﾐﾝﾄﾝ

第 3 ﾌﾞﾛｯｸ

44 谷 川 翠 (延 岡)
45 堀 上 笑 李 (門 川)
46 岩 村 沙 香 (宮 崎 大 宮)
47 小 野 純 佳 (都 城 西)
48 関 山 楓 (西 都 商 業)
49 角 田 早 紀 (富 島)
50 森 園 みどり (日 章 学 園)
51 原 口 美 里 (宮 崎 農 業)
52 淡 島 優 希 (延 岡 工 業)
53 諸 岡 若 葉 (五ヶ瀬中等教育)
54 羽 嶋 由利香 (宮 崎 工 業)
55 吉 原 瑞 穂 (聖ドミニコ)
56 高 橋 裕 加 (聖心ウルスラ)
57 福 田 恵莉香 (本 庄)
58 鶴 茉里子 (都城泉ヶ丘)
59 田 中 あさみ (日 南)
60 清 水 真 理 (都 城 商 業)
61 飯 干 綾 (高 千 穂)
62 柏 崎 里 奈 (佐 土 原)
63 實 藤 茉里乃 (宮 崎 西)
64 酒 井 彩 夏 (日 南 振 徳)
65 畑 中 晴 奈 (高 城)

第 4 ﾌﾞﾛｯｸ

66 亀 元 香織莉 (宮 崎 北)
67 牛 谷 み ほ (都 城 工 業)
68 こがま 絵 里 (宮 崎 南)
69 安 田 葵 (延 岡 商 業)
70 井 上 捺 菜 (都 城 聴 覚)
71 下 田 真 愛 (宮 崎 日 大)
72 有 里 真 美 (都 城 農 業)
73 武 田 愛 里 (福 島)
74 古 川 喜 絵 (宮 崎 学 園)
75 宮 崎 こずえ (小 林 秀 峰)
76 小 牧 ななえ (高 鍋 農 業)
77 石 野 咲 紀 (日 向)
78 田之中 萌 恵 (鵬 翔)
79 大田尾 果 林 (妻)
80 波 越 美 香 (延 岡 星 雲)
81 江 藤 愛 弥 (高 鍋)
82 黒 木 美佐樹 (宮 崎 第 一)
83 福 永 渚 (飯 野)
84 浜 田 希 美 (宮 崎 海 洋)
85 三 輪 麻莉愛 (都 農)
86 塚 原 愛 加 (宮 崎 商 業)

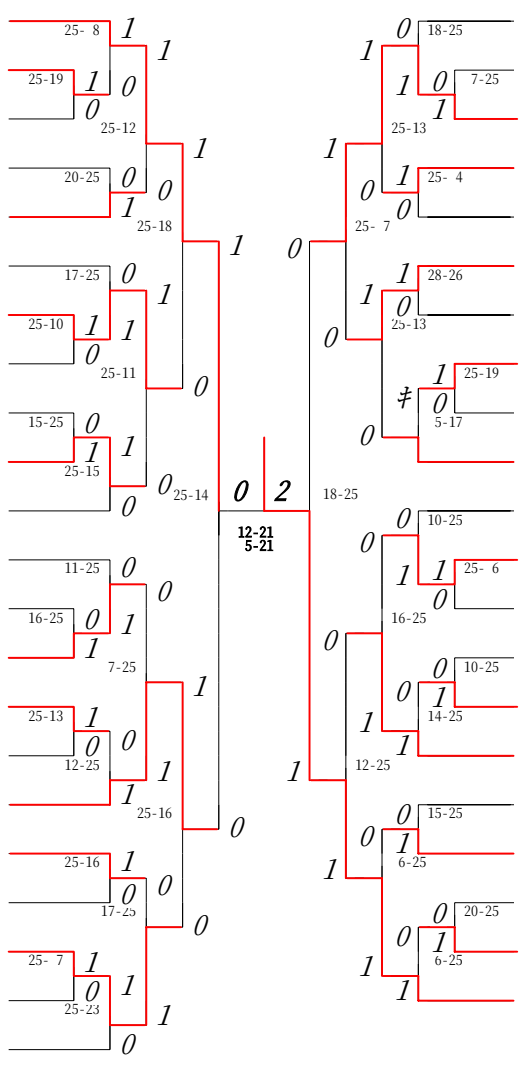

2010年度 新人戦 女子 ｼﾝｸﾞﾙｽ ：ﾊﾞﾄﾞﾐﾝﾄﾝ

第 5 ﾌﾞﾛｯｸ

87 定 宗 瑠 莉 (宮 崎 商 業)
88 上 田 弥 生 (日 南)
89 山 﨑 華 瑛 (都 城 西)
90 谷 口 菜 季 (日 南 振 徳)
91 大 脇 春 美 (飯 野)
92 楠 生 未 希 (延 岡 星 雲)
93 俵 真 穂 (高 鍋)
94 河 野 琴 美 (妻)
95 日 髙 千香子 (宮 崎 北)
96 日 髙 麻 衣 (宮 崎 農 業)
97 栗 原 瑞 希 (都 城 農 業)
98 宇都宮 章 子 (宮 崎 大 宮)
99 佐 藤 由 理 (日 向)
100 黒 木 なな実 (富 島)
101 津 田 瑞 穂 (鵬 翔)
102 川 﨑 志 保 (延 岡 工 業)
103 武 分 真 紀 (都 城)
104 川 畑 紗亜耶 (宮 崎 工 業)
105 山 口 未 来 (高 城)
106 土 屋 朋 代 (西 都 商 業)
107 神 園 麻 由 (日 章 学 園)

第 6 ﾌﾞﾛｯｸ

108 伊 藤 千 奈 (延 岡 商 業)
109 甲 斐 智 美 (延 岡)
110 本 田 みさき (本 庄)
111 日 高 奈 菜 (聖心ウルスラ)
112 菅 結 花 (高 千 穂)
113 中 村 みなみ (福 島)
114 嶋 廻 咲 希 (宮 崎 海 洋)
115 徳 永 美 里 (佐 土 原)
116 米 森 あつみ (宮 崎 学 園)
117 山 下 繭 香 (都 城 高 専)
118 小 森 葉 月 (五ヶ瀬中等教育)
119 中 島 晶 (宮 崎 第 一)
120 内野宮 晴 子 (都 農)
121 渡 部 久美子 (門 川)
122 矢 野 聖 菜 (都城泉ヶ丘)
123 長 﨑 千 鶴 (都 城 商 業)
124 谷 村 佳 純 (宮 崎 西)
125 楠 奈 々 (高 鍋 農 業)
126 山 元 美 典 (聖ドミニコ)
127 井 本 美 伽 (宮 崎 日 大)
128 岩 崎 梨 奈 (小 林 秀 峰)
129 田 中 智 子 (宮 崎 南)

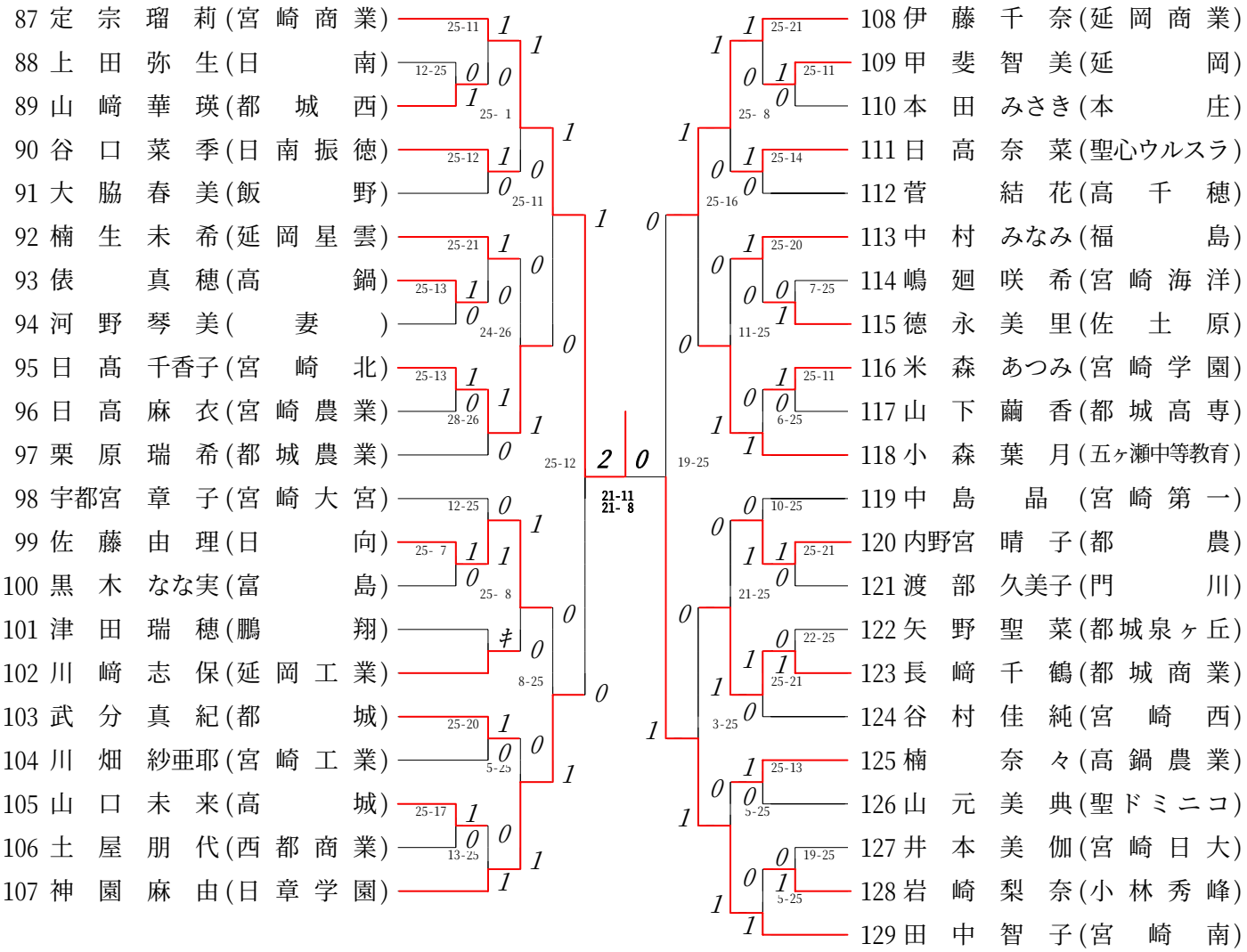

2010年度 新人戦 女子 ｼﾝｸﾞﾙｽ :ﾊﾞﾄﾞﾐﾝﾄﾝ

第 7 ﾌﾞﾛｯｸ

130 永 山 愛 莉 (都 城 西)
131 前 田 美 智 (宮 崎 工 業)
132 横 山 詩 織 (日 向)
133 梶 谷 絵 美 (日 南 振 徳)
134 中 武 美 穂 (妻)
135 蛯 原 優 美 (宮 崎 農 業)
136 畑 中 彩 華 (高 城)
137 小 川 光 里 (延 岡 商 業)
138 松 下 あゆ美 (高 鍋 農 業)
139 本 田 葉 月 (聖心ウルスラ)
140 山 田 珠 梨 (飯 野)
141 橋 口 奈都美 (都 農)
142 蕨 野 美 憂 (都 城 農 業)
143 小 林 来 美 (五ヶ瀬中等教育)
144 小 嶋 友理子 (延 岡 星 雲)
145 山 本 法 子 (延 岡 工 業)
146 上 石 泉 (都城泉ヶ丘)
147 今 村 美 佑 (宮 崎 大 宮)
148 川 東 桃 子 (日 章 学 園)
149 島 田 七 実 (宮 崎 日 大)
150 堀ノ内 あすか (日 南)
151 瀧 本 美 緒 (延 岡)

第 8 ﾌﾞﾛｯｸ

152 谷 口 由 夏 (宮 崎 南)
153 黒 肱 さやか (佐 土 原)
154 矢 野 温 子 (福 島)
155 知 久 咲 子 (高 鍋)
156 徳 永 夏 希 (都 城 高 専)
157 中 村 早 苗 (西 都 商 業)
158 佐 藤 梨 苗 (宮 崎 学 園)
159 日 高 春 香 (宮 崎 西)
160 石 田 栞 奈 (小 林 秀 峰)
161 黒 木 茜 (都 城 工 業)
162 山 岡 里 穂 (門 川)
163 戸 髙 薫 子 (宮 崎 北)
164 渡 邊 美 樹 (都 城 商 業)
165 放生會 真 実 (聖ドミニコ)
166 新 森 侑 紀 (宮 崎 第 一)
167 紙 屋 恵利香 (本 庄)
168 寺 原 夏 希 (日 向 工 業)
169 中 馬 莉 保 (鵬 翔)
170 前 薗 羽衣子 (都 城 聴 覚)
171 矢 野 楠 佳 (富 島)
172 宮 崎 みなみ (宮 崎 商 業)

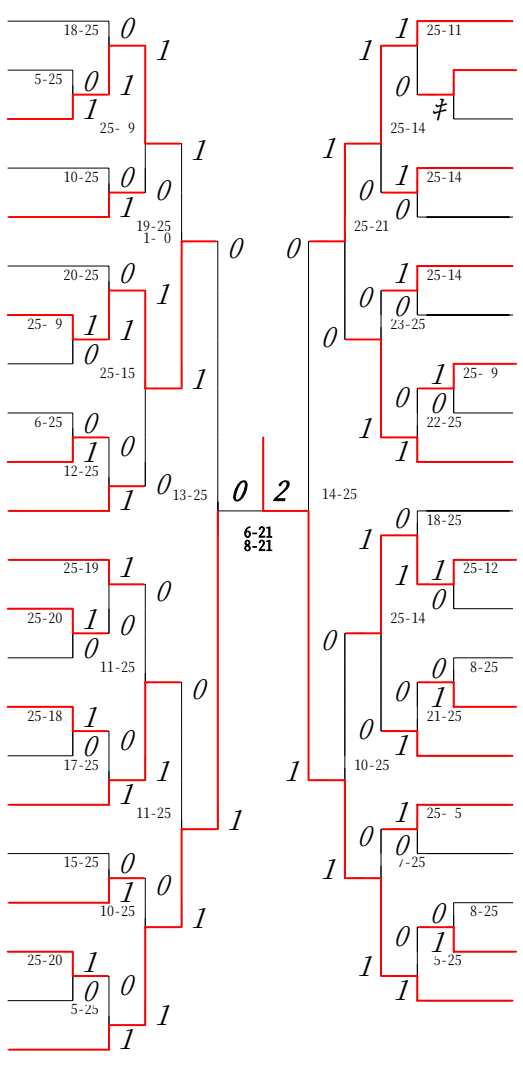

ベス2010年度 新人戦 女子 ｼﾝｸﾞﾙｽ :ﾊﾞﾄﾞﾐﾝﾄﾝ

白 石 陽 香(宮 崎 商 業)
塚 原 愛 加(宮 崎 商 業)
定 宗 瑠 莉(宮 崎 商 業)
宮 崎 みなみ(宮 崎 商 業)

21-10
21-18
2
0
2
21-13
21-16
13-21
14-21
0
2
0

3位決定戦

塚 原 愛 加 (宮 崎 商 業)
定 宗 瑠 莉 (宮 崎 商 業)

18-21
21-13
19-21
1
2