2012年度 新人戦 団体:男子 :バドミントン

日章学園は 2年連続 6回目の優勝

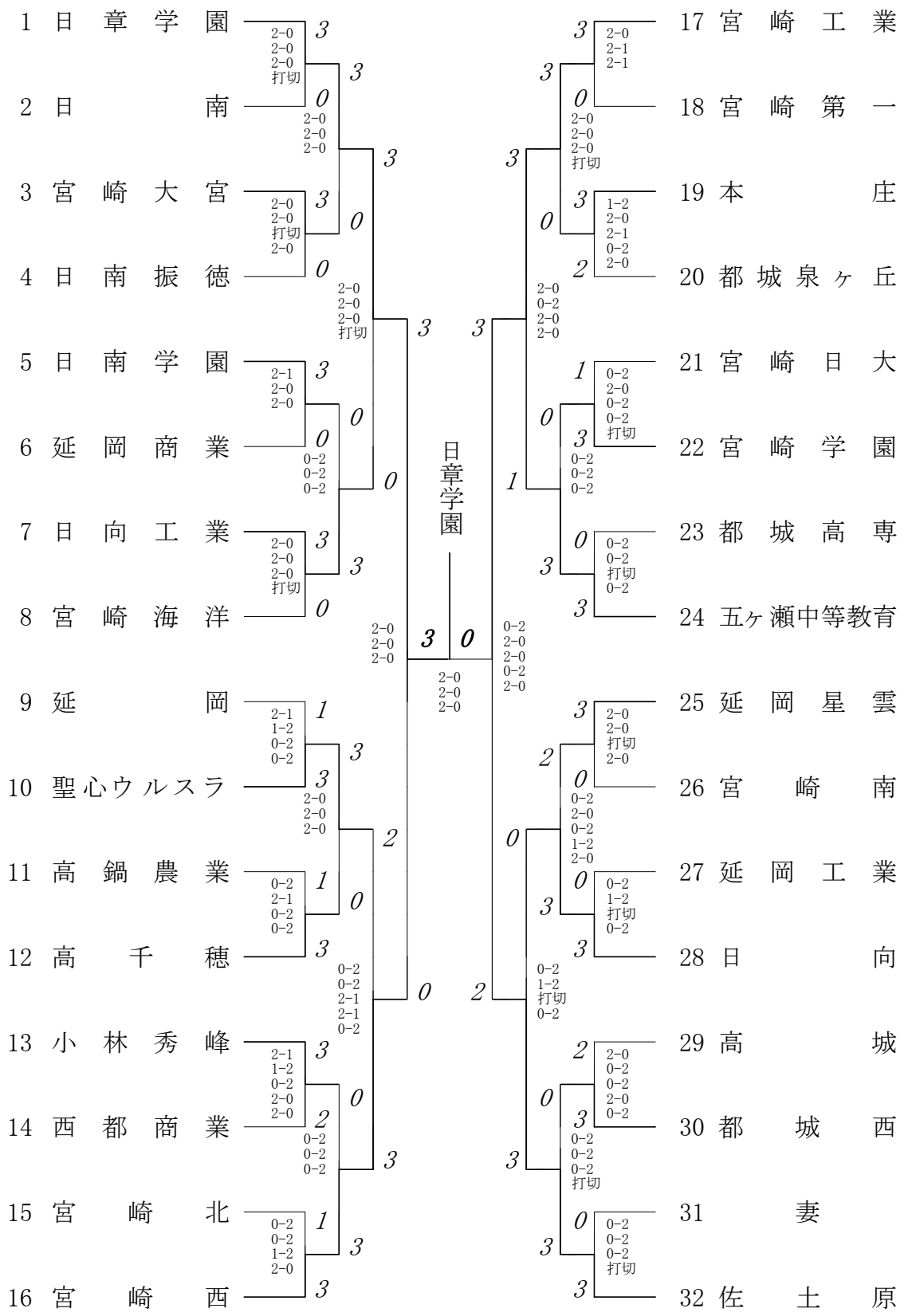

3位決定戦

佐土原 3 対 1 宮崎西

2012年度　新人戦　団体:女子　:バドミントン

聖心ウルスラは 初優勝

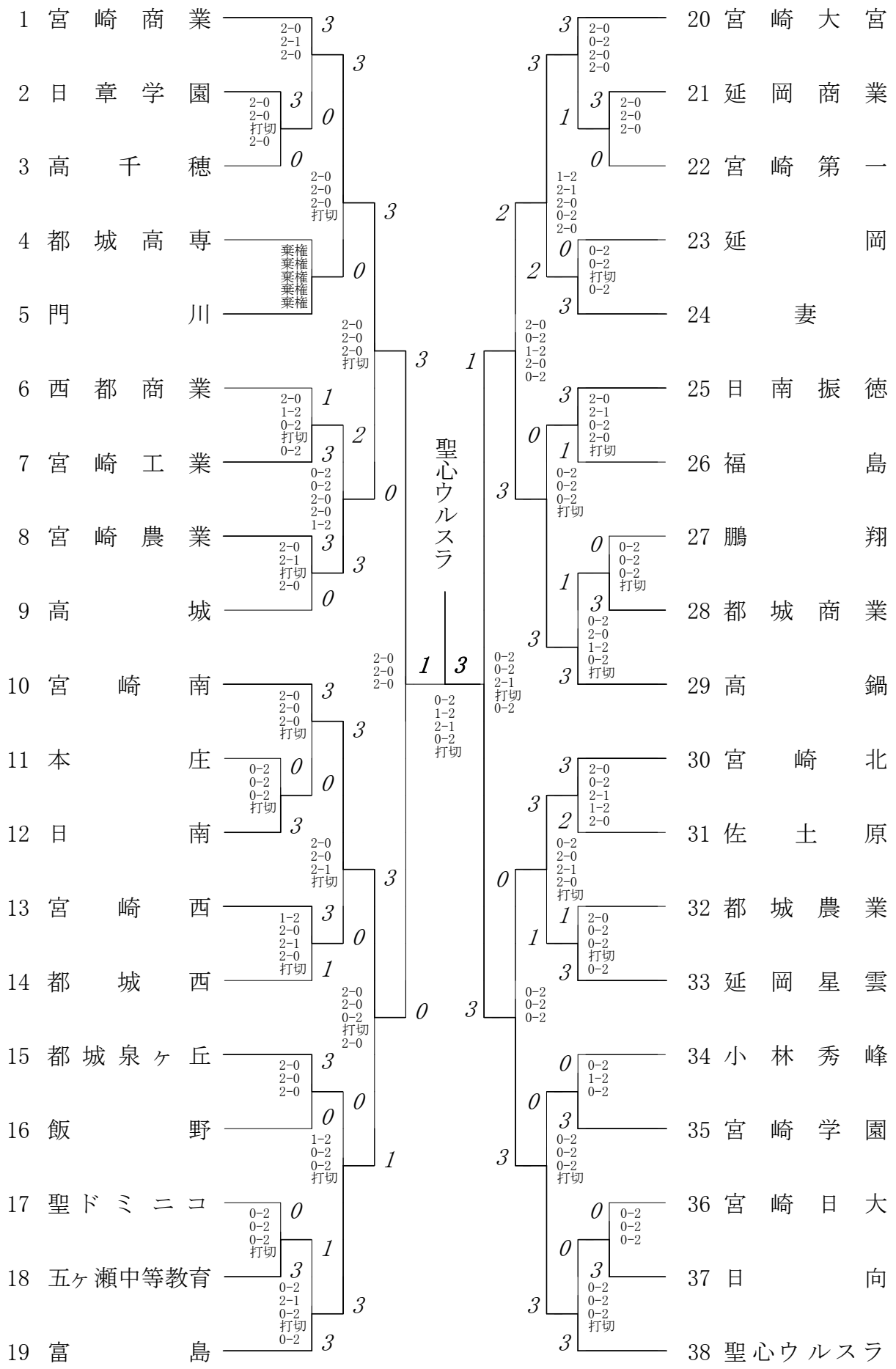

2位決定戦

宮崎商業　3 対 1　高鍋

4位決定戦

高鍋　3 対 1　宮崎南

2012年度 新人戦 男子 ダブルス :バドミントン

第 1 ブロック

1 山下京・小森園隆平 (日章学園)
2 佐藤舜・甲田信太朗 (宮崎西)
3 貞包涼太郎・大山貴彦 (宮崎海洋)
4 新地健太郎・福盛翔太 (都城)
5 中村剛・小岩屋寿晃 (都城高専)
6 井上直樹・廣松宗太朗 (高鍋農業)
7 荒木裕介・井手啓太郎 (日南学園)
8 甲斐翼・佐藤尭俊 (高千穂)
9 佐藤広希・蕨野拓哉 (都城西)
10 津隈颯一郎・甲斐翔也 (延岡商業)
11 根井貴洋・馬庭俊吾 (都農)
12 有馬直哉・吉松真弥 (宮崎工業)
13 沼田晃佑・小原駿一 (宮崎南)
14 黒木慎也・福島一真 (宮崎第一)
15 佐藤仁・亀元雅樹 (宮崎北)
16 兒玉夏弥・後藤大和 (聖心ウルスラ)
17 兒玉晃輔・中村和哉 (宮崎日大)
18 大吉優太・田村誠也 (宮崎大宮)
19 松葉大雅・山崎力 (日向工業)
20 蛯原朔也・高崎龍太 (日南振徳)
21 坂田泰徳・渕田佳寿 (日南)
22 那須龍成・藤本寛 (延岡工業)
23 土持慧悟・福永翔一郎 (高城)
24 長納侑生・小野航 (延岡)
25 廣嶋翔平・齋藤洸輝 (西都商業)
26 日高勝康・西山寛貴 (妻)
27 中村修太朗・塚原諒 (佐土原)
28 柴崎将太・下別府智 (小林秀峰)
29 椎葉隆善・児玉大輝 (日向)
30 原寿伸・渡邊拓人 (本庄)
31 久米博幸・興梠元 (五ヶ瀬中等教育)

第 2 ブロック

32 竹内健人・太田聖也 (妻)
33 畝原龍紀・赤木勇哉 (日向工業)
34 谷口龍志・宮川涼太 (日南振徳)
35 濱本祐貴・山田晋久 (都城西)
36 杉井克樹・富田稔真 (宮崎第一)
37 黒木絢太・岡村洋介 (延岡工業)
38 新堤龍太郎・田匠 (高城)
39 橋本大志・外山昌利 (宮崎海洋)
40 遠山陽色・竹下航平 (宮崎工業)
41 児玉祥幹・畑中健太 (都城高専)
42 黒岩大夢・宮浦和馬 (日南)
43 白水康介・吉田透 (宮崎学園)
44 長友宥士・大隈範紘 (佐土原)
45 黒木脩平・内山秀平 (宮崎西)
46 木村優斗・松本貴仁 (日章学園)
47 伊福康仁・丸尾幸也 (小林秀峰)
48 黒木翔太・幸崎新悟 (日向)
49 佐藤瑞己・斐藤文哉 (高千穂)
50 近藤潤平・房安佑也 (宮崎大宮)
51 中西勇輔・奈須康希 (西都商業)
52 弓削克也・山下隼平 (宮崎日大)
53 阿部諒也・吉川憲一 (聖心ウルスラ)
54 川下竜平・安藤義之 (本庄)
55 安藤大貴・近藤良太郎 (高鍋農業)
56 赤木詩・石田大渉 (宮崎北)
57 杉尾輝・武田一河 (福島)
58 満留悠平・川越太道 (都城泉ヶ丘)
59 江藤卓臣・池田侃也 (高鍋)
60 佐藤知己・日吉幸平 (延岡星雲)
61 吉田歩夢・河野天人 (日南学園)
62 松崎太祐・力武龍一郎 (延岡)
63 阿部拓哉・権藤健 (五ヶ瀬中等教育)

2012年度 新人戦 男子 ﾀﾞﾌﾞﾙｽ :ﾊﾞﾄﾞﾐﾝﾄﾝ

第 3 ﾌﾞﾛｯｸ

64 山口達也 (日向工業) 25-14
65 山本雄一 (日向) 25-17
66 内田裕武 (妻) 25-9
67 橋本弘樹 (宮崎南) 25-16
68 菊田琢仁 (小林秀峰) 25-16
69 榎本浩蔵 (日南) 12-25
70 狩上政隆 (都城泉ヶ丘) 25-22
71 矢井暁孝 (宮崎第一) 25-15
72 亀上真世 (西都商業) 25-15
73 有井隆之 (宮崎第一) 22-25
74 永島瑠弥 (日南) 25-12
75 高橋滉也 (高鍋) 6-25
76 立川佳樹 (宮崎工業) 6-25
77 田ノ園健太 (宮崎学園) 25-18
78 中野駿介 (本庄) 19-25
79 佐森宗太郎 (日南振徳) 25-18
80 竹野利希 (延岡星雲) 10-25
81 中西悠汰 (宮崎大宮) 25-11
82 足野瞭寛 (日南学園) 25-11
83 中野雅翔 (都城) 16-25
84 矢野寛太郎 (高城) 19-25
85 塩月琢也 (都城西) 11-25
86 日野貴晴 (延岡工業) 25-14
87 中田徳健 (佐土原) 25-6
88 満翔大 (宮崎日大) 25-18
89 甲原祐樹 (宮崎北) 25-11
90 東野将也 (高鍋農業) 25-11
91 中畑心生 (高千穂) 25-14
92 川野亜咲 (宮崎海洋) 3-25
93 山下聖矢 (聖心ウルスラ) 8-25
94 永野幹樹 (宮崎西) 8-25
95 谷口智 (日南振徳) 25-13
96 岡田卓也 (延岡星雲) 25-12
97 新名拓馬 (宮崎大宮) 21-25
98 幸橋隼士 (宮崎西) ｷ
99 高宮将太 (日向) 25-8
100 宇都宮一平 (宮崎大宮) 19-25
101 河野圭佑 (日南学園) 5-25
102 神戸佑介 (延岡工業) 25-18
103 新垣晃 (都城) 19-25
104 東廣寛 (都城) 25-17
105 清藤将紫 (高城) 23-25
106 益留乃太 (宮崎西) 25-17
107 寺山祐吾 (宮崎工業) 25-23
108 長友尚平 (延岡) 25-23
109 村川耀祐 (延岡工業) 19-25
110 渋谷陽一 (宮崎大宮) 13-25
111 長友健司 (佐土原) 11-25
112 濵砂博斗 (宮崎日大) 11-25
113 佐々木信也 (宮崎学園) 25-22
114 松田拓悟 (宮崎日大) 25-22
115 岩切慧泰 (宮崎北) 15-25
116 中渡瀬一哉 (日向工業) 10-25
117 上米良友依 (高鍋農業) 11-25
118 森政雄哉 (延岡商業) 9-25
119 田部光司 (門川) 10-25
120 松本大地 (高城) 11-25
121 岩村雄太 (宮崎海洋) 25-22
122 柳切大河 (宮崎西) 25-22
123 黒田浩夢 (聖心ウルスラ) 25-15
124 木本健太 (宮崎西) 25-15
125 今藤達也 (日章学園) 25-13

小森園大智・田原翔太朗 0 2

第 4 ﾌﾞﾛｯｸ

95 山下優 (延岡星雲)
96 黒木颯太 (宮崎北)
97 枝元敬亮 (宮崎北)
98 谷口乃輝 (五ヶ瀬中等教育)
99 田口龍一 (日向)
100 吉村真輝 (日南振徳)
101 福永龍平 (宮崎西)
102 甲斐彩聖 (宮崎第一)
103 尾田勇気 (都城西)
104 江藤瑞起 (富島)
105 渡辺淳太郎 (佐土原)
106 間瀬田隼也 (小林秀峰)
107 飯干大地 (本庄)
108 黒田輝貴 (鵬翔)
109 高木允成 (都城泉ヶ丘)
110 垣内貴明 (宮崎大宮)
111 鵜木亮 (西都商業)
112 畑中裕哉 (宮崎工業)
113 黒木汰一 (延岡)
114 姫田純平 (都城高専)
115 西川公太 (聖心ウルスラ)
116 鬼塚実乃利 (妻)
117 竹下翔 (延岡工業)
118 中間秀征 (日南)
119 爰野佑介 (宮崎学園)
120 小松原淳史 (日向工業)
121 村山一海 (高鍋農業)
122 幸島侑弥 (延岡商業)
123 中川友貴 (門川)
124 鬼束海聖 (高城)
125 中島哲平 (日章学園)
126 植村真也 (宮崎大宮)
127 松浦鷹彦 (西都商業)
128 佐保貴大 (宮崎工業)
129 堀内龍次 (延岡)
130 齊藤喜人 (都城高専)
131 徳丸武蔵 (聖心ウルスラ)
132 鳥原佑介 (妻)
133 山下研太郎 (延岡工業)
134 坂口敬祐 (日南)
135 原田大輝 (宮崎学園)
136 黒木陽貴 (日向工業)
137 伊東春喜 (高鍋農業)
138 帳友昭 (延岡商業)
139 持原弘典 (門川)
140 黒田弘樹 (高城)
141 松浦多大仁 (日南)
142 岩松健士郎 (宮崎学園)
143 長友大亮 (宮崎北)
144 畑中心気 (日向工業)
145 山本晃良 (高鍋農業)
146 富永拓希 (延岡商業)
147 黒木元気 (門川)
148 尾崎勝稀 (高城)
149 緒方晃樹 (日章学園)
150 甲斐信行 (宮崎大宮)
151 金丸翔馬 (宮崎海洋)
152 飯干吟耶 (宮崎西)
153 池下瑠一 (聖心ウルスラ)
154 関友斗 (宮崎西)
155 小森園大智 (日章学園)
156 田原翔太朗 (日章学園)

2012年度　新人戦　男子 ﾀﾞﾌﾞﾙｽ　:バドミントン

決勝戦

山　下　　京 小森園　隆　平	（日　章　学　園）	21-11 21-15	2
小森園　大　智 田　原　翔太朗	（日　章　学　園）		0

3位決定戦

阿　部　拓　哉 権　藤　　健	（五ヶ瀬中等教育）	17-21 20-22	0
髙　橋　将　太 宇都宮　一　平	（宮　崎　大　宮）		2

2012年度 新人戦 女子 ダブルス :バドミントン

第 1 ブロック

1 工藤ひなこ・本部優奈 (聖心ウルスラ)
2 岩田静佳・今村知沙 (宮崎南)
3 興梠玲来・中村佳穂 (宮崎海洋)
4 坂元紗恵・満行巧弥 (都城商業)
5 田畑瑞季・山口実 (小林秀峰)
6 浜田綾佳・前田美佳 (門川)
7 川野亞夕実・安楽奈々 (宮崎大宮)
8 清家由佳・松元優理絵 (宮崎西)
9 長谷川百香・中田桃 (西都商業)
10 佐藤諒佳・田上美波 (高千穂)
11 齊藤加奈子・後藤咲葵 (高鍋)
12 益留明日香・森茂梨萌 (都城泉ヶ丘)
13 柳田明日香・正岡幸樹 (延岡商業)
14 佐藤美奈実・藤本清香 (聖ドミニコ)
15 楠浦英理果・廣島佑香 (宮崎第一)
16 大坪日向乃・鳥原徴子 (本庄)
17 河野樹里奈・岩切優希 (宮崎農業)
18 宮崎安由美・檜垣霞 (飯野)
19 内山海里・畠岡菜々美 (日南)
20 小川澄香・佐藤早織 (富島)
21 渡邉唯花・角野未來 (延岡星雲)
22 佐藤友香・川島佳奈 (鵬翔)
23 東別府里美・五十嵐知里 (都城高専)
24 黒木美里・徳永智美 (佐土原)
25 斎藤友喜・倉爪智美 (日向)
26 長友砂樹・中嶋すずな (宮崎北)
27 福元絵理・横山優香 (都城西)
28 山下彩乃・鬼塚優海 (福島)
29 橋本あずさ・小泉晴香 (宮崎日大)
30 有野由貴・本武あかり (宮崎工業)
31 古小路万琳音・長峰凛 (宮崎学園)
32 近藤那美・水元亜加音 (日南振徳)
33 サビッ原トジセ・蛯原遥 (日章学園)
34 河口真奈美・太神佳那子 (延岡)
35 森園彩乃・春成郁美 (宮崎商業)

第 2 ブロック

36 山崎瑠依・日高桃子 (宮崎南)
37 川崎晴香・藤安なみ (宮崎農業)
38 植田夏鈴・川崎美結稀 (宮崎第一)
39 安藤夏菜子・児玉成美 (宮崎商業)
40 中川真穂・山田磨熙 (日南)
41 金丸侑香・尾前眞実 (五ヶ瀬中等教育)
42 挾間桜子・松浦円香 (佐土原)
43 轟木成美・黒木和香奈 (西都商業)
44 木村風香・柏田未憂 (富島)
45 出石めぐみ・日高瑠領亜 (飯野)
46 菊池美憂・前原有紀 (高鍋農業)
47 太田飛鳥・後藤美里 (都城商業)
48 寺原由梨・髙木明日香 (高鍋)
49 宇都宮尚実・松元麗華 (宮崎穎学館)
50 藤内沙耶・杉尾千秋 (宮崎北)
51 波越裕美・濱砂青空 (聖心ウルスラ)
52 大浦真妃・桂原尚美 (都城西)
53 田甲美沙樹・原優香 (都城泉ヶ丘)
54 國方玲那・米田秋子 (延岡星雲)
55 甲斐深喜恵・三雲有彩 (延岡商業)
56 龍石さやか・吉田遥佳 (小林秀峰)
57 森田亜紀菜・森田菜摘 (高城)
58 猪俣千遥・甲斐咲乃 (宮崎日大)
59 甲斐七彩・甲斐葵 (高千穂)
60 高橋渚・桑津奈菜 (日向)
61 志水歩実・久保亜樹穂 (本庄)
62 重村奈穂・押川梨沙 (宮崎大宮)
63 松永愛奈・田口菜緒 (鵬翔)
64 椎葉紗也加・前山慶奈 (延岡)
65 瀬尾安里奈・川添優里香 (福島)
66 川崎あゆみ・福栄ほのか (都城農業)
67 梶麻友美・丸山紗季 (宮崎学園)
68 海江田奈津子・奥野なつみ (宮崎西)
69 甲斐田綾果・吉髙あかね (門川)
70 日髙智代・金丸咲 (日南振徳)
71 宮内玲衣・宮内瑠衣 (妻)

2012年度 新人戦 女子ダブルス :バドミントン

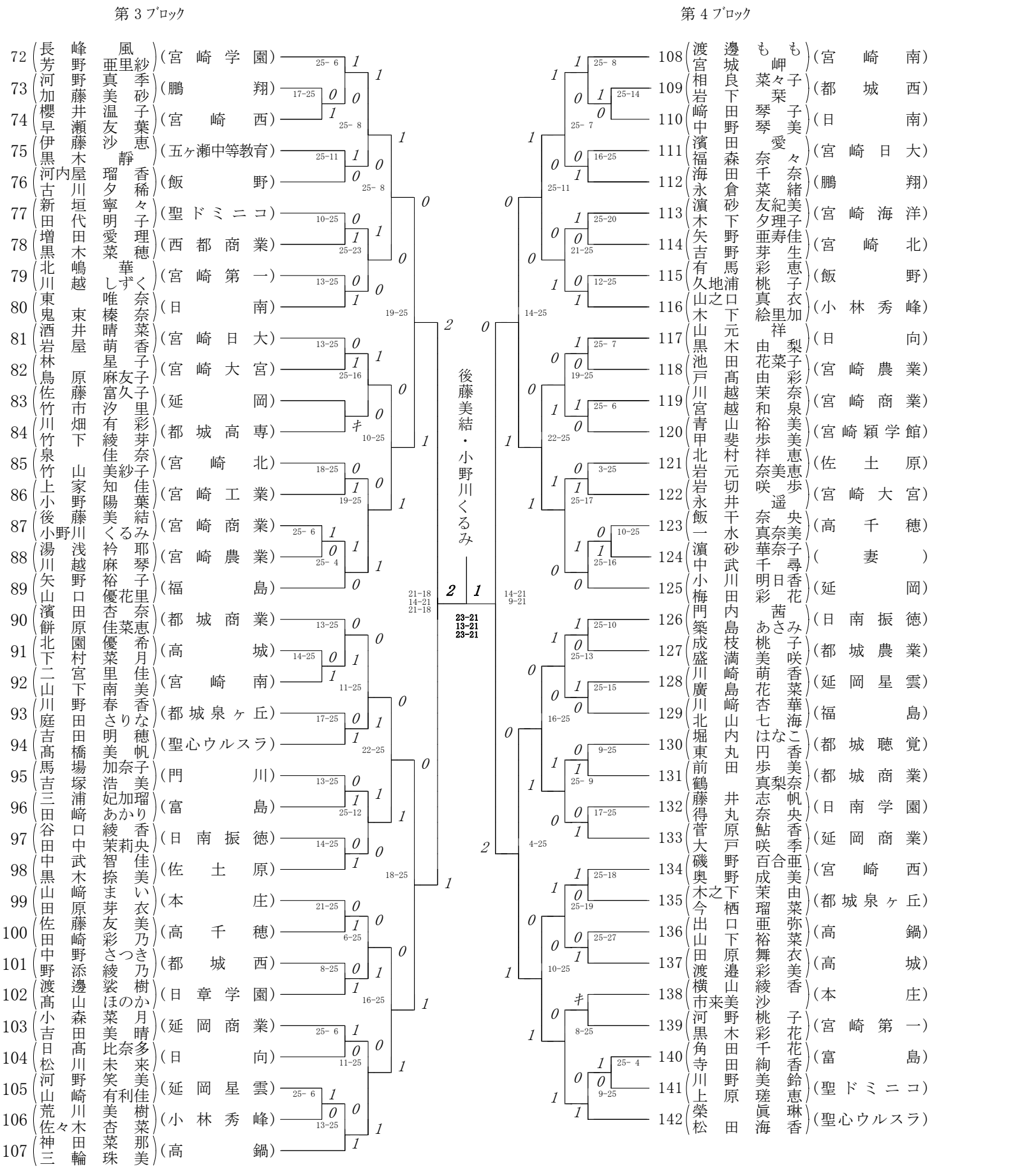

2012年度　新人戦　女子ﾀﾞﾌﾞﾙｽ　:バドミントン

決勝戦

工　藤　ひな子 本　部　優　奈	(聖心ウルスラ)	21- 6 21- 9	2
後　藤　美　結 小野川　くるみ	(宮　崎　商　業)		0

3位決定戦

重　村　奈　穂 押　川　梨　沙	(宮　崎　大　宮)	21-17 17-21	1
榮　　眞　琳 松　田　海　香	(聖心ウルスラ)	16-21	2

2012年度 新人戦 男子 ｼﾝｸﾞﾙｽ ：ﾊﾞﾄﾞﾐﾝﾄﾝ

第 1 ﾌﾞﾛｯｸ

1 山下 京 (日章学園)
2 佐保 貴大 (西都商業)
3 岩切 一泰 (宮崎北)
4 黒木 翔太 (日向)
5 権藤 健 (五ヶ瀬中等教育)
6 黒木 絢太 (延岡工業)
7 長友 宥士 (佐土原)
8 益留 祐太 (高城)
9 安藤 大貴 (高鍋農業)
10 丸尾 幸也 (小林秀峰)
11 佐藤 舜 (宮崎西)
12 弓削 克也 (宮崎日大)
13 川下 竜平 (本庄)
14 橋本 大志 (宮崎海洋)
15 山本 晋久 (都城西)
16 武田 大河 (福島)
17 吉田 透 (宮崎学園)
18 東 将寛 (都城)
19 蛯原 朔也 (日南振徳)
20 荒木 裕介 (日南学園)
21 河口 英御 (門川)
22 帳 友昭 (妻)
23 兒玉 夏弥 (聖心ウルスラ)
24 小野 航 (延岡)
25 江藤 卓臣 (高鍋)
26 坂田 泰徳 (日南)
27 吉元 達彦 (宮崎大宮)
28 甲斐 翼 (高千穂)
29 竹森 宗太郎 (都城高専)
30 高木 允成 (宮崎第一)
31 竹下 航平 (宮崎工業)
32 乙守 総一郎 (都城農業)
33 満留 悠平 (都城泉ヶ丘)
34 畝原 龍紀 (日向工業)
35 平川 弘貴 (延岡商業)
36 小原 駿一 (宮崎南)
37 山下 優 (延岡星雲)

第 2 ﾌﾞﾛｯｸ

38 東原 祐樹 (宮崎工業)
39 中園 健太 (都城泉ヶ丘)
40 安藤 聖 (都城農業)
41 佐々木 拓也 (宮崎日大)
42 亀元 雅樹 (宮崎北)
43 土持 慧悟 (高城)
44 中村 剛 (都城高専)
45 日野 琢也 (延岡)
46 新地 健太郎 (都城)
47 大山 貴彦 (宮崎海洋)
48 沼田 晃佑 (宮崎南)
49 奈須 康希 (西都商業)
50 黒木 元気 (高鍋農業)
51 姫田 純平 (富島)
52 岩松 健士郎 (日南)
53 原田 大輝 (聖心ウルスラ)
54 高崎 龍太 (日南振徳)
55 渋谷 健一 (延岡工業)
56 松葉 大雅 (日向工業)
57 宇都宮 一平 (宮崎大宮)
58 伊福 康仁 (小林秀峰)
59 松本 大地 (高千穂)
60 永野 幹樹 (本庄)
61 塚原 諒 (佐土原)
62 根井 貴洋 (都農)
63 興梠 元 (五ヶ瀬中等教育)
64 甲斐 翔大 (高鍋)
65 杉田 克樹 (宮崎第一)
66 竹内 健人 (妻)
67 緒方 晃樹 (延岡商業)
68 佐藤 知己 (延岡星雲)
69 幸島 侑弥 (鵬翔)
70 長友 大亮 (宮崎学園)
71 黒木 脩平 (宮崎西)
72 河野 圭佑 (日南学園)
73 佐藤 広希 (都城西)
74 幸崎 新悟 (日向)
75 田原 翔太朗 (日章学園)

山下京 2 0

21-16
21-10

2012年度 新人戦 男子 ｼﾝｸﾞﾙｽ :ﾊﾞﾄﾞﾐﾝﾄﾝ

第 3 ﾌﾞﾛｯｸ

76 小森園 大 智（日 章 学 園）
77 吉 田 歩 夢（日 南 学 園）
78 外 山 昌 利（宮 崎 海 洋）
79 垣 内 貴 明（宮 崎 第 一）
80 井ノ上 航 （都 城 農 業）
81 田ノ上 佳 樹（都城泉ヶ丘）
82 岡 田 卓 也（日 南 振 徳）
83 田 部 光 司（高 千 穂）
84 佐 野 駿 介（都 城 高 専）
85 山 下 聖 矢（本 庄）
86 徳 丸 武 蔵（延 岡）
87 伊 東 春 喜（ 妻 ）
88 尾 田 勇 気（日 向）
89 村 山 一 海（鵬 翔）
90 満 徳 健 太（高 鍋）
91 山 下 隼 平（宮 崎 日 大）
92 白 水 康 介（宮 崎 学 園）
93 阿 部 諒 也（聖心ウルスラ）
94 遠 山 陽 色（宮 崎 工 業）
95 久 米 博 幸（五ヶ瀬中等教育）
96 日 吉 幸 平（延 岡 星 雲）
97 甲 斐 信 行（延 岡 商 業）
98 近 藤 良太郎（高 鍋 農 業）
99 中渡瀬 友 哉（宮 崎 北）
100 杉 尾 一 輝（福 島）
101 飯 干 吟 耶（門 川）
102 髙 橋 将 太（宮 崎 大 宮）
103 池 下 瑠 一（高 城）
104 松 浦 鷹 彦（西 都 商 業）
105 松 浦 多大仁（日 南）
106 今 藤 勇 輝（宮 崎 西）
107 濱 廣 祐 貴（都 城 西）
108 亀 井 暁 孝（宮 崎 南）
109 下別府 智 （小 林 秀 峰）
110 新 垣 廣 晃（都 城）
111 村 川 陽 祐（延 岡 工 業）
112 内 山 雄 一（日 向 工 業）
113 長 友 博 司（佐 土 原）

第 4 ﾌﾞﾛｯｸ

114 中 村 修太朗（佐 土 原）
115 谷 口 大 智（日 南 振 徳）
116 宮 田 心太郎（宮 崎 大 宮）
117 畑 中 心 気（宮 崎 学 園）
118 岡 村 雄 太（宮 崎 海 洋）
119 長 納 侑 生（延 岡）
120 匹 田 裕 弥（福 島）
121 黒 岩 大 夢（日 南）
122 山 本 達 也（宮 崎 西）
123 佐 藤 仁 （宮 崎 北）
124 井 手 啓太郎（日 南 学 園）
125 川 越 太 道（都城泉ヶ丘）
126 池 田 侃 也（高 鍋）
127 金 丸 翔 馬（門 川）
128 上米良 政 依（高 鍋 農 業）
129 岡 村 洋 介（延 岡 工 業）
130 清 藤 乃 紫（高 城）
131 米 良 将太郎（宮 崎 南）
132 阿 部 拓 哉（五ヶ瀬中等教育）
133 山 口 達 也（日 向 工 業）
134 黒 木 慎 也（宮 崎 第 一）
135 太 田 聖 也（ 妻 ）
136 中 野 将 也（宮 崎 工 業）
137 黒 木 颯 太（延 岡 星 雲）
138 佐 藤 尭 俊（高 千 穂）
139 福 盛 翔 太（都 城）
140 津 隈 颯一郎（延 岡 商 業）
141 菊 村 健太朗（都 城 聴 覚）
142 橋 本 裕 武（日 向）
143 後 藤 大 和（聖心ウルスラ）
144 爰 野 佑 介（本 庄）
145 馬 庭 俊 吾（都 農）
146 畑 中 裕 哉（都 城 西）
147 中 西 勇 輔（西 都 商 業）
148 松 田 慧 悟（宮 崎 日 大）
149 有 島 真 世（小 林 秀 峰）
150 山 下 研太郎（都 城 高 専）
151 小森園 隆 平（日 章 学 園）

小森園隆平

0 2

11-21
11-21

21-17
21-18

11-21
6-21

2012年度　新人戦　男子 ｼﾝｸﾞﾙｽ　:ﾊﾞﾄﾞﾐﾝﾄﾝ

決勝戦

山　下　　京　（日　章　学　園）
小森園　隆　平（日　章　学　園）

21-15
18-21
21-13

2
1

3位決定戦

田　原　翔太朗　（日　章　学　園）
小森園　大　智　（日　章　学　園）

20-22
21- 7
12-21

1
2

2012年度 新人戦 女子 ｼﾝｸﾞﾙｽ ：ﾊﾞﾄﾞﾐﾝﾄﾝ

第 1 ﾌﾞﾛｯｸ

1 本部優奈（聖心ウルスラ）
2 福栄ほのか（都城農業）
3 猪俣千遥（宮崎日大）
4 吉塚浩美（門川）
5 山下彩乃（福島）
6 濵砂友紀美（宮崎海洋）
7 梶麻友美（宮崎学園）
8 植田夏鈴（宮崎第一）
9 鬼束榛奈（日南）
10 佐竹美奈実（聖ドミニコ）
11 宮崎安由美（飯野）
12 鶴真梨奈（都城商業）
13 筒井琴音（延岡商業）
14 鶴田千晴（高鍋）
15 前原有紀（高鍋農業）
16 磯野百合亜（宮崎西）
17 堀内はなこ（都城聴覚）
18 黒木美里（佐土原）
19 近藤那美（日南振徳）
20 押川梨沙（宮崎大宮）
21 小川明日香（延岡）

第 2 ﾌﾞﾛｯｸ

22 渡邊裟樹（日章学園）
23 泉佳奈（宮崎北）
24 竹下綾芽（都城高専）
25 森菜摘（高城）
26 松元麗華（宮崎穎学館）
27 有野由貴（宮崎工業）
28 濵砂華奈子（妻）
29 黒木菜穂（西都商業）
30 角田千花（富島）
31 横山優香（都城西）
32 爰野まりな（宮崎農業）
33 佐藤諒佳（高千穂）
34 甲斐広子（五ヶ瀬中等教育）
35 川野春香（都城泉ヶ丘）
36 得丸奈央（日南学園）
37 山ﾆﾎﾝ瑠依（宮崎南）
38 山之口真衣（小林秀峰）
39 黒木由梨（日向）
40 渡邉唯花（延岡星雲）
41 市来美沙（本庄）
42 比嘉一恵（鵬翔）
43 春成郁美（宮崎商業）

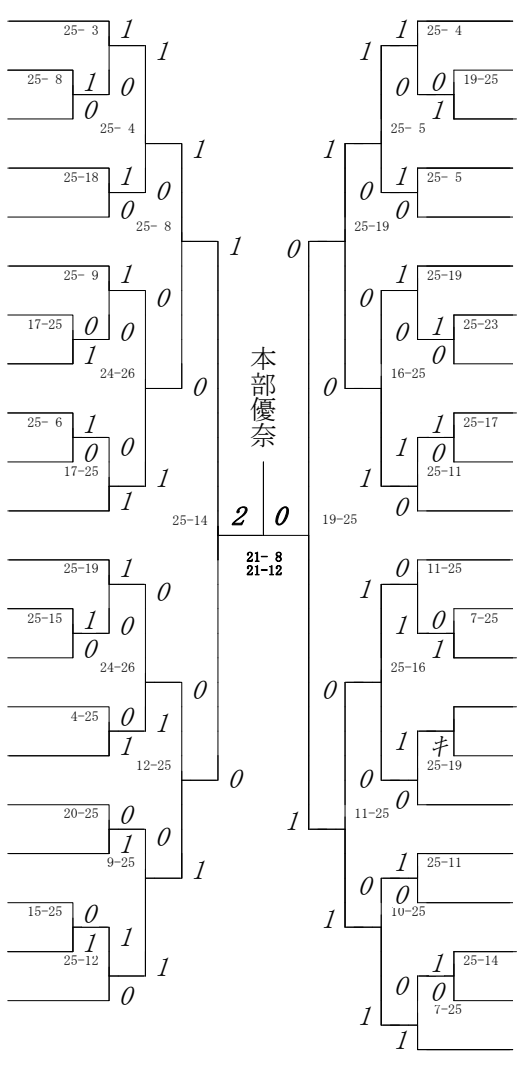

2012年度 新人戦 女子 ｼﾝｸﾞﾙｽ :ﾊﾞﾄﾞﾐﾝﾄﾝ

第 3 ﾌﾞﾛｯｸ

44 神 田 菜 那（高 鍋）
45 甲 斐 優 香（都城泉ヶ丘）
46 山 口 優花里（福 島）
47 田 代 明 子（聖ドミニコ）
48 松 田 海 香（聖心ウルスラ）
49 長 友 砂 樹（宮 崎 北）
50 相 良 菜々子（都 城 西）
51 奥 野 成 美（宮 崎 西）
52 押 川 栞 里（本 庄）
53 河 野 桃 子（宮崎第一）
54 甲 斐 咲 乃（宮崎日大）
55 金 丸 侑 香（五ヶ瀬中等教育）
56 東別府 里 美（都城高専）
57 前 田 歩 美（都城商業）
58 古 川 夕 稀（飯 野）
59 興 梠 玲 来（宮崎海洋）
60 足 立 恵 美（延 岡）
61 甲 斐 七 彩（高 千 穂）
62 日 髙 桃 子（宮 崎 南）
63 中 川 真 穂（日 南）
64 吉 田 美 晴（延岡商業）

第 4 ﾌﾞﾛｯｸ

65 芳 野 亜里紗（宮崎学園）
66 高 橋 渚（日 向）
67 築 島 あさみ（日南振徳）
68 小 野 陽 葉（宮崎工業）
69 今 村 友 香（都 城）
70 青 山 裕 美（宮崎穎学館）
71 サビッ トジセ（日章学園）
72 樋 渡 あゆみ（都城聴覚）
73 田 崎 あかり（富 島）
74 國 方 玲 那（延岡星雲）
75 松 永 愛 奈（鵬 翔）
76 山 口 夏 実（小林秀峰）
77 北 園 優 希（高 城）
78 成 枝 桃 子（都城農業）
79 川 越 茉 奈（宮崎商業）
80 浜 田 綾 佳（門 川）
81 増 田 愛 理（西都商業）
82 黒 木 捺 美（佐 土 原）
83 岩 切 咲 歩（宮崎大宮）
84 橋 口 友 美（宮崎農業）
85 宮 内 瑠 衣（ 妻 ）

神田菜那 2 0

21-12
21-10

2012年度 新人戦 女子 ｼﾝｸﾞﾙｽ :ﾊﾞﾄﾞﾐﾝﾄﾝ

第 5 ﾌﾞﾛｯｸ

86 重 村 奈 穂（宮 崎 大 宮）
87 本 武 あかり（宮 崎 工 業）
88 長 峰 凛 （宮 崎 学 園）
89 竹 山 美紗子（宮 崎 北）
90 横 山 綾 香（本 庄）
91 山 元 祥 （日 向）
92 満 行 巧 弥（都 城 商 業）
93 酒 井 晴 菜（宮 崎 日 大）
94 宮 城 岬 （宮 崎 南）
95 日 髙 智 代（日 南 振 徳）
96 甲 田 瑞 （宮 崎 第 一）
97 川 﨑 あゆみ（都 城 農 業）
98 檜 垣 霞 （飯 野）
99 五十嵐 知 里（都 城 高 専）
100 前 田 美 佳（門 川）
101 東 唯 奈（日 南）
102 菊 池 美 憂（高 鍋 農 業）
103 黒 木 静 （五ヶ瀬中等教育）
104 中 武 あ い（高 鍋）
105 北 村 祥 恵（佐 土 原）
106 森 園 彩 乃（宮 崎 商 業）

第 6 ﾌﾞﾛｯｸ

107 吉 田 明 穂（聖心ウルスラ）
108 藤 本 清 香（聖ドミニコ）
109 田 畑 瑞 季（小 林 秀 峰）
110 東 丸 円 香（都 城 聴 覚）
111 庭 田 さりな（都城泉ヶ丘）
112 三 浦 妃加瑠（富 島）
113 奥 野 なつみ（宮 崎 西）
114 田 崎 彩 乃（高 千 穂）
115 蛯 原 遥 （日 章 学 園）
116 矢 野 裕 子（福 島）
117 長谷川 桃 （西 都 商 業）
118 三 雲 有 彩（延 岡 商 業）
119 木 下 夕理子（宮 崎 海 洋）
120 松 本 奈 々（延 岡）
121 山 崎 有利佳（延 岡 星 雲）
122 田 原 舞 衣（高 城）
123 村 岡 香 菜（宮 崎 農 業）
124 岩 下 栞 （都 城 西）
125 吉 永 彩 乃（鵬 翔）
126 宇 都 尚 実（宮崎穎学館）
127 宮 内 玲 衣（ 妻 ）

重村奈穂 2 0

21-12
21- 9

2012年度 新人戦 女子 ｼﾝｸﾞﾙｽ :ﾊﾞﾄﾞﾐﾝﾄﾝ

第 7 ﾌﾞﾛｯｸ

128 池田 栞奈（延岡）
129 中嶋 すずな（宮崎北）
130 森田 亜紀菜（高城）
131 髙山 ほのか（日章学園）
132 長峰 風（宮崎学園）
133 福元 絵理（都城西）
134 飯干 奈央（高千穂）
135 米田 秋子（延岡星雲）
136 岩屋 萌香（宮崎日大）
137 甲斐 歩美（宮崎穎学館）
138 小森 菜月（延岡商業）
139 門内 茜（日南振徳）
140 木下 絵里加（小林秀峰）
141 楠浦 英理果（宮崎第一）
142 松田 遥（都城）
143 鬼塚 優海（福島）
144 宮本 淑子（本庄）
145 江川 礼奈（妻）
146 馬場 加奈子（門川）
147 中田 百香（西都商業）
148 海田 千奈（鵬翔）
149 後藤 美結（宮崎商業）

第 8 ﾌﾞﾛｯｸ

150 三輪 珠美（高鍋）
151 上家 知佳（宮崎工業）
152 田平 ゆり（都城農業）
153 桑津 奈菜（日向）
154 藤井 志帆（日南学園）
155 新垣 寧々（聖ドミニコ）
156 坂元 紗恵（都城商業）
157 渡部 由佳（延岡工業）
158 海江田 奈津子（宮崎西）
159 田原 美沙樹（都城泉ヶ丘）
160 中武 智佳（佐土原）
161 河内屋 瑠香（飯野）
162 尾前 眞実（五ヶ瀬中等教育）
163 岩城 由香（宮崎農業）
164 永井 遥（宮崎大宮）
165 渡邊 もも（宮崎南）
166 中村 佳穂（宮崎海洋）
167 山田 磨熙（日南）
168 川畑 有彩（都城高専）
169 木村 風香（富島）
170 工藤 ひな子（聖心ウルスラ）

工藤ひな子 0 2

10-21
11-21

2012年度　新人戦　女子 ｼﾝｸﾞﾙｽ　:ﾊﾞﾄﾞﾐﾝﾄﾝ

ベスト4戦

本　部　優　奈（聖心ウルスラ）

神　田　菜　那（高　　鍋）

重　村　奈　穂（宮　崎　大　宮）
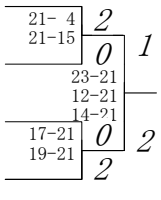
工　藤　ひな子（聖心ウルスラ）