選抜大会結果の掲載について

今大会はインフルエンザなどで棄権も多く、若干組み合わせで変更などがありました。コンピュータ上の組み合わせについては、変更できませんので、変更前の組み合わせが掲載されています。そのため、実際の試合とは食い違う点もあるかと思いますが、悪しからずご了承ください。なお、正式な試合結果につきましては、当該校の監督の先生にお尋ねください。また、掲載内容についての当ホームページへのお問い合わせはご遠慮ください。

選抜大会 男ｼﾝｸﾞﾙｽL リーグ試合結果表　　第Aパート ～ 第Cパート

Aパート	高　妻 (宮崎工)	福　満 (宮崎南)	月　足 (宮崎南)	村　上 (妻　　)	勝　敗	得失差	順　位
高　妻 (宮崎工)		1 ②－０	3 ②－０	5 ②－０	3－0		1
福　満 (宮崎南)	1 ０－②		6 ０－②	4 ０－②	0－3		4
月　足 (宮崎南)	3 ０－②	6 ②－０		2 １－②	1－2		3
村　上 (妻　　)	5 ０－②	4 ②－０	2 ②－１		2－1		2

Bパート	飯　干 (高千穂)	神　田 (高鍋　)	黒　木 (日章学)	前　田 (宮崎工)	勝　敗	得失差	順　位
飯　干 (高千穂)		7 ②－０	9 ０－②	11 １－②	1－2		3
神　田 (高鍋　)	7 ０－②		12 ０－②	10 ０－②	0－3		4
黒　木 (日章学)	9 ②－０	12 ②－０		8 ０－②	2－1		2
前　田 (宮崎工)	11 ②－１	10 ②－０	8 ②－０		3－0		1

Cパート	橋　本 (宮崎商)	河　野 (西都商)	石　原 (都城西)	太　田 (延岡工)	勝　敗	得失差	順　位
橋　本 (宮崎商)		13 ０－①	15 ０－①	17 ０－①	0－3		4
河　野 (西都商)	13 ①－０		18 ①－０	16 ０－①	2－1	±0	3
石　原 (都城西)	15 ①－０	18 ０－①		14 ①－０	2－1	±0	1
太　田 (延岡工)	17 ①－０	16 ①－０	14 ０－①		2－1	±0	2

選抜大会 女ｼﾝｸﾞﾙｽL リーグ試合結果表　　第Aパート ～ 第Dパート

Aパート	菊　池 (宮崎工)	畝　原 (日向　)	梶　田 (宮崎工)	日　高 (宮崎商)	勝　敗	得失差	順　位
菊　池 (宮崎工)		1 ②－０	3 ②－０	5 ０－②	2－1		2
畝　原 (日向　)	1 ０－②		6 ０－②	4 ０－②	0－3		4
梶　田 (宮崎工)	3 ０－②	6 ②－０		2 １－②	1－2		3
日　高 (宮崎商)	5 ②－０	4 ②－０	2 ②－１		3－0		1

Bパート	岩　崎 (高鍋　)	岩　切 (高鍋　)	山　﨑 (妻　　)	川　崎 (宮崎工)	勝　敗	得失差	順　位
岩　崎 (高鍋　)		7 １－②	9 ０－②	11 ０－②	0－3		4
岩　切 (高鍋　)	7 ②－１		12 ０－②	10 ②－１	2－1		2
山　﨑 (妻　　)	9 ②－０	12 ②－０		8 ②－０	3－0		1
川　崎 (宮崎工)	11 ②－０	10 １－②	8 ０－②		1－2		3

Cパート	薄　葉 (日章学)	本　部 (日章学)	下　田 (高鍋　)	山　﨑 (妻　　)	勝　敗	得失差	順　位
薄　葉 (日章学)		13 ０－①	15 ０－①	17 ０－①	0－3		4
本　部 (日章学)	13 ①－０		18 ０－①	16 ①－０	2－1	±0	1
下　田 (高鍋　)	15 ①－０	18 ①－０		14 ０－①	2－1	±0	3
山　﨑 (妻　　)	17 ①－０	16 ０－①	14 ①－０		2－1	±0	2

Dパート	徳　村 (宮崎南)	三　苫 (宮崎南)	今　村 (都城西)	勝　敗	得失差	順　位
徳　村 (宮崎南)		19 ①－０	21 ０－①	1－1	±0	1
三　苫 (宮崎南)	19 ０－①		20 ①－０	1－1	±0	2
今　村 (都城西)	21 ①－０	20 ０－①		1－1	±0	3

選抜大会 男ﾀﾞﾌﾞﾙｽL リーグ試合結果表　　第Aパート ～ 第Dパート

Aパート	黒木 森園 (日章学)	前田 三原 (宮崎工)	日高 増田 (宮崎工)	米田 大原 (宮崎工)	勝　敗	得失差	順　位
黒木 森園 (日章学)		1 ②－0	3 ②－1	5 0－②	2－1		2
前田 三原 (宮崎工)	1 0－②		6 1－②	4 0－②	0－3		4
日高 増田 (宮崎工)	3 1－②	6 ②－1		2 0－②	1－2		3
米田 大原 (宮崎工)	5 ②－0	4 ②－0	2 ②－0		3－0		1

Bパート	高妻 岡本 (宮崎工)	深田 柳澤 (延岡東)	谷 川東 (日向工)	飯干 阿南 (高千穂)	勝　敗	得失差	順　位
高妻 岡本 (宮崎工)		7 ②－0	9 ②－0	11 ②－0	3－0		1
深田 柳澤 (延岡東)	7 0－②		12 ②－0	10 ②－0	2－1		2
谷 川東 (日向工)	9 0－②	12 0－②		8 0－②	0－3		4
飯干 阿南 (高千穂)	11 0－②	10 0－②	8 ②－0		1－2		3

Cパート	川野 鈴木 (西都商)	圖師 永峯 (佐土原)	村上 川越 (妻　)	河野 吉玉 (西都商)	勝　敗	得失差	順　位
川野 鈴木 (西都商)		13 0－①	15 0－①	17 0－①	0－3		4
圖師 永峯 (佐土原)	13 ①－0		18 0－①	16 0－①	1－2		3
村上 川越 (妻　)	15 ①－0	18 ①－0		14 ①－0	3－0		1
河野 吉玉 (西都商)	17 ①－0	16 ①－0	14 0－①		2－1		2

Dパート	菊池 小野 (日向　)	吉田 椎葉 (高鍋農)	太田 黒田 (延岡工)	勝　敗	得失差	順　位
菊池 小野 (日向　)		19 ①－0	21 0－①	1－1		2
吉田 椎葉 (高鍋農)	19 0－①		20 0－①	0－2		3
太田 黒田 (延岡工)	21 ①－0	20 ①－0		2－0		1

選抜大会 女ﾀﾞﾌﾞﾙｽL リーグ試合結果表　　第Aパート ～ 第Dパート

Aパート	菊池 梶田 (宮崎工)	日高 岩本 (宮崎商)	山崎 山崎 (妻　)	本部 薄葉 (日章学)	勝　敗	得失差	順　位
菊池 梶田 (宮崎工)		1 ②－1	3 ②－0	5 ②－0	3－0		1
日高 岩本 (宮崎商)	1 1－②		6 0－②	4 1－②	0－3		4
山崎 山崎 (妻　)	3 0－②	6 ②－0		2 ②－0	2－1		2
本部 薄葉 (日章学)	5 0－②	4 ②－1	2 0－②		1－2		3

Bパート	新見 比江島 (宮崎商)	下田 岩切 (高鍋　)	三苫 徳村 (宮崎南)	畝原 藤崎 (日向　)	勝　敗	得失差	順　位
新見 比江島 (宮崎商)		7 0－②	9 0－②	11 0－②	0－3		4
下田 岩切 (高鍋　)	7 ②－0		12 1－②	10 ②－0	2－1		2
三苫 徳村 (宮崎南)	9 ②－0	12 ②－1		8 ②－1	3－0		1
畝原 藤崎 (日向　)	11 ②－0	10 0－②	8 1－②		1－2		3

Cパート	谷 田中 (日向　)	永易 江田 (宮崎南)	岩崎 梅田 (高鍋　)	今村 西村 (都城西)	勝　敗	得失差	順　位
谷 田中 (日向　)		13 ①－0	15 0－①	17 0－①	1－2		3
永易 江田 (宮崎南)	13 0－①		18 0－①	16 0－①	0－3		4
岩崎 梅田 (高鍋　)	15 ①－0	18 ①－0		14 ①－0	3－0		1
今村 西村 (都城西)	17 ①－0	16 ①－0	14 0－①		2－1		2

Dパート	平川 内村 (都城商)	比江島 西村 (宮崎大)	浜砂 内木場 (都城高)	勝　敗	得失差	順　位
平川 内村 (都城商)		19 0－①	21 ①－0	1－1		2
比江島 西村 (宮崎大)	19 ①－0		20 ①－0	2－0		1
浜砂 内木場 (都城高)	21 0－①	20 0－①		0－2		3

2005年度 選抜大会 男子 ｼﾝｸﾞﾙｽ ：ﾊﾞﾄﾞﾐﾝﾄﾝ

第１ﾌﾞﾛｯｸ

1 井上 雄仁(宮崎日大)
2 瀬口 聖也(都城西)
3 児玉 勇樹(都農)
4 柚木崎 健太(都城泉ヶ丘B)
5 平石 健太(小林商業)
6 平野 秀一(宮崎西B)
7 大崎 将司(宮崎工業B)
8 三原 慶之(宮崎工業)
9 林田 直樹(延岡工業)
10 吉留 宏信(都城泉ヶ丘)
11 小松 聖典(西都商業)
12 小門 知貴(宮崎西C)
13 菊池 謙児(日向)
14 河上 奨(日南)
15 坂元 祐介(都城高専)
16 清一 寛(妻)
17 大久保 陽平(延岡工業B)
18 樋口 智(高鍋)
19 藤元 太久也(日南学園)
20 中邨 龍志(宮崎南)
21 田上 和貴(高千穂)
22 谷口 真也(高鍋農業B)
23 竹内 一成(西都商業B)
24 新名 光(高鍋農業)
25 松山 翔太(都城工業)
26 渡部 康弘(宮崎北)
27 中山 幸紀(宮崎西)
28 松葉 慶三(日向工業)
29 中原 悠介(宮崎大宮)

第２ﾌﾞﾛｯｸ

30 谷 晴輝(日向工業)
31 稲岡 幸宏(高鍋農業B)
32 河越 智也(西都商業)
33 串間 亮祐(宮崎大宮B)
34 野口 竜作(都城高専)
35 佐藤 雄亮(宮崎北)
36 原田 淳平(宮崎西)
37 矢津田 智紀(高千穂B)
38 長埜 雄真(宮崎西B)
39 山下 禎夫(都城工業)
40 藤澤 弘貴(妻)
41 原田 大士(延岡東)
42 川並 竜人(延岡工業)
43 荒川 涼(小林商業)
44 日高 利一(宮崎南)
45 田中 亘(日章学園)
46 荒田 紘史(高鍋農業)
47 有村 一真(宮崎西C)
48 中西 裕晃(都城泉ヶ丘B)
49 下別府 佑樹(宮崎日大)
50 木下 勇樹(宮崎工業B)
51 阿南 龍之介(高千穂)
52 増田 勝彦(宮崎工業)
53 小玉 優基(日南学園)
54 松田 貴之(延岡工業B)
55 白ヶ澤 直樹(宮崎大宮)
56 古澤 幸太(日南)
57 上石 恵大(都城泉ヶ丘)

第３ﾌﾞﾛｯｸ

58 高木康平(宮崎西)
59 廣瀬圭亮(宮崎日大)
60 後藤基文(都農)
61 長友裕輝(妻)
62 児玉裕紀(日向工業)
63 椎葉唱太(高鍋農業)
64 釘村祐希(延岡工業)
65 西岡義淳(宮崎北)
66 長友大二朗(都城商業)
67 荒武和浩(高鍋農業B)
68 児玉拓也(宮崎大宮)
69 宮戸拓也(都城泉ヶ丘B)
70 溝渕康秀(日向)
71 足立大明(高鍋)
72 吉玉佑次(西都商業)
73 今村嘉孝(都城高専)
74 小川智洋(宮崎西C)
75 橋口浩幸(妻B)
76 黒木憲一郎(宮崎大宮B)
77 岩切亮(宮崎工業B)
78 永里雄平(都城西)
79 飯干拓真(宮崎西B)
80 井上聡人(宮崎北B)
81 落合嵩史(宮崎商業)
82 小島大幸(日南学園)
83 川畑貴彬(都城泉ヶ丘)
84 廣田芳信(延岡東)
85 向高元希(宮崎南)

第４ﾌﾞﾛｯｸ

86 松本晋弥(都城高専)
87 岩倉正樹(宮崎大宮)
88 花田成輝(宮崎南)
89 濱田佳佑(宮崎西)
90 須田隼人(延岡東)
91 工藤優一(高鍋農業)
92 矢津田和也(高千穂B)
93 福永和樹(宮崎大宮B)
94 中村翔太(都農)
95 押方翼(都城泉ヶ丘B)
96 鈴木雅也(西都商業)
97 井上大地(小林商業)
98 井野和彦(宮崎西B)
99 米田功三郎(宮崎工業)
100 曽我雄太(宮崎商業)
101 井戸川友亮(日南学園)
102 黒川洋一(延岡工業B)
103 宿輪龍之介(宮崎工業B)
104 矢津田拓也(高千穂)
105 長友洸(宮崎日大)
106 斎藤友宏(高鍋農業B)
107 児崎敬(延岡工業)
108 三輪大輔(高鍋)
109 岩屋裕樹(高鍋農業C)
110 小田康祐(日向工業)
111 有馬竜昭(宮崎北)
112 長友宏樹(都城泉ヶ丘)
113 川越康士郎(妻)

第５ﾌﾞﾛｯｸ

114 岡本　徹（宮崎工業）
115 東　光太郎（都城泉ヶ丘）
116 平沼英紀（宮崎商業）
117 杉田　陽（妻　B）
118 井上雅裕（宮崎西）
119 熊谷辰彦（都　農）
120 河野貴俊（宮崎大宮）
121 税所亮太郎（都城西）
122 坂元宏光（都城泉ヶ丘B）
123 丸山創太郎（都城高専）
124 川東考嗣（日向工業）
125 真田正弘（高鍋農業B）
126 細川昇吾（宮崎大宮B）
127 原　祐喜（日　南）
128 黒田智仁（延岡工業）
129 圖師伸吾（佐土原）
130 中村真琴（小林商業）
131 那須輝明（高千穂）
132 青山弘樹（妻）
133 川畑敦史（宮崎西B）
134 清水一史（宮崎北B）
135 柄本　純（高鍋農業）
136 武内優人（日　向）
137 甲斐貴士（宮崎北）
138 古江拓也（延岡工業B）
139 安在基二（高千穂B）
140 松ヶ迫裕行（宮崎工業B）
141 獺越孝志（日南学園）

第６ﾌﾞﾛｯｸ

142 田上将大（高千穂）
143 竹田優弥（都城高専）
144 谷山幸輝（都城商業）
145 松田健吾（延岡工業C）
146 籾木雄太（西都商業）
147 吉田達彦（高鍋農業）
148 大原　誠（宮崎工業）
149 栄留諒（宮崎北B）
150 荒武宗利（宮崎西）
151 河野拓馬（妻）
152 田口翔太（延岡工業B）
153 山下隆一（都城泉ヶ丘B）
154 志戸本　翔（宮崎大宮B）
155 矢野一歩（延岡東）
156 小野翔太郎（日向）
157 藤松竜矢（日南学園）
158 門川卓史（宮崎日大）
159 黒木智也（小林商業）
160 黒木淳志（日向工業）
161 木場崎　聖（宮崎西B）
162 山内繁之（高鍋農業B）
163 笹原健太（宮崎西C）
164 工藤辰則（延岡工業）
165 五十嵐　元（都城泉ヶ丘）
166 道下晃誉（宮崎工業B）
167 綾部康太（高鍋）
168 大迫亮貴（宮崎大宮）
169 小笠原慎之介（宮崎北）

第７ﾌﾞﾛｯｸ

170 森　岡　剛　志(宮　崎　北)
171 湯田園　翔　太(宮 崎 日 大)
172 工　藤　陽　一(高　千　穂)
173 益　元　智　也(宮 崎 西 B)
174 伊　藤　智　彦(高鍋農業C)
175 松　村　侑　弥(宮 崎 大 宮)
176 日　高　勇　哉(宮 崎 工 業)
177 成　合　慶　太(　　妻　　)
178 川　野　直　輝(西 都 商 業)
179 黒　井　賢　了(宮　崎　南)
180 後　藤　大　樹(延岡工業C)
181 横　手　将　太(宮崎大宮B)
182 宮　畑　彰　範(宮 崎 商 業)
183 山　角　公　彦(都　城　西)
184 北　　竜　一(都　　農)
185 藤　本　丈　寛(宮崎工業C)
186 井　上　謙　吾(高 鍋 農 業)
187 藤　田　真　大(延岡工業B)
188 佐　藤　賢　弥(高 千 穂 B)
189 福　山　慎　吾(都 城 高 専)
190 三　宅　矩　仁(都城泉ヶ丘)
191 山　口　剛　毅(延　岡　東)
192 松　下　勇太郎(高鍋農業B)
193 鈴　原　翔　太(日 向 工 業)
194 森　下　康　平(宮崎工業B)
195 高　橋　康　太(日 南 学 園)
196 千　葉　拓　弥(宮　崎　西)
197 森　園　祐　樹(日 章 学 園)

第８ﾌﾞﾛｯｸ

198 黒　木　建　芳(高 鍋 農 業)
199 左近充　広　大(都城泉ヶ丘B)
200 西　田　浩　哉(宮　崎　西)
201 日　高　慎　也(延 岡 工 業)
202 松　元　順　平(日　　南)
203 佐　藤　俊　太(延　岡　東)
204 藤　野　庸　太(都 城 高 専)
205 川　崎　千　廣(日 向 工 業)
206 筒　井　貴　斗(西 都 商 業)
207 島　田　弘　志(宮 崎 西 B)
208 工　藤　健　児(高 千 穂 B)
209 大　塚　良野武(都　　農)
210 谷　口　祥太郎(都　城　西)
211 山　田　剣士郎(都城泉ヶ丘)
212 田　邉　泰　堯(高　千　穂)
213 菅　原　啓　太(西都商業B)
214 松　井　健太郎(宮 崎 西 C)
215 浅　井　慎　也(　　妻　　)
216 野　崎　康　輔(宮崎工業B)
217 山　下　　豊　(都 城 工 業)
218 林　　広　朗(高鍋農業B)
219 福　田　智　彦(宮 崎 北 B)
220 海　田　　誠　(日 南 学 園)
221 長　友　大　地(宮 崎 大 宮)
222 押　川　典　仁(宮 崎 工 業)
223 木　村　裕　佑(延岡工業B)
224 中　村　友　貴(宮 崎 日 大)
225 地　村　直　久(宮　崎　北)
226 永　峯　有　希(佐　土　原)

ベスト4戦

増　田　勝　彦(宮　崎　工　業)
米　田　功三郎(宮　崎　工　業)
岡　本　　徹　(宮　崎　工　業)
森　園　祐　樹(日　章　学　園)

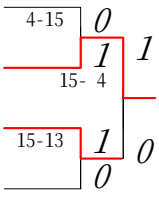

2005年度 選抜大会 女子 ｼﾝｸﾞﾙｽ ：ﾊﾞﾄﾞﾐﾝﾄﾝ

第１ﾌﾞﾛｯｸ

1 藤崎 藍 (日向)
2 西山 史恵 (都城泉ヶ丘)
3 松尾 香里 (日南学園)
4 中武 佑 (西都商業)
5 上別府 佑里 (宮崎西)
6 池田 愛 (都城西B)
7 田上 有紀 (高千穂)
8 福山 歩 (日南B)
9 新留 由佳 (宮崎南B)
10 湯浅 歩 (宮崎工業)
11 甲斐 幸世 (富島)
12 川越 のぞみ (宮崎南D)
13 城戸 夏美 (小林商業B)
14 原口 真実 (都城西)
15 田原 美香 (日章学園)
16 高舘 麻巳子 (延岡西)
17 岩本 由季奈 (宮崎商業)
18 平岡 穂奈美 (佐土原)
19 緒方 詞織 (五ヶ瀬中等教育)

第２ﾌﾞﾛｯｸ

20 平川 京 (都城商業)
21 日高 結貴 (宮崎西B)
22 増子 奏絵 (福島)
23 渡邊 桂子 (宮崎北)
24 有田 菜々美 (宮崎日大)
25 金丸 あすみ (宮崎大宮)
26 角熊 紗圭 (都農B)
27 谷口 由李子 (都城農業B)
28 安田 美里 (富島C)
29 河野 里菜 (宮崎南)
30 菅原 彩 (高鍋農業)
31 長友 遥香 (妻)
32 島津 慶子 (宮崎北B)
33 橋口 侑佳 (都城商業B)
34 河野 友美 (佐土原B)
35 吉田 奈穂美 (富島B)
36 小山 愛 (都城農業)
37 河野 理恵 (日南)
38 田下 綾乃 (都城泉ヶ丘B)
39 幸崎 結衣 (都農)

第３ﾌﾞﾛｯｸ

40 工　藤　理　沙（日　　向）
41 外　山　彩　加（宮　崎　南　Ｄ）
42 柄　本　晴　美（西　都　商　業）
43 梶　本　智　美（宮　崎　日　大）
44 樗　木　麗　佳（都城泉ヶ丘）
45 佐　伯　芽　泉（宮　崎　大　宮）
46 大　津　　恵　（都　城　農　業）
47 安　田　幸　恵（富　　島　　Ｂ）
48 梅　田　千　弥（高　　鍋）
49 辺木園　いづみ（小　林　商　業）
50 佐　藤　　愛　（宮　崎　南　Ｃ）
51 甲　斐　泰　香（延　　岡　　西）
52 熊　澤　未　来（都　　農　　Ｂ）
53 堀之内　美　穂（宮　崎　北　Ｂ）
54 永　野　愛　子（都　城　西　Ｂ）
55 畑　中　桃　子（都城商業Ｂ）
56 黒　木　友里絵（富　　島）
57 吉　浦　成　実（日　　南）
58 矢　野　由貴美（福　　島　　Ｂ）
59 岡　本　　薫　（佐　　土　　原）

第４ﾌﾞﾛｯｸ

60 渡　辺　かおり（福　　島）
61 本　郷　由　貴（都　　城　　西）
62 梨　木　悠　里（宮　崎　北　Ｃ）
63 北　島　美　穂（都城泉ヶ丘Ｂ）
64 村　田　幸　穂（宮　崎　南　Ｂ）
65 村　中　寿　江（日　南　学　園）
66 原　田　恵　里（佐　土　原　Ｂ）
67 野　村　侑　加（宮　崎　西　Ｂ）
68 黒　木　麻　衣（都　城　商　業）
69 渡　邊　愛　香（日　　南　　Ｂ）
70 松　木　友　恵（宮　崎　工　業）
71 岡　田　史　香（宮　　崎　　西）
72 甲　斐　景　子（高　　千　　穂）
73 内木場　ひかる（都　城　高　専）
74 橋　口　菜　央（都　　農）
75 竹　内　裕　美（高　鍋　農　業）
76 城　戸　美　紗（宮　　崎　　北）
77 明日山　陽　子（都城商業Ｃ）
78 宇　都　　梓　（都城農業Ｂ）
79 新　見　有　花（宮　崎　商　業）

17-16

第５ﾌﾞﾛｯｸ

80 境　田　美　幸（宮　崎　日　大）
81 高　野　遥　香（都　城　商　業）
82 高　柳　美　帆（宮　崎　商　業）
83 本　田　麻理南（五ヶ瀬中等教育）
84 山　下　明　香（日　南　学　園）
85 黒　木　加　奈（都　　農　　Ｃ）
86 山　田　千　翔（宮　　崎　　南）
87 佐　野　真　弥（都　城　農　業）
88 下　野　紗央里（都　　城　　西）
89 杉　尾　小百合（宮　崎　西　Ｂ）
90 春　山　美　咲（宮　崎　工　業）
91 大　峯　早　紀（都　城　西　Ｂ）
92 温　水　淳　子（小林商業Ｂ）
93 松　浦　未　来（西　都　商　業）
94 河　野　有　紀（都城農業Ｂ）
95 戸　敷　美　佐（宮　崎　南　Ｃ）
96 吉　弘　有　紀（都　　農）
97 谷　口　奈緒美（日　　南）
98 蕨　野　さやか（都城泉ヶ丘Ｂ）
99 高　橋　春　紫（延　　岡　　西）

第６ﾌﾞﾛｯｸ

100 谷　　知　美（日　　向）
101 岩　切　　茜　（宮　崎　南　Ｄ）
102 黒　木　佐也子（都　　農　　Ｂ）
103 鈴　木　真　弓（日　　南　　Ｂ）
104 荒　尾　真理那（宮　　崎　　北）
105 下　田　望　未（佐　　土　　原）
106 武　田　恵　理（福　　島　　Ｂ）
107 中　村　有　那（宮　崎　南　Ｃ）
108 尾　崎　木　綿（高　鍋　農　業）
109 三　浦　　茜　（富　　島）
110 西　村　英　恵（宮　崎　大　宮）
111 崎　田　　希　（宮　崎　南　Ｂ）
112 戸　高　いのり（都城商業Ｂ）
113 三　好　めぐみ（宮　　崎　　西）
114 山　口　由起子（福　　島）
115 坂　口　真　希（小　林　商　業）
116 児　玉　美　樹（富　　島　　Ｂ）
117 新　開　美　帆（宮　崎　北　Ｂ）
118 川　田　菜穂子（都　城　西　Ｃ）
119 大　脇　あずさ（都城泉ヶ丘）

第７ﾌﾞﾛｯｸ

120 大　脇　優　美（都　城　農　業）
121 原　田　奈央美（宮　崎　北）
122 黒　木　淳　奈（都　農　C）
123 佐　藤　智　美（宮　崎　西）
124 上　橋　朋　佳（宮　崎　南　D）
125 前　田　朝　子（小　林　商　業）
126 小　川　結　加（都城泉ヶ丘B）
127 時　任　成　美（日　南　B）
128 押　川　有　美（西　都　商　業）
129 杉　田　恵　美（都　城　西）
130 八　幡　日香里（日　向）
131 中　村　美　貴（都城農業B）
132 寺　師　佳　恵（都　城　西　B）
133 櫻　原　なつみ（都城商業C）
134 川　口　舞（都　農　B）
135 松　山　稔　恵（宮　崎　商　業）
136 黒　木　美津世（高　千　穂）
137 谷　口　裕　紀（日　南）
138 江　田　真奈美（宮　崎　南）
139 請　田　まどか（富　島）

第８ﾌﾞﾛｯｸ

140 渡　辺　美　友（宮　崎　工　業）
141 温　水　香　南（宮　崎　大　宮）
142 田ノ上　奈　那（都　城　商　業）
143 坂　元　美由記（西都商業B）
144 西　里　実（宮　崎　南　B）
145 藤　田　紀　子（佐　土　原）
146 山　下　彩（福　島　B）
147 阿　部　佐友里（宮　崎　北　B）
148 川　口　奈津子（富　島　C）
149 大　畑　章　子（小林商業B）
150 松　尾　あゆみ（都城商業B）
151 冨　田　温　子（宮　崎　日　大）
152 高　木　美　穂（都　城　高　専）
153 中　田　幸　佳（富　島　B）
154 福　元　未　菜（宮　崎　南　C）
155 西　森　瑠　唯（高　鍋　農　業）
156 森　千　代（日　南　学　園）
157 阿　萬　正　未（　妻　）
158 吉　田　志　織（都　農）
159 大　脇　遥　香（都城泉ヶ丘）

第 9 ﾌﾞﾛｯｸ

160 比江島　由　季（宮　崎　商　業）
161 広　瀬　桃　子（都城泉ヶ丘）
162 甲　斐　友紀江（佐　土　原　B）
163 澁　谷　雅　子（宮　崎　北）
164 高　野　沙　織（都　城　商　業）
165 安　田　成　美（小林商業B）
166 柴　田　綾　菜（宮　崎　南　C）
167 吉　村　美　香（都　城　農　業）
168 中　野　有　貴（宮　崎　西）
169 井　川　真　里（日　南　学　園）
170 興　梠　多真美（高　千　穂）
171 瀬ノ口　裕　美（都城泉ヶ丘B）
172 比江島　幸　恵（高　鍋　農　業）
173 西　絵里香（西　都　商　業）
174 志　戸　美乃理（富　島　B）
175 結　城　早　織（宮　崎　南　D）
176 高　山　麻　夏（宮　崎　西　B）
177 亀　田　美　鈴（都城商業B）
178 朝　間　美由紀（小　林　商　業）

第 10 ﾌﾞﾛｯｸ

179 東　ちひろ（日　南）
180 落　水　恵　理（福　島　B）
181 権　堀　恭　子（都　城　西）
182 白　木　美　香（日　向）
183 岡　本　光　代（佐　土　原）
184 梶　実菜美（西都商業B）
185 佐々木　美　穂（宮　崎　南　B）
186 黒　木　友　美（富　島）
187 新　倉　香　純（都　農　B）
188 佐　藤　菜　納（五ヶ瀬中等教育）
189 岩　元　泉（都　城　西　B）
190 續　真理奈（宮　崎　北　B）
191 白　坂　愛　美（日　南　B）
192 懐　花穂里（福　島）
193 井ノ上　加奈子（都城農業B）
194 加　藤　愛　里（都城商業C）
195 中　村　真由子（宮　崎　大　宮）
196 土　工　真　未（都　農）
197 柳　田　保奈実（宮　崎　日　大）
198 菓子野　聖　月（宮　崎　南）

第 11 ﾌﾞﾛｯｸ

199 浜　砂　亜衣子(都　城　高　専)
200 中　武　由　衣(西　都　商　業)
201 古　賀　理　美(宮崎大宮Ｂ)
202 雨　崎　奏　美(都城泉ヶ丘)
203 田　村　奈　々(宮　崎　北)
204 内　村　聖　子(宮　崎　南　Ｄ)
205 和　田　さゆり(都　城　西　Ｂ)
206 中　村　麻　子(高　鍋　農　業)
207 浅　井　似衣菜(都城農業Ｂ)
208 疋　田　幸　枝(都　　農)
209 高　洲　百合菜(日　章　学　園)
210 中　原　理　菜(都　城　西)
211 岩　切　香　織(宮　崎　南　Ｃ)
212 大　嶋　翔　子(日　南　学　園)
213 黒　木　綾　花(富　　島)
214 田　中　奈　奈(都　城　商　業)
215 草　竹　彩　香(福　　島)
216 満　平　ほたる(宮　崎　西　Ｂ)
217 門　脇　由　佳(佐　土　原)
218 比江島　朱　梨(宮　崎　大　宮)

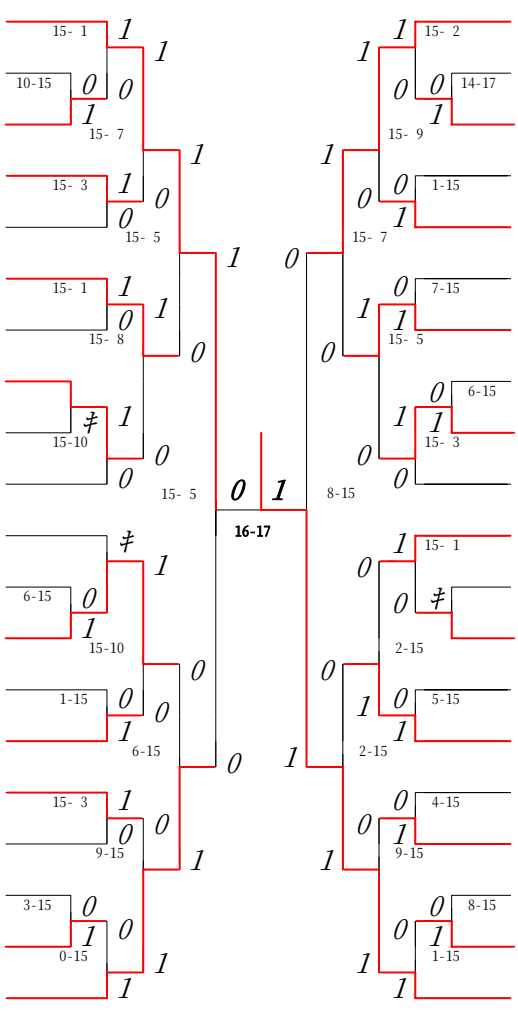

第 12 ﾌﾞﾛｯｸ

219 永　易　佳那子(宮　崎　南)
220 横　山　詩　織(宮　崎　北　Ｂ)
221 南　濱　史穂子(富　島　Ｃ)
222 小松崎　文　香(宮　崎　商　業)
223 甲　斐　美　穂(宮　崎　工　業)
224 橋　口　香　織(都城商業Ｂ)
225 山　添　早　織(宮　崎　西)
226 木　下　瞳　(都　城　農　業)
227 白　川　美　奈(都城泉ヶ丘Ｂ)
228 小　山　加納子(都　農　Ｃ)
229 中　村　友里恵(富　島　Ｂ)
230 指　宿　織　絵(小　林　商　業)
231 藤　原　友加里(高　千　穂)
232 山　口　祐　佳(延　岡　西)
233 田　上　詩　織(日　　南)
234 大　橋　美　咲(都　農　Ｂ)
235 森　岡　梢　(宮　崎　日　大)
236 井　上　朋　美(日　　向)
237 黒　川　恵　梨(宮　崎　南　Ｂ)
238 江　藤　みなみ(高　　鍋)

第 13 ﾌﾞﾛｯｸ

239 大　野　由　貴 (宮　崎　西)
240 久　留　菜々恵 (都 城 西 B)
241 船　間　稚　加 (富　島　B)
242 尾之上　由紀子 (都城農業 B)
243 松　山　香　織 (都城商業 C)
244 朝　地　伶　菜 (小 林 商 業)
245 谷　山　知　美 (日　南)
246 新　見　友　佳 (宮 崎 南 B)
247 石　野　由　依 (日　向)
248 横　山　李　那 (宮 崎 日 大)
249 黒　木　美　希 (宮 崎 大 宮)
250 矢　野　沙祐美 (宮　崎　南)
251 前　田　真　実 (宮 崎 西 B)
252 三　浦　篤　実 (都　農　B)
253 近　藤　　葵 (宮崎大宮 B)
254 吉　田　弥　里 (都 城 西 C)
255 壱　岐　静　香 (富　島)
256 時　任　理　恵 (日 南 学 園)
257 鶴　田　彩　花 (西 都 商 業)
258 秋　原　菜津子 (高　千　穂)

第 14 ﾌﾞﾛｯｸ

259 中　野　百合子 (宮　崎　北)
260 岡　留　ひかり (福　島　B)
261 永　友　綾 (都　農)
262 倉　岡　杏　奈 (日　南　B)
263 藤　野　あ　や (都 城 商 業)
264 宇田須　あ　や (佐　土　原)
265 長　友　彩　夏 (宮 崎 南 D)
266 市　来　麻　美 (延　岡　西)
267 中　吉　奈津子 (都城泉ヶ丘B)
268 上　山　千　晴 (宮 崎 北 B)
269 笹　前　恵梨香 (高 鍋 農 業)
270 安　楽　佑　美 (都城泉ヶ丘)
271 田　中　春　菜 (都　農　C)
272 永　井　菜津美 (富　島　C)
273 田　代　り　さ (都 城 農 業)
274 園　田　美　里 (都城商業 B)
275 山　本　未　来 (高　鍋)
276 竹　下　沙央理 (宮 崎 南 C)
277 西　由梨子 (小林商業 B)
278 西　村　桜 (都　城　西)

第 15 ﾌﾞﾛｯｸ

279 黒　木　利　恵（高　鍋　農　業）
280 釘　村　友　美（都城農業Ｂ）
281 渡　辺　　梓　（都城商業Ｃ）
282 矢　野　　涼　（宮　崎　商　業）
283 眞　鍋　　瞳　（宮　　崎　　西）
284 南　　佳　子（宮　崎　南　Ｂ）
285 田　中　千香子（五ヶ瀬中等教育）
286 丸　田　奈　美（宮　崎　工　業）
287 原　口　梨　紗（都　城　西　Ｂ）
288 河　野　由加里（福　　島　　Ｂ）
289 川　野　由　貴（福　　島）
290 興　梠　端　希（宮　崎　南　Ｃ）
291 足　利　光　美（佐　土　原　Ｂ）
292 阿　萬　ちひろ（日　　南　　Ｂ）
293 川　口　遥　香（都城泉ヶ丘Ｂ）
294 小山内　理　世（宮　　崎　　北）
295 田　中　麻祐子（日　　向）
296 内　田　昌　美（都　　農　　Ｂ）
297 上　柳　彩　夏（都　城　農　業）
298 宇田津　朋　美（日　南　学　園）

第 16 ﾌﾞﾛｯｸ

299 梅　田　小　榛（高　　鍋）
300 杉　本　明日佳（宮　崎　大　宮）
301 佐々木　真　麻（宮　崎　日　大）
302 橋　口　由　来（宮　崎　北　Ｂ）
303 徳　留　由希香（都　城　高　専）
304 内　村　千　秋（都　城　商　業）
305 杉　田　真　菜（富　　島）
306 堀　内　亜　紀（都　　農）
307 柴　崎　　彩　（宮　崎　南　Ｄ）
308 高　妻　千　恵（日　　南）
309 寺　原　　舞　（富　　島　　Ｂ）
310 中　山　美　香（宮　崎　北　Ｃ）
311 片之坂　しおり（佐　　土　　原）
312 指　宿　萌　美（小林商業Ｂ）
313 飯　田　善　子（高鍋農業Ｂ）
314 大　脇　理　佐（都城泉ヶ丘）
315 畝　原　尚　美（都　　農　　Ｃ）
316 田　村　麻　衣（延　　岡　　西）
317 竹之内　美　乃（西　都　商　業）

2005年度 選抜大会　女子　　：ｼﾝｸﾞﾙｽ　ベスト 8 (参加組数：317)　：バドミントン

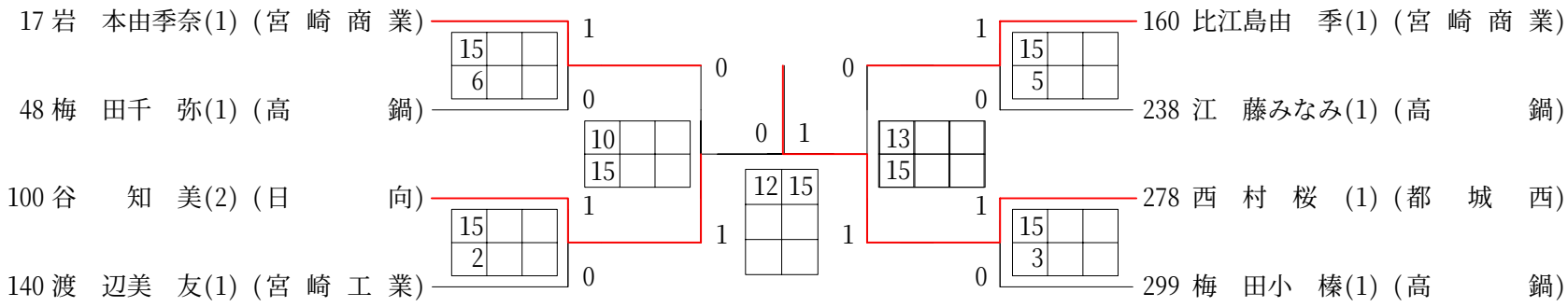

2005年度　選抜大会　男子 ﾀﾞﾌﾞﾙｽ　:ﾊﾞﾄﾞﾐﾝﾄﾝ

第 1 ﾌﾞﾛｯｸ

1 (宮畑 彰範 / 落合 嵩史)(宮崎商業)
2 (栄留 栄留 / 福田 留)(宮崎北)
3 (中原 友洋 / 志戸本 翔)(宮崎大宮)
4 (筒井 貴斗 / 河越 智也)(西都商業)
5 (後藤 大樹 / 松田 健吾)(延岡工業C)
6 (谷口 真也 / 真田 正弘)(高鍋農業)
7 (田邉 泰堯 / 田上 和貴)(高千穂)
8 (矢野 一歩 / 原田 大士)(延岡東)
9 (藤田 真大 / 黒川 洋一)(延岡工業)
10 (安在 基二 / 矢津田 智紀)(高千穂B)
11 (西田 浩哉 / 原田 淳平)(宮崎西)
12 (柚木崎 健太 / 左近充 広大)(都城泉ヶ丘)
13 (月足 成也 / 福満 克彦)(宮崎南)
14 (釘村 祐希 / 日高 慎也)(延岡工業)
15 (河野 拓馬 / 橋口 浩幸)(妻)
16 (白ヶ澤 直樹 / 長友 大地)(宮崎大宮)
17 (黒木 智也 / 荒川 涼)(小林商業)
18 (北 竜一 / 児玉 勇樹)(都農)
19 (原 祐喜 / 古澤 幸太)(日南)
20 (藤松 竜矢 / 井戸川 友亮)(日南学園)
21 (神田 桂佑 / 足立 大明)(高鍋)
22 (稲岡 幸宏 / 伊藤 智彦)(高鍋農業)
23 (道下 晃誉 / 木下 勇樹)(宮崎工業B)
24 (大久保 陽平 / 古江 拓也)(延岡工業B)
25 (日高 利一 / 向高 元希)(宮崎南)

第 2 ﾌﾞﾛｯｸ

26 (長友 大二朗 / 谷山 幸輝)(都城商業)
27 (松田 貴之 / 田口 翔太)(延岡工業)
28 (地村 直久 / 西岡 義淳)(宮崎北)
29 (川畑 貴彬 / 東 光太郎)(都城泉ヶ丘)
30 (新名 光 / 井上 謙吾)(高鍋農業)
31 (益元 智也 / 井野 和彦)(宮崎西B)
32 (下園 直人 / 大串 亮祐)(宮崎大宮)
33 (松田 貴之 / 田口 翔太)(延岡工業B)
34 (柄本 純 / 松下 勇太郎)(高鍋農業)
35 (川崎 千廣 / 小田 康祐)(日向工業)
36 (永里 雄平 / 谷口 祥太郎)(都城西)
37 (今村 嘉孝 / 丸山 創太郎)(都城高専)
38 (千葉 拓弥 / 高木 康平)(宮崎西)
39 (清 一寛 / 浅井 慎也)(妻)
40 (溝渕 康秀 / 武内 優人)(日向)
41 (海田 誠 / 小玉 優基)(日南学園)
42 (小門 知貴 / 有村 一真)(宮崎西C)
43 (大迫 亮貴 / 児玉 拓也)(宮崎大宮)
44 (那須 輝明 / 工藤 陽一)(高千穂)
45 (野崎 康輔 / 宿輪 龍之介)(宮崎工業B)
46 (粟谷 誠仁 / 長友 洸)(宮崎日大)
47 (渡部 康弘 / 甲斐 貴士)(宮崎北)
48 (長埜 雄真 / 小川 智洋)(宮崎西B)
49 (後藤 大樹 / 松田 健吾)(延岡工業)
50 (坂元 祐介 / 藤野 庸太)(都城高専)
51 (山田 剣士郎 / 長友 宏樹)(都城泉ヶ丘)

第３ﾌﾞﾛｯｸ

52 松元 順平 / 河上 奨 (日南)
53 大崎 将司 / 松ヶ迫 裕行 (宮崎工業B)
54 中村 真琴 / 井上 大地 (小林商業)
55 大塚 良野武 / 後藤 基文 (都農)
56 湯田園 翔太 / 下別府 佑樹 (宮崎日大)
57 黒木 憲一郎 / 横手 将太 (宮崎大宮)
58 有馬 竜昭 / 清水 一史 (宮崎北)
59 山口 剛毅 / 須田 隼人 (延岡東)
60 笹原 健太 / 松井 健太郎 (宮崎西C)
61 山内 繁之 / 林 広朗 (高鍋農業)
62 上石 恵大 / 三宅 矩仁 (都城泉ヶ丘)
63 黒木 亨 / 黒田 裕幹 (日向工業)
64 松本 晋弥 / 竹田 優弥 (都城高専)
65 森岡 剛志 / 佐藤 雄亮 (宮崎北)
66 成合 慶太 / 藤澤 弘貴 (妻)
67 綾部 康太 / 樋口 智 (高鍋)
68 藤田 真大 / 黒川 洋一 (延岡工業B)
69 野口 竜作 / 福山 慎吾 (都城高専)
70 黒井 賢了 / 花田 成輝 (宮崎南)
71 大久保 陽平 / 古江 拓也 (延岡工業)
72 岩倉 正樹 / 福永 和樹 (宮崎大宮)
73 濱田 佳佑 / 荒武 宗利 (宮崎西)
74 荒武 和浩 / 岩屋 裕樹 (高鍋農業)
75 竹内 一成 / 菅原 啓太 (西都商業B)
76 黒木 淳志 / 矢北 勇樹 (日向工業)
77 曽我 雄太 / 橋本 晃 (宮崎商業)

第４ﾌﾞﾛｯｸ

78 山角 公彦 / 石原 慎也 (都城西)
79 籾木 雄太 / 小松 聖典 (西都商業)
80 工藤 優一 / 齋藤 友宏 (高鍋農業)
81 高橋 康太 / 小島 大幸 (日南学園)
82 山下 豊 / 山下 禎夫 (都城工業)
83 坂元 宏光 / 宮戸 拓也 (都城泉ヶ丘)
84 岩切 亮 / 森下 康平 (宮崎工業B)
85 青山 弘樹 / 長友 裕輝 (妻)
86 佐藤 俊太 / 廣田 芳信 (延岡東)
87 川並 竜人 / 工藤 辰則 (延岡工業)
88 島田 弘志 / 飯干 拓真 (宮崎西B)
89 河野 貴俊 / 中原 悠介 (宮崎大宮)
90 獺越 孝志 / 藤元 太久也 (日南学園)
91 瀬口 聖也 / 税所 亮太郎 (都城西)
92 工藤 健児 / 矢津田 和也 (高千穂B)
93 井上 雅裕 / 中山 幸紀 (宮崎西)
94 押川 典仁 / 増田 浩樹 (宮崎工業)
95 小笠原 慎之介 / 井上 聡人 (宮崎北)
96 田上 将大 / 矢津田 拓也 (高千穂)
97 吉留 宏信 / 五十嵐 元 (都城泉ヶ丘)
98 中村 翔太 / 熊谷 辰彦 (都農)
99 松村 侑弥 / 川辺 寛太 (宮崎大宮)
100 木場崎 聖 / 平野 秀一 (宮崎西B)
101 児崎 敬 / 林田 直樹 (延岡工業)
102 黒木 建芳 / 荒田 紘史 (高鍋農業)

決勝戦

月足成也 福満克彦	(宮崎南)	15-21	0
曽我雄太 橋本晃	(宮崎商業)		1

2005年度 選抜大会 女子ﾀﾞﾌﾞﾙｽ :バドミントン

第１ﾌﾞﾛｯｸ

1	菓子野	聖月	河野	里菜	(宮崎南)
2	田上	詩織	白坂	愛美	(日南)
3	熊澤	未来	大橋	美咲	(都農)
4	温水	淳子	安田	成美	(小林商業B)
5	釘村	知美	河野	有紀	(都城農業)
6	長友	遥香	阿萬	正未	(妻)
7	高橋	春紫	市来	麻美	(延岡西)
8	原口	真実	本郷	由貴	(都城西)
9	大脇	遥香	雨崎	奏美	(都城泉ヶ丘)
10	中武	佑	西	絵里香	(西都商業)
11	小山内	理世	城戸	美紗	(宮崎北)
12	緒方	詞織	田中	千香子	(五ヶ瀬中等教育)
13	黒木	友里絵	黒木	友美	(富島)
14	平岡	穂奈美	門脇	由佳	(佐土原)
15	岡田	史香	中野	有貴	(宮崎西)
16	大峯	早紀	久留	菜々恵	(都城西B)
17	上橋	朋佳	内村	聖子	(宮崎南D)
18	温水	香南	古賀	理美	(宮崎大宮)
19	黒木	利恵	西森	瑠唯	(高鍋農業)
20	佐野	真弥	上柳	彩夏	(都城農業)
21	堀之内	美穂	橋口	由来	(宮崎北B)
22	山本	未来	森之本	葵	(高鍋)
23	藤村	葵	福山	綾香	(高城)
24	井川	真里	森	千代	(日南学園)
25	山口	由起子	川野	由貴	(福島)
26	田中	春奈	畝原	尚美	(都農B)
27	野村	侑加	前田	真実	(宮崎西B)
28	福元	未菜	柴田	綾菜	(宮崎南C)
29	田村	奈々	荒尾	真理那	(宮崎北)
30	阿萬	ちひろ	渡邊	愛香	(日南)
31	柳田	保奈実	冨田	温子	(宮崎日大)
32	徳留	由希香	高木	美穂	(都城高専)
33	朝地	伶菜	坂口	真希	(小林商業)
34	松山	稔恵	矢野	涼	(宮崎商業)
35	黒木	佐也子	永友	綾	(都農)
36	安田	幸恵	寺原	舞	(富島)
37	渡辺	美友	川崎	美紅	(宮崎工業)

第２ﾌﾞﾛｯｸ

38	大脇	優美	吉村	美香	(都城農業)
39	櫻原	なつみ	加藤	愛里	(都城商業C)
40	黒川	恵梨	村田	幸穂	(宮崎南B)
41	後藤	ひとみ	湯浅	歩	(宮崎工業)
42	河野	由加里	山下	彩	(福島B)
43	杉尾	小百合	高山	麻夏	(宮崎西B)
44	小野	美華	田島	成実	(高城)
45	森岡	梢	梶本	智美	(宮崎日大)
46	時任	理恵	村中	寿江	(日南学園)
47	渡辺	かおり	懐	花穂里	(福島)
48	戸敷	美佐	岩切	香織	(宮崎南C)
49	木本	亜里沙	田村	麻衣	(延岡西)
50	亀田	美鈴	畑中	桃子	(都城商業B)
51	児玉	美樹	中田	幸佳	(富島)
52	時任	成美	吉浦	成実	(日南)
53	甲斐	景子	興梠	多真美	(高千穂)
54	黒木	加奈	小山	加納子	(都農)
55	大野	由貴	三好	めぐみ	(宮崎西)
56	岡本	薫	宇田須	あや	(佐土原)
57	岩元	泉	寺師	佳恵	(都城西B)
58	新開	美帆	横山	詩織	(宮崎北)
59	田ノ上	奈那	橋口	侑佳	(都城商業)
60	白木	美香	工藤	理沙	(日向)
61	指宿	織絵	辺木園	いづみ	(小林商業)
62	中武	由衣	松浦	未来	(西都商業)
63	結城	早織	川越	のぞみ	(宮崎南D)
64	西山	史恵	広瀬	桃子	(都城泉ヶ丘)
65	甲斐	幸世	黒木	綾花	(富島)
66	佐々木	美穂	高橋	幸菜	(宮崎南B)
67	井ノ上	加奈子	谷口	由李子	(都城農業)
68	大畑	章子	指宿	萌美	(小林商業B)
69	下野	紗央里	権堀	恭子	(都城西)
70	田下	田下	中吉		(宮崎大宮)
71	堀内	亜紀	吉弘	有紀	(都農)
72	比江島	幸恵	尾崎		(高鍋農業)
73	東	ちひろ	河野	理恵	(日南)

第３ﾌﾞﾛｯｸ

74	秋原 菜津子 黒木 美津世	(高千穂)	21-13
75	川口 奈津子 永井 菜津美	(富島B)	1-21
76	馬場 令華 山下 みなみ	(高城)	21-9
77	疋田 幸枝 吉田 志織	(都農)	21-1
78	満平 ほたる 日高 結貴	(宮崎西B)	3-21
79	石野 由依 八幡 日香里	(日向)	21-2
80	北島 北島 白川	(都城農業)	21-1
81	佐々木 真麻 有田 菜々美	(宮崎日大)	21-16
82	西里 実 四倉 慶子	(宮崎南C)	21-4
83	坂元 美由記 梶 実菜美	(西都商業B)	4-21
84	志戸 美乃理 中村 友里恵	(富島)	21-6
85	中村 麻子 飯田 善子	(高鍋農業)	21-8
86	下田 望未 片之坂 しおり	(佐土原)	21-17
87	崎田 希 南 佳子	(宮崎南B)	9-21
88	甲斐 美穂 松木 友恵	(宮崎工業)	18-21
89	黒木 麻衣 藤野 あや	(都城商業)	21-17
90	梨木 悠里 中山 美香	(宮崎北)	4-21
91	山添 早織 上別府 佑里	(宮崎西)	9-21
92	宇田津 朋美 山下 明香	(日南学園)	21-8
93	中野 百合子 渡邊 桂子	(宮崎北)	21-11
94	高舘 麻巳子 甲斐 泰香	(延岡西)	2-21
95	押川 有美 柄本	(西都商業)	21-10
96	三浦 篤実 川口 舞	(都農)	11-21
97	明日山 陽子 松山 香織	(都城商業C)	9-21
98	岩切 茜 柴崎 彩	(宮崎南D)	21-8
99	杉田 恵美 中原 理菜	(都城西)	8-21
100	増子 奏絵 草竹 彩香	(福島)	9-21
101	谷口 裕紀 谷山 知美	(日南)	12-21
102	尾之上 由紀子 中村 美貴	(都城農業)	9-21
103	松尾 あゆみ 戸高 いのり	(都城商業B)	5-21
104	原口 梨紗 永野 愛子	(都城西B)	0-21
105	朝間 美由紀 前田 朝子	(小林商業)	11-21
106	武田 恵理 岡留 ひかり	(福島B)	15-21
107	三浦 茜 船間 稚花	(富島)	15-21
108	中村 有那 興梠 端希	(宮崎南C)	9-21
109	樗木 麗佳 安楽 佑美	(都城泉ヶ丘)	5-21
110	中村 真由子 佐伯 芽泉	(宮崎大宮)	

第４ﾌﾞﾛｯｸ

111	大脇 あずさ 大脇 理佐	(都城泉ヶ丘)	21-5
112	佐藤 愛 竹下 沙央理	(宮崎南C)	≠
113	田原 美香 高洲 百合菜	(日章学園)	21-10
114	井上 朋美 戸高 彩佳	(日向)	1-21
115	高柳 美帆 小松崎 文香	(宮崎商業)	17-21
116	大嶋 翔子 松尾 香里	(日南学園)	1-21
117	丸田 奈美 春山 美咲	(宮崎工業)	21-2
118	澁谷 雅子 原田 奈央美	(宮崎北)	9-21
119	吉田 奈穂美 南濱 史穂子	(富島)	10-21
120	和田 さゆり 池田 愛	(都城西B)	1-21
121	江藤 みなみ 梅田 千弥	(高鍋)	21-1
122	田代 りさ 大津 恵	(都城農業)	21-17
123	上山 千晴 阿部 佐友里	(宮崎北B)	21-0
124	渡辺 梓 田中 奈奈	(都城商業C)	11-21
125	谷口 奈緒美 高妻 千恵	(日南)	15-21
126	田上 有紀 藤原 友加里	(高千穂)	11-21
127	矢野 沙祐美 山田 千翔	(宮崎南)	13-21
128	幸崎 結衣 土工 真未	(都農)	
129	杉本 明日佳 黒木 美希	(宮崎大宮)	21-4
130	蕨野 蕨野 川口	(西都商業)	21-12
131	小山 愛 木下 瞳	(都城農業)	21-2
132	笹前 恵梨香 竹内 裕美	(高鍋農業)	4-21
133	佐藤 菜納 本田 麻理南	(五ヶ瀬中等教育)	18-21
134	岡本 光代 藤田 紀子	(佐土原)	17-21
135	園田 美里 橋口 侑佳	(都城商業B)	14-21
136	新留 由佳 新見 友佳	(宮崎南B)	1-21
137	小川 小川 瀬ノ口	(都城西C)	21-1
138	内田 昌美 新倉 香純	(都農B)	6-21
139	城戸 夏美 西 由梨子	(小林商業B)	0-21
140	橋口 菜央 角熊 沙圭	(都農)	4-21
141	外山 彩加 長友 彩夏	(宮崎南D)	≠
142	高野 遥香 高野 沙織	(都城商業)	10-21
143	島津 慶子 續 真理奈	(宮崎北)	10-21
144	落水 恵理 矢野 由貴美	(福島B)	4-21
145	倉岡 杏奈 鈴木 真弓	(日南)	7-21
146	佐藤 智美 眞鍋 瞳	(宮崎西)	2-21
147	壱岐 静香 杉田 真菜	(富島)	

決勝戦

渡辺美友 川崎美紅	(宮崎工業)	21-13	1
江藤みなみ 梅田千弥	(高鍋)		0