第３３回JOC宮崎予選
平成２６年７月５日
高鍋町総合体育館

ジュニア新人の部男子（ＬＢＳ）

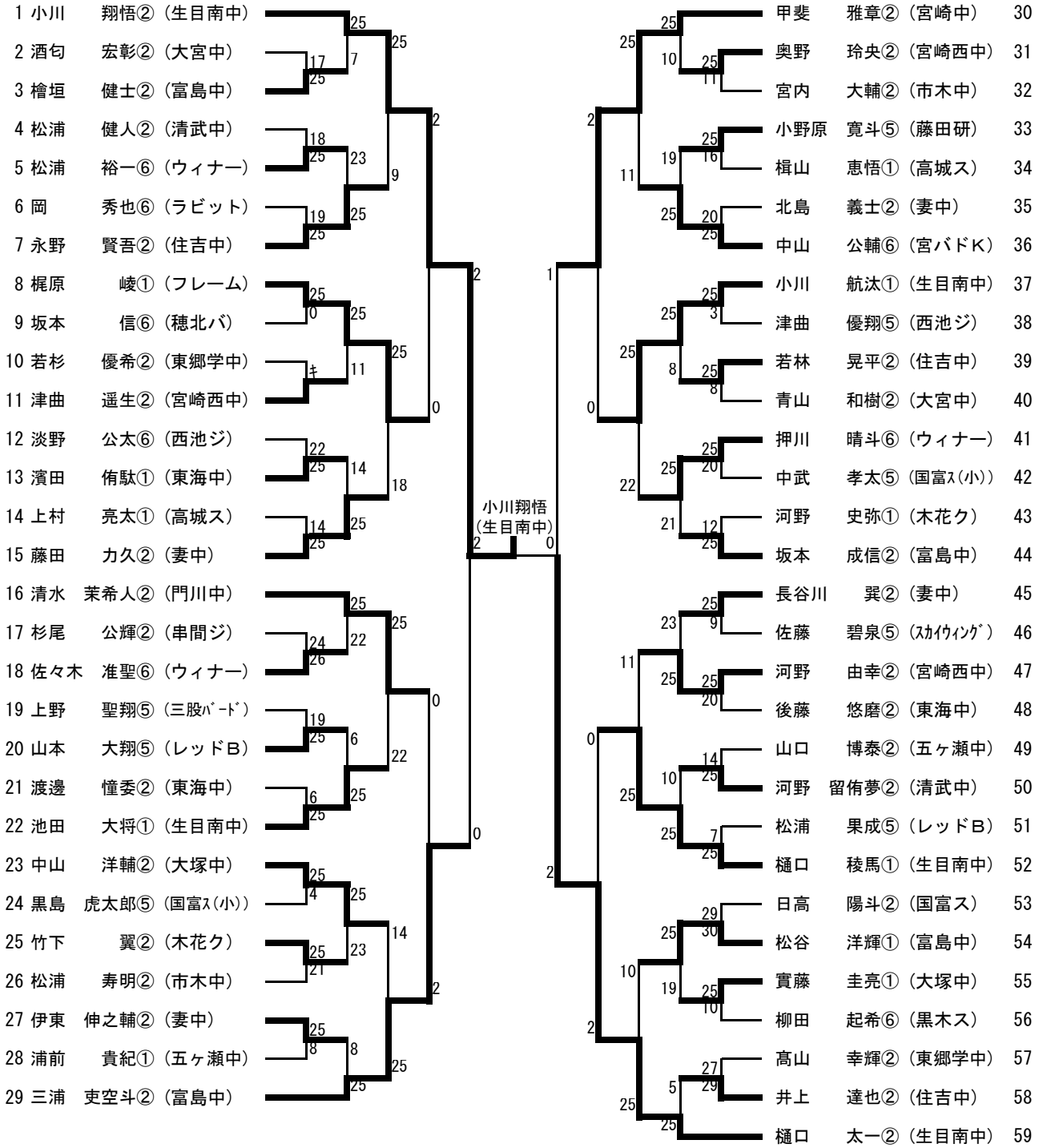

第３３回JOC宮崎予選
平成２６年７月５日
高鍋町総合体育館

ジュニア新人の部女子（ＬＧＳ）

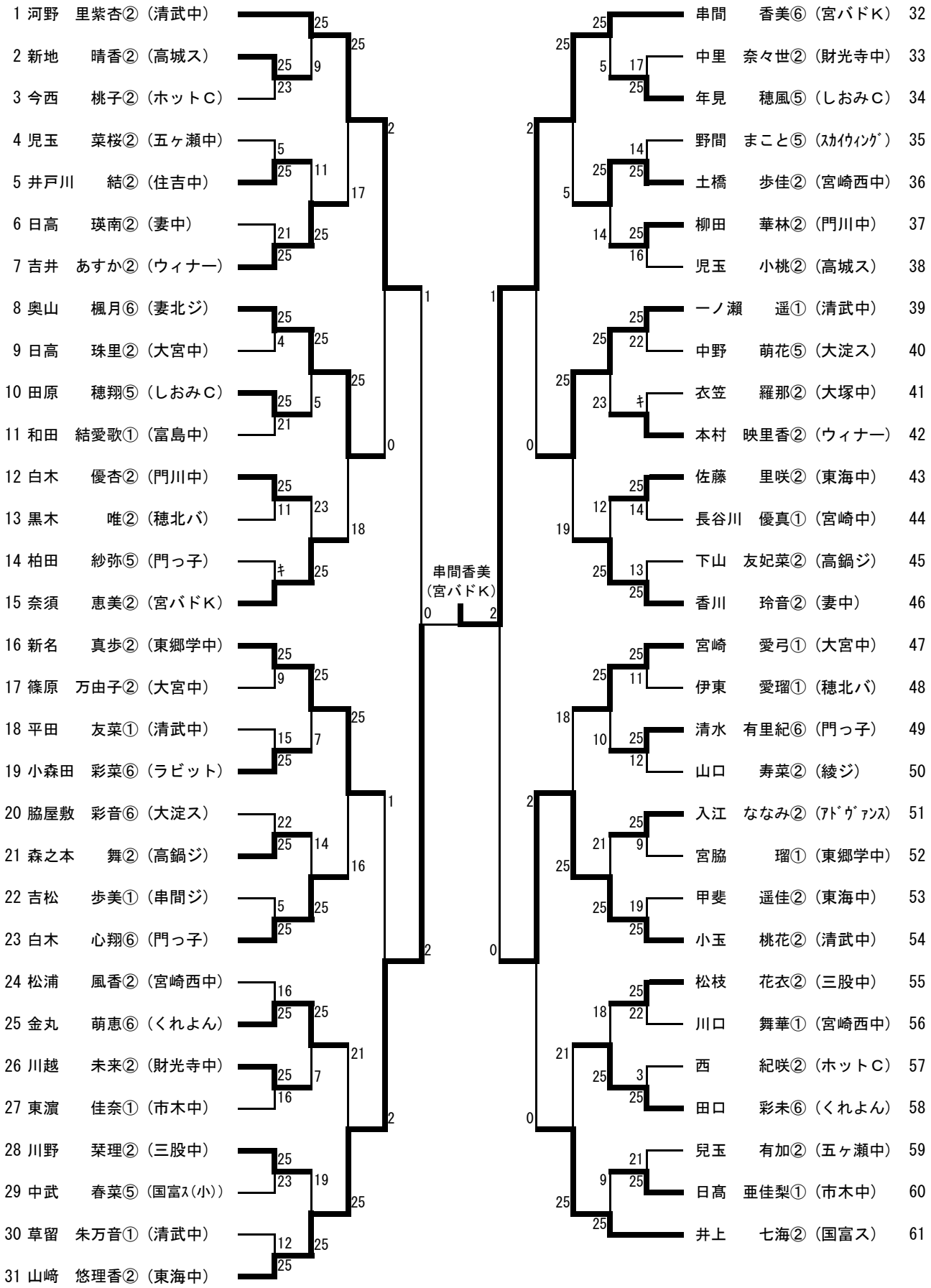

2014年度 ジュニア：バドミントン 男子ダブルスＴ

1 森園周冬・春成星哉（日章学園）
2 寺岡篤志・倉岡公伯（高城）
3 廣田龍星・田村駿斗（宮崎南）
4 佐藤璃玖・黒木蓮斗（東海中）
5 脇田賢吾・川越大輝（宮崎工業）
6 福永昌俊・山下龍太郎（宮崎第一）
7 畑中晨・外山将至（宮崎大宮）
8 佐藤匠・三樹俊介（妻中）
9 佐谷颯太・吉村蓮爾（五ヶ瀬中等教育）
10 川崎達矢・黒田稜（聖心ウルスラ）
11 藤堂晃久・吉野翔美（妻）
12 土肥祥太朗・壹岐拓弥（宮崎西）
13 畦地勇輝・霜見大智（日章学園）
14 檜木洸士郎・池野温人（宮崎西中）
15 谷口響生・渡邊大雅（延岡工業）
16 井戸川聡里・日高裕太（綾ジュニア）
17 山下涼介・海老原将人（佐土原）
18 横山泰己・西泰蔵（宮崎工業）
19 大山真生・徳永雄哉（宮崎北）
20 平井佑尚・別府祥多（財光寺中）
21 那須祐哉・長友勇人（都農）
22 横田凌・佐藤遼一（日章学園）
23 川越智也・藤元智之（鵬翔）
24 榮理公・久保田亮輔（宮崎西）
25 六反田賢・和田竜馬（宮崎第一）
26 十川伊織・姫野稜平（五ヶ瀬中等教育）
27 長野友哉・河野俊希（延岡工業）
28 松岡青空・奈須将也（日向中）
29 花岡優也・矢野憲太郎（門川）
30 高木源・新村渉（宮崎大宮）
31 時任秀雄・井上祐輔（妻）
32 太田将平・松元翔太（宮崎南）
33 田中汰一良・山下裕太郎（門川中）
34 川越康平・末吉晃基（宮崎工業）
35 矢野直樹・西田祐志（聖心ウルスラ）
36 杉田陸・細山田真也（日章学園）
37 中武大策・堀之内諒（宮崎第一）
38 長津太一・吉岡弘樹（宮崎西）
39 坂田良介・河野陸（都農）
40 緒方優斗・佐藤幸志郎（門川）
41 濵元陽・永井裕大（宮崎南）
42 前田宏朔・森澤孝太（財光寺中）
43 中山雄介・松田理園（高城）
44 山本竜大・田口智也（聖心ウルスラ）
45 森田新太郎・岩切樹（生目南中）
46 森園義行・木下皓太（綾ジュニア）
47 濱砂慎太朗・佐藤叶涼（日章学園）
48 中武聖真・江川択（妻中）
49 黒木優太・濵口健太郎（妻）
50 山口透也・鈴江雄太（宮崎大宮）
51 甲斐陽人・大崎創太（東海中）
52 高田大地・黒木大生（延岡工業）
53 甲斐義幸・末吉充来（宮崎工業）
54 大坪功武・後藤雅貴（五ヶ瀬中等教育）
55 佐々木隆介・鶴野優哉（聖心ウルスラ）
56 岡田隼之介・金丸純也（宮崎大宮）
57 緒方雄大・米良拓真（妻）
58 福田啓介・門松美來（宮崎第一）
59 佐伯浩大・宮原大騎（宮崎工業）
60 鈴木隆太・日髙裕文（宮崎南）
61 黒木彪雅・藤本英（延岡工業）
62 長田直之・長谷川慧（日章学園）
63 押川佳紀・濵砂健郎（妻）
64 宮田敏希・増田祐希（高城）
65 丸本和輝・濵砂地広（聖心ウルスラ）
66 松田一輝・渡邊千陽（宮崎西）
67 髙橋寛太・内村勇貴（宮崎工業）
68 西澤隆成・鈴木涼太（日向中）
69 興梠弘稀・矢野太陽（日章学園）
70 久米克佳・安藤大智（五ヶ瀬中）
71 惣土佳範・日高就斗（佐土原）

森園周冬・春成星哉 2 0 / 0 2
21-15
21-14

2014年度 ジュニア：バドミントン 女子ダブルスＴ

1 岩切 彩 / 肥田木 あかり（聖心ウルスラ）
2 鬼束 しおり / 河野 玖美（佐土原）
3 川崎 みなみ / 田中 志歩（高城）
4 甲斐 小雪 / 吉村 衣純（五ヶ瀬中）
5 甲斐 萌々子 / 丸本 彩香（延岡星雲）
6 甲斐 美紅 / 戸松 由希（宮崎第一）
7 長友 みなみ / 飯干 真理菜（宮崎商業）
8 西田 文佳 / 谷口 瑠菜（東郷学園中）
9 中村 友美 / 黒木 真依（東海中）
10 矢野 美咲 / 松浦 涼華（妻）
11 川野 真菜 / 平塚 奈桜（門川中）
12 松尾 優佑香 / 長友 亜未（宮崎西）
13 興梠 美咲 / 黒岩 しずか（宮崎工業）
14 砂瀬 千優 / 山崎 了（宮崎南）
15 金子 萌 / 立川 クルミ（宮崎中）
16 中間 優里 / 鈴木 のりか（宮崎北）
17 沖田 奈央 / 都甲 彩華（門川）
18 田中 葉月 / 富 芹奈（都農）
19 西田 朱里 / 長友 恵莉花（日章学園）
20 川俣 美奈 / 古瀬 帆乃華（宮崎商業）
21 沖田 美咲 / 井上 友希（宮崎大宮）
22 田中 美咲 / 和田 理愛（富島中）
23 上西 明希 / 楠本 茉莉凪（佐土原）
24 大野 倫 / 橋本 未来（日向中）
25 氏川 由梨 / 和田 紗耶香（高城）
26 渡部 真由 / 山崎 万由香（聖心ウルスラ）
27 中山 紗菜 / 前田 早穂（宮崎南）
28 増竹 愛 / 松永 佳歩（宮崎学園）
29 増竹 夢 / 南原 美優（宮崎西中）
30 時任 絢音 / 佐川 りの（宮崎第一）
31 巽 遥香 / 市野瀬 毬伽（妻）
32 坂本 沙穂 / 安田 茉央（宮崎工業）
33 尾前 涼香 / 髙崎 愛未（五ヶ瀬中等教育）
34 田崎 理子 / 財津 結衣（大宮中）
35 日高 梢愛 / 松山 未来（日章学園）
36 堀内 優月 / 深田 いずみ（聖心ウルスラ）
37 岩城 唯 / 岩切 光海（宮崎農業）
38 小野川 とうこ / 日高 莉菜（日章学園）
39 阿萬 七彩 / 橋本 千依（宮崎第一）
40 栗井 咲佳 / 辻 円香（宮崎工業）
41 黒木 沙恵 / 山下 史織（木花クラブ）
42 中山 楓 / 山外 唯莉（高城）
43 外山 莉子 / 若杉 夏希（聖心ウルスラ）
44 塘 裕香子 / 阪元 千愛（大宮中）
45 荒木 理沙 / 永井 花歩（宮崎西）
46 大山 沙季 / 仙波 留奈（佐土原）
47 三輪 景子 / 熊本 美月（延岡星雲）
48 黒木 彩加 / 金丸 莉子（富島中）
49 陶山 智聡 / 榊 英里菜（宮崎商業）
50 黒木 藍圭 / 古城 姫翔（日向中）
51 矢野 愛佳 / 濱口 真彩（宮崎大宮）
52 鹿嶋 芹奈 / 川畑 璃子（宮崎北）
53 松浦 彩乃 / 和田 佳央里（宮崎南）
54 丸亀 由芽 / 東迫 希海（五ヶ瀬中）
55 下石 陽香 / 德永 弥夕（三股中）
56 道下 咲紀 / 小谷 茉夢（宮崎商業）
57 上家 理佳 / 仙波 麻彩（宮崎学園）
58 本部 明香里 / 黒木 千尋（妻）
59 日髙 美羽 / 曽我 千晴（市木中）
60 富井 友香 / 小野 愛実（宮崎第一）
61 原田 菜櫻 / 橋口 遥香（門川）
62 須藤 有加利 / 横山 凜（高城）
63 吉田 理紗 / 鈴木 瞳子（聖心ウルスラ）
64 阿部 香織 / 宮田 真樹（五ヶ瀬中等教育）
65 本田 莉朋 / 吉本 那美（妻中）
66 吉川 ひとみ / 林 亜美（宮崎工業）
67 西田 優里 / 西 未琴（ホットケーキ）
68 岩切 愛里菜 / 一ノ瀬 沙也夏（宮崎南）
69 西村 彩花 / 小野 美紗希（延岡星雲）
70 藤田 玲海 / 土寄 真由香（佐土原）
71 鈴木 友菜 / 西 星愛（宮崎商業）
72 清武 佑衣 / 中窪 紺（宮崎西）
73 谷上 真未 / 奥 瑞稀（聖心ウルスラ）

岩切彩・肥田木あかり
21-11
21-17

2014年度 ジュニア：バドミントン 男子シングルスＴ

1 森園周冬（日章学園）
2 門松美來（宮崎第一）
3 内村勇貴（宮崎工業）
4 大坪哲太（財光寺中）
5 松岡青空（日向中）
6 押川佳紀（妻）
7 姫野稜平（五ヶ瀬中等教育）
8 寺岡篤志（高城）
9 土肥祥太朗（宮崎西）
10 松元翔太（宮崎南）
11 矢野直樹（聖心ウルスラ）
12 惣土佳範（佐土原）
13 磯野勝人（都農）
14 久米克佳（五ヶ瀬中）
15 濱砂慎太朗（日章学園Ｂ）
16 藤堂晃久（妻）
17 緒方優斗（門川）
18 高田大地（延岡工業）
19 岡田隼之介（宮崎大宮）
20 佐藤遼一（日章学園）
21 丸本和輝（聖心ウルスラ）
22 矢野憲太郎（門川）
23 末吉充来（宮崎工業）
24 杉田陸（日章学園）
25 山口幸太朗（岡富中）
26 中川知（都農）
27 渡邊千陽（宮崎西）
28 岩満史弥（市木中）
29 岩切樹（生目南中）
30 新村渉（宮崎大宮）
31 濱砂地広（聖心ウルスラ）
32 海老原将人（佐土原）
33 木下正行（門川中）
34 河野俊希（延岡工業）
35 甲斐義幸（宮崎工業）
36 大坪功武（五ヶ瀬中等教育）
37 長峰善（宮崎中）
38 佐々木隆介（聖心ウルスラＢ）
39 畑口愛斗（高鍋）
40 長田直之（日章学園）
41 濵元陽（宮崎南）
42 福永昌俊（宮崎第一）
43 東原幸輝（宮崎工業）
44 時任秀雄（妻）
45 中山雄介（高城）
46 中武聖真（妻中）
47 川崎達矢（聖心ウルスラ）
48 山本竜大（聖心ウルスラ）
49 桑畑祐樹（五ヶ瀬中）
50 井上祐輔（妻）
51 松田理園（高城）
52 長友一真（宮崎工業Ｂ）
53 山下龍太郎（宮崎第一）
54 西澤隆成（日向中）
55 鶴野優哉（聖心ウルスラＢ）
56 竹下和治（宮崎工業）
57 德森宗史（東郷学園中）
58 細山田真也（日章学園）
59 西泰蔵（宮崎工業）
60 花岡優也（門川）
61 金丸純也（宮崎大宮）
62 長野友哉（延岡工業）
63 畦地勇輝（日章学園）
64 森田新太郎（生目南中）
65 西田祐志（聖心ウルスラ）
66 永井裕大（宮崎南）
67 神崎啓吾（岡富中）
68 山下涼介（佐土原）
69 長倉祐紀（宮崎西）
70 後藤雅貴（五ヶ瀬中等教育）
71 横山泰己（宮崎工業）
72 佐藤幸志郎（門川）
73 倉岡公伯（高城）
74 高木源（宮崎大宮）
75 尾田颯太（宮崎中）
76 十川伊織（五ヶ瀬中等教育）
77 松田一輝（宮崎西）
78 濵砂健郎（妻）
79 平井佑尚（財光寺中）
80 中武大策（宮崎第一）
81 横田凌（日章学園）
82 黒田稜（聖心ウルスラ）
83 田口智也（聖心ウルスラ）
84 楢木洸士郎（宮崎西中）
85 田村駿斗（宮崎南）
86 髙橋寛太（宮崎工業）
87 後藤光生（東海中）
88 日高就斗（佐土原）
89 鈴木克之（都農）
90 江川択（妻中）
91 黒木大生（延岡工業）
92 佐谷颯太（五ヶ瀬中等教育）
93 春成星哉（日章学園）

森園周冬 2 0 ＊ 2 0
21-16
21-10
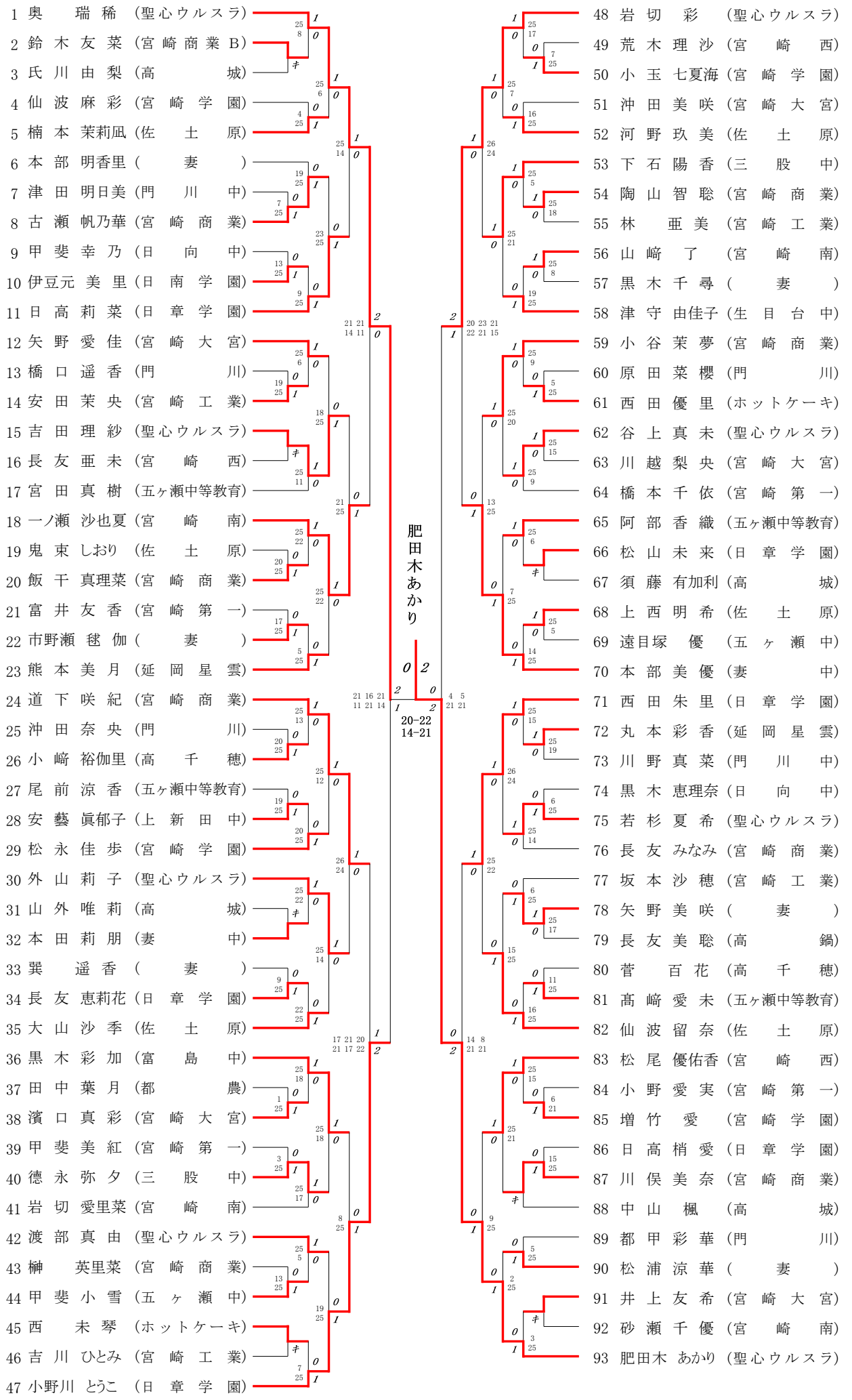
2014年度 ジュニア：バドミントン 女子シングルスＴ