2020 年度

第 12 回 宮崎県高等学校 2 年生大会

主 催　宮崎県バドミントン協会
主 管　宮崎県高等学校体育連盟バドミントン専門部
期 日　2020 年 9 月 20 日(日)
会 場　宮崎市総合体育館

学校名		氏 名	

2020年度　宮崎県高体連バドミントン二年生大会　参加校および参加選手数一覧

No.	学校名	男子			女子		
		初心者	経験者	延数	初心者	経験者	延数
1	五ヶ瀬中等教育		2	2		1	1
2	高千穂	2		2	5		5
3	延岡商業	2	3	5	2	4	6
4	延岡星雲	8	3	11	2	5	7
5	延岡	6	3	9	5	3	8
6	延岡工業	10	6	16	2	1	3
7	聖心ウルスラ		1	1		6	6
8	日向	4	1	5	2	2	4
9	富島		4	4	3	1	4
10	日向工業	1	2	3		2	2
11	高鍋農業	5	1	6	3		3
12	高鍋	5	1	6	4		4
13	妻	5	5	10	4		4
14	佐土原	13	2	15	4		4
15	本庄		1	1			0
16	宮崎日大		6	6			0
17	日章学園	1	4	5		3	3
18	宮崎北	7	8	15	9	3	12
19	宮崎大宮	12	3	15	3	4	7
20	宮崎学園	1		1	2	2	4
21	宮崎商業	2	1	3	2	1	3
22	宮崎海洋	3		3			0
23	宮崎工業		6	6		2	2
24	宮崎農業			0		2	2
25	宮崎西	14	4	18	7	3	10
26	宮崎南	3	5	8	5	8	13
27	宮崎第一	2		2	2		2
28	鵬翔	2	1	3	1	1	2
29	日南	11		11	3	6	9
30	日南振徳	6	4	10	1	2	3
31	日南学園	1	1	2	2		2
32	福島	2		2	1		1
33	高城	1	1	2	2	2	4
34	都城農業			0	2	2	4
35	都城商業	3		3	6	5	11
36	都城泉ヶ丘		2	2	6	1	7
37	都城西	6		6	8	6	14
38	都城東		1	1		4	4
39	聖ドミニコ			0		3	3
40	小林秀峰			0	2		2
41	飯野	5	2	7	3		3
合計		143	84	227	103	85	188

大　会　日　程

１．開　　館	９月 20 日（日）　８時 00 分
２．監督会議	９月 20 日（日）　８時 45 分　於：会議室
３．開 会 式	９月 20 日（日）　９時 10 分 ①役員・選手集合　②大会会長挨拶　③競技上の注意
４．競技開始	９月 20 日（日）　９時 30 分
５．閉 会 式	基本的に実施しない　表彰は全日程終了後

大　会　役　員

会　　長	宮崎県バドミントン協会　会長	相澤　　潔
副　会　長	宮崎県バドミントン協会　理事長	松岡　弘高
大会委員長	宮崎県高体連バドミントン専門委員長	山内　　勉（佐土原高校）
大 会 委 員	田原　秀典（宮崎商業高校）	時任　　淳（聖心ウルスラ学園高校）
	武藤　紘平（富島高校）	長友　孝行（宮崎農業高校）
	椎葉　耕一（妻高校）	長友　　翔（宮崎工業高校）
	藤村　晃久（延岡高校）	
	参加各校バドミントン部顧問	

競　技　役　員

レフェリー （競技委員長）	宮崎県バドミントン協会 審判部 審判委員	田原　秀典
デピュティーレフェリー （競技審判部長）	宮崎県高体連バドミントン専門委員長	山内　　勉
競技審判副部長	長友　　翔（男子）　　時任　　淳（女子）	
審判員	参加各校バドミントン部顧問 参加各校バドミントン部員	

大会運営委員	【男子】	【女子】
会　場	山内　　勉	武藤　紘平
進　行	椎葉　耕一	藤村　晃久
記　録	長友　　翔	長友　孝行

補助員　【男子】宮崎工業高校バドミントン部員
　　【女子】宮崎商業高校バドミントン部員

競　技　上　の　注　意

１．競技に伴う入退場について

（１）競技予告コールにより、当該コートへ集合して下さい。
（２）コーチングシートに入れるのは、登録されている監督・コーチ・マネージャー・協会登録されている生徒２名以内とします。試合終了後は消毒を行うこと。
（３）選手は、要項で指定された服装で試合を行うこと。
（４）試合は試合番号順にコートを変更して行いますので、場内アナウンスに十分注意して下さい。
（５）コーチがコートを移動する場合は、シャトルがインプレーでないときに行うこと。また、コートサイドには立たないこと。コーチングシートでの服装については公認審判員規程に従うこと。

２．公式練習について

（１）試合直前の公式練習はありません。朝の練習のみに限ります。コール後の練習は競技進行の妨げになりますので、行わないで下さい。コートに来たらすぐ試合を開始して下さい。
（２）試合中、試合のないコートでの練習は一切禁止します。

３．インターバルについて

（１）11 点で 60 秒以内、各ゲーム終了後 120 秒以内とします。
（２）試合が連続した場合、次の試合との間隔は、最低 10 分とします。
（３）原則として、事故タイムは設けません。事故発生後、直ちに競技役員に連絡してください。

４．審判について

（１）原則として、敗者審判とします。勝者が自分の試合の審判用紙を本部席に届け、次の試合の審判用紙を受け取って敗者に渡してください。初回戦は、参加校に割り当てますので協力して下さい。
（２）現行の（公財）日本バドミントン協会競技規則、大会運営規程により行います。規定を厳守してください。

> サービスについての改定（2019.04.1）
> ※１「サーバーのラケットで打たれる瞬間に、シャトル全体が必ずコート面から 1.15m 以下でなければならない。」
> ※２「ラケットヘッド及びシャフトは、シャトルを打つ瞬間に下向きでなければならない。」
> は、削除されました。

（３）汗拭きのためコートを離れる場合は主審の許可を得て下さい。また、試合中、第三者の力を借りることはできません。
（４）プレーヤーが汗でコート周辺を汚している場合やラリー後の過度な激しい行為（相手に向かっての威嚇）は、不品行な行いとして警告・フォルトの対象となります。

５．得点について

全試合、21 点１ゲーム（延長なし）とします。

６．順位決定戦について

ダブルス・シングルスともに３位決定戦を行います。

７．シャトルについて

（１）１試合につき１球、本部席より支給します。不足分は、相互持ち寄りとします。
（２）（公財）日本バドミントン協会検定２種合格品のシャトルを使用します。

８．施設使用上の注意

（１）大会会場は、弁当がら・空き缶・ゴミなど自分たちで持ち込んだものは自分たちで持ち帰ることになっています。
（２）観客席・更衣室での盗難には各自で気をつけてください。
（３）競技場内と屋外の履き物は、はっきりと区別してください。
（４）ロビー・通路・及び玄関は、避難通路確保のためシート敷きは禁止します。

新型コロナウイルス感染症対策として、下記の通りの対策をとって大会運営を行います。

※公益財団法人　日本バドミントン協会「新型コロナウイルス感染症対策に伴うバドミントン活動ガイドラインより引用

1，大会開催への配慮及び準備に関する注意事項

（1）大会関係者について

大会関係者とは、選手だけでなく、チームスタッフ・大会スタッフまでを対象とする。

・選手及び指導者、大会スタッフ等の関係者の総数を想定して検討する。

・運営スタッフ等の体調確認を行う。

・全ての関係者に対して、書類による体調の確認を行う。

・大会関係者は常時マスクを着用する。水分補給を促し、熱中症対策も講じる。

・状況におり、観客（応援者）の入場制限を行う。

（2）式典等、運営の簡略化

・開閉会式および表彰式については整列の仕方を工夫で簡略化し、密にならないよう配慮する。

（3）大会会場内に関する確認及び準備事項

会場の使用方法等については、施設管理者と十分に確認する。

1）会場内の各出入り口

・競技に支障がない範囲で換気のため常に開放しておく

2）トイレ、手洗い場所

トイレ（洗面所）は感染リスクが比較的高いため、以下に配慮する。

・関係者が触れると考えられる場所（洗面台、ドアノブ等）をこまめに消毒する。

・洗面所には手指消毒剤を用意する。

3）更衣室、食事・休憩・待機スペース

・更衣室の使用は更衣のみとする。

・待機スペースについて使用場所を指定し、席の移動を禁止する。

4）大会本部及び関係者控え室

・大会本部の設置は、密を避けるように配置し、適切な運営スペースを確保する。

・関係者控え室は、なるべく多くの部屋を確保し、密を避けるようにする。

・可能な限り常時、窓や扉を開放する。難しい場合はこまめに換気する。

・運営物品や共有物等は、定期的に消毒を行う。

5）競技会場（競技スペース）及び競技関係用具類等

・バドミントン競技の特性を考慮し、遮光性に配慮の上、可能な限り窓や扉を開放して行う。

・窓や扉が解放できない場合は、換気のタイミングや換気時間等をきめ、事前に周知する。

・コートサイドには、選手が使用するカゴは設置せず、各自用意したものの中に収容させる。

・コートのモップがけを試合終了するごとに行う。

・主審台、線審、得点板係の椅子は設置しない。

・試合前後の選手同士の握手は行わない。

6）観客の管理

・靴箱は利用せず、各自のシューズ袋に入れて保管する

・関係者すべてのマスクの着用を義務づける。ただし、練習・試合の時はそれを義務づけない。

・応援は声をそろえての声援を不可とし、最小限の声かけや拍手にとどめる。

・応援は１カ所に集まって行わず、可能な限り指定された場所から行うようにする。

２，大会参加者に関する留意事項

参加者には以下の措置を周知する

（１）次の事項に該当する場合は、自主的に参加を見合わせる

１）体調がよくない（例：発熱・咳・倦怠感などの症状がある）

２）同居家族や身近な知人に感染が疑われる方がいる

３）過去 14 日以内に政府から入国制限、入国後の観察期間を必要とされている国、地域等への渡航又は当該が移住者との濃厚接触がある

（２）マスクの持参・着用

競技を行っていない時、会話をするときにはマスクを着用する

（３）手洗い、アルコール等による手指消毒等による日常の感染症予防の実施

（４）他の参加者、大会関係者等との距離の確保（最低でも１ｍ）

（５）大きな声での会話や応援（声援）の禁止し、席を移動しての応援をしない

（６）水分補給のためのボトルをコートサイドに持ってくるときは各自のバッグ等に収容する

（７）ラケット・タオル等の共用はしない

（８）プレーヤー同士のハイタッチ等は極力行わない

（９）試合が終了するごとにコートのモップがけを行う

（１０）各学校の部顧問は以下のものを専門部に提出すること

①高体連作成の「R2 大会等　開催・実施時の感染防止対策チェックリスト（部顧問用）」（**大会当日の朝**）

②事前に作成した専門部指定の選手名簿（チーム用）　上記(10)-①と併せて提出（**大会当日の朝**）

③事前に作成した大会当日に来場する保護者の名簿（**大会２日前まで**）

※事前連絡の無い保護者については体育館入り口にて必ず受付をする

（１１）日本バドミントン協会作成の「当日に関する確認事項（選手向け）」にて感染防止に努めること

※日本バドミントン協会作成の確認事項については、専門部より FAX 等にて事前に各学校に送り、大会までに全選手に周知させておくこと

（１２）試合・役割（敗者審判等）が終了したら、観戦や応援をせず、速やかに帰宅する

（１３）参加者（選手・保護者）把握のため、名簿へ関係事項について記載する

（１４）感染防止のために主催者側が決めた措置の遵守、主催者の指示に従う

新型コロナウイルス感染症対策チェックリスト（専門部作成）※チーム用

※公益財団法人　日本バドミントン協会「新型コロナウイルス感染症対策に伴うバドミントン活動ガイドラインより引用

（1）大会会場内に関する確認及び準備事項

1）会場内の各出入り口

□　競技に支障がない範囲で換気のため常に開放しておく

2）トイレ、手洗い場所

□　洗面所では手指消毒剤を使用し消毒を心がける

3）更衣室、食事・休憩・待機スペース

□　更衣室の使用は更衣のみとする

□　待機スペースについて使用場所を指定し、席の移動を極力禁止する

4）関係者控え室

□　控え室は、なるべく密を避けるようにする

□　可能な限り常時、窓や扉を開放する。難しい場合はこまめに換気する

5）競技会場（競技スペース）及び競技関係用具類等

□　競技時は遮光性に配慮の上、可能な限り窓や扉を開放して行う

□　窓や扉が開放できない場合は、換気のタイミングや換気時間等をきめ開放する

□　コートサイドには、選手が使用するカゴは設置しないので各自用意したものの中に収容する

□　コートのモップがけを試合終了するごとに行う

□　主審台、線審、得点板係の椅子は設置しない

□　試合前後の選手同士の握手は行わない

6）観客の管理

□　靴箱は利用せず、各自のシューズ袋に入れて保管する

□　関係者すべてのマスクの着用を義務づける。ただし、練習・試合の時はそれを義務づけない

□　応援は声をそろえての声援を不可とし、最小限の声かけや拍手にとどめる

□　応援は１カ所に集まって行わず、可能な限り指定された場所から行うようにする

※一部、高体連作成のチェックリストと重複します

項目によっては保護者にも徹底するよう、連絡をお願いします。

専門部提出用

Ｒ２大会等　開催・実施時の感染防止策チェックリスト

（ 部 顧 問 用 ）

この用紙は大会の朝（毎日）**専門部に必ず提出する**こと。チェックをしながら、生徒への徹底をお願いします。また、参加を見送った方がいいと判断する生徒がいた場合は、**特記事項欄**に記入してください。

令和2年　　月　　日（　　）

○参加者が遵守すべき事項

□マスクを持参すること（参加受付時や着替え時等の競技をしていない時に着用すること）
□こまめな手洗い、アルコール等による手指消毒を実施すること
□他の参加者、主催者スタッフ等との距離（できるだけ２ｍ以上）を確保すること
□大会中に大きな声で会話、応援等をしないこと
□感染防止のために主催者が決めたその他の措置の遵守、主催者の指示に従うこと
□大会終了後２週間以内に感染症を発症した場合は、主催者に対して速やかに濃厚接触者の有無等について報告すること（**部顧問**→専門委員長→高体連事務局）
□大会前後のミーティング等においても、三つの密を避けること
□運動・スポーツ中に、唾や痰をはくことは極力行わないこと、タオルの共用はしないこと
□飲食については、指定場所以外で行わず、周囲の人となるべく距離を取って対面を避け、会話は控えめにすること
□飲みきれなかったスポーツドリンク等を指定場所以外（例えば走路上）に捨てないこと

☆以下の事項に該当する場合は、自主的に参加を見合わせること☆

□平熱を超える発熱（おおむね37度５分以上）はないか？
□咳（せき）、のどの痛みなど風邪の症状、だるさ、息苦しさはないか？
□嗅覚や味覚の異常、体が重く感じる、疲れやすい等の症状はないか？
□新型コロナウイルス感染症”陽性”と判断された者との濃厚接触はないか？
□同居家族や身近な知人に感染が疑われる方がいないか？
□過去14日以内に政府から入国制限、入国後の観察期間を必要とされている国、地域等への渡航又は当該在住者との濃厚接触はないか？

⇩

（　　）学校　（　　）部

記載責任者（　　）

特記事項（氏名、年齢、住所、連絡先（電話番号）※個人情報の取扱いに十分注意する）

○氏名【　　】　年齢(　　)　住所【　　】
症状【　　】　TEL（　　）

○氏名【　　】　年齢(　　)　住所【　　】
症状【　　】　TEL（　　）

○氏名【　　】　年齢(　　)　住所【　　】
症状【　　】　TEL（　　）

注意！！参加条件として、この用紙を必ず専門部に提出してください。

2020年度　宮崎県高体連バドミントン二年生大会　タイムテーブル

9月20日（日）男女シングルスの部：宮崎市総合体育館

	1	2	3	4	5	6	7	8	9	10	11	12	13	14
9:30	BSB1	BSB2	BSB3	BSB4	BSB5	BSB6	BSB7	BSB8	BSB9	BSB10	BSB11	BSB12	BSB13	BSB14
9:42	BSB15	GSB1	GSB2	GSB3	GSB4	GSB5	GSB6	GSB7	GSB8	GSB9	GSB10	GSB11	GSB12	GSB13
9:54	GSB14	GSB15	GSB16	GSB17	GSB18	GSB19	GSB20	GSB21	GSB22	GSB23	GSB24	GSB25	GSB26	GSB27
10:06	GSB28	GSB29	GSB30	GSB31	GSB32	GSB33	GSB34	GSB35	GSB36	GSB37	GSB38	GSB39	BSB16	BSB17
10:18	BSB18	BSB19	BSB20	BSB21	BSB22	BSB23	BSB24	BSB25	BSB26	BSB27	BSB28	BSB29	BSB30	BSB31
10:30	BSB32	BSB33	BSB34	BSB35	BSB36	BSB37	BSB38	BSB39	BSB40	BSB41	BSB42	BSB43	BSB44	BSB45
10:42	BSB46	BSB47	BSB48	BSB49	BSB50	BSB51	BSB52	BSB53	BSB54	BSB55	BSB56	BSB57	BSB58	BSB59
10:54	BSB60	BSB61	BSB62	BSB63	BSB64	BSB65	BSB66	BSB67	BSB68	BSB69	BSB70	BSB71	BSB72	BSB73
11:06	BSB74	BSB75	BSB76	BSB77	BSB78	BSB79	GSA1	GSA2	GSA3	GSA4	GSA5	GSA6	GSA7	GSA8
11:18	GSA9	GSA10	GSA11	GSA12	GSA13	GSA14	GSA15	GSA16	GSA17	GSA18	GSA19	GSA20	BSA1	BSA2
11:30	BSA3	BSA4	BSA5	BSA6	BSA7	BSA8	BSA9	BSA10	BSA11	BSA12	BSA13	BSA14	BSA15	BSA16
11:42	BSA17	BSA18	BSA19	BSA20	GSB40	GSB41	GSB42	GSB43	GSB44	GSB45	GSB46	GSB47	GSB48	GSB49
11:54	GSB50	GSB51	GSB52	GSB53	GSB54	GSB55	GSB56	GSB57	GSB58	GSB59	GSB60	GSB61	GSB62	GSB63
12:06	GSB64	GSB65	GSB66	GSB67	GSB68	GSB69	GSB70	GSB71	BSB80	BSB81	BSB82	BSB83	BSB84	BSB85
12:18	BSB86	BSB87	BSB88	BSB89	BSB90	BSB91	BSB92	BSB93	BSB94	BSB95	BSB96	BSB97	BSB98	BSB99
12:30	BSB100	BSB101	BSB102	BSB103	BSB104	BSB105	BSB106	BSB107	BSB108	BSB109	BSB110	BSB111	GSA21	GSA22
12:42	GSA23	GSA24	GSA25	GSA26	GSA27	GSA28	GSA29	GSA30	GSA31	GSA32	GSA33	GSA34	GSA35	GSA36
12:54	GSA37	GSA38	GSA39	GSA40	GSA41	GSA42	GSA43	GSA44	GSA45	GSA46	GSA47	GSA48	GSA49	GSA50
13:06	GSA51	GSA52	BSA21	BSA22	BSA23	BSA24	BSA25	BSA26	BSA27	BSA28	BSA29	BSA30	BSA31	BSA32
13:18	BSA33	BSA34	BSA35	BSA36	BSA37	BSA38	BSA39	BSA40	BSA41	BSA42	BSA43	BSA44	BSA45	BSA46
13:30	BSA47	BSA48	BSA49	BSA50	BSA51	BSA52	GSB72	GSB73	GSB74	GSB75	GSB76	GSB77	GSB78	GSB79
13:42	GSB80	GSB81	GSB82	GSB83	GSB84	GSB85	GSB86	GSB87	BSB112	BSB113	BSB114	BSB115	BSB116	BSB117
13:54	BSB118	BSB119	BSB120	BSB121	BSB122	BSB123	BSB124	BSB125	BSB126	BSB127	GSA53	GSA54	GSA55	GSA56
14:06	GSA57	GSA58	GSA59	GSA60	GSA61	GSA62	GSA63	GSA64	GSA65	GSA66	GSA67	GSA68	BSA53	BSA54
14:18	BSA55	BSA56	BSA57	BSA58	BSA59	BSA60	BSA61	BSA62	BSA63	BSA64	BSA65	BSA66	BSA67	BSA68
14:30	GSB88	GSB89	GSB90	GSB91	GSB92	GSB93	GSB94	GSB95						
14:42	BSB128	BSB129	BSB130	BSB131	BSB132	BSB133	BSB134	BSB135						
14:54	GSA69	GSA70	GSA71	GSA72	GSA73	GSA74	GSA75	GSA76						
15:06	BSA69	BSA70	BSA71	BSA72	BSA73	BSA74	BSA75	BSA76						
15:18	BSB136	BSB137	BSB138	BSB139		GSB96	GSB97	GSB98	GSB99					
15:30	BSA77	BSA78	BSA79	BSA80		GSA77	GSA78	GSA79	GSA80					
15:42	BSA81	BSA82		BSB140	BSB141	GSA81	GSA82		GSB100	GSB101				
15:54	BSA83	BSA84		BSB142	BSB143	GSA83	GSA84		GSB102	GSB103				

全試合　21点1ゲーム（延長なし）

BSA･･･男子経験者シングルス　BSB･･･男子初心者シングルス　GSA･･･女子経験者シングルス　GSB･･･女子初心者シングルス

２０２０年度　二年生大会：バドミントン　男子シングルス・経験者

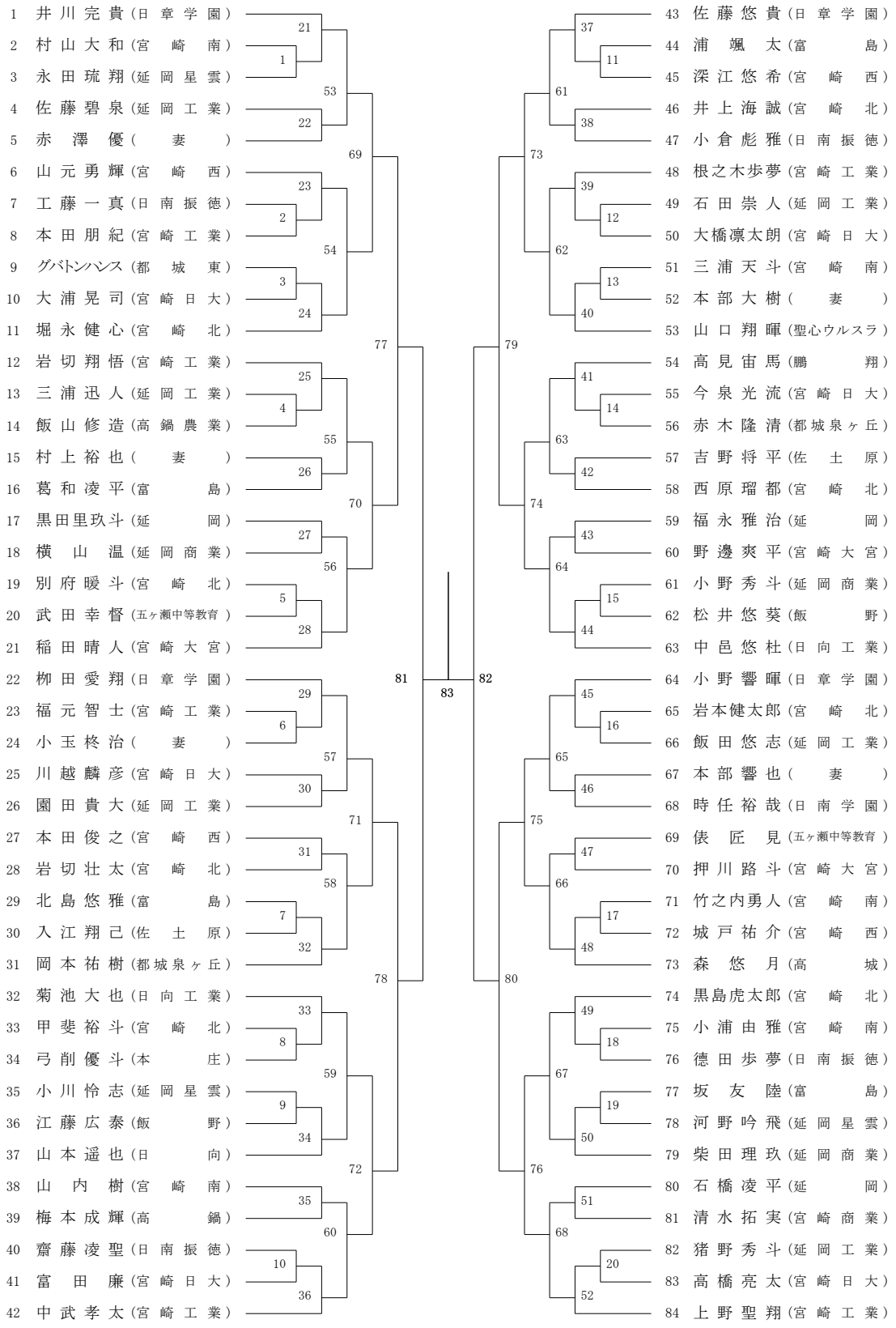

２０２０年度　二年生大会：バドミントン　女子シングルス・経験者

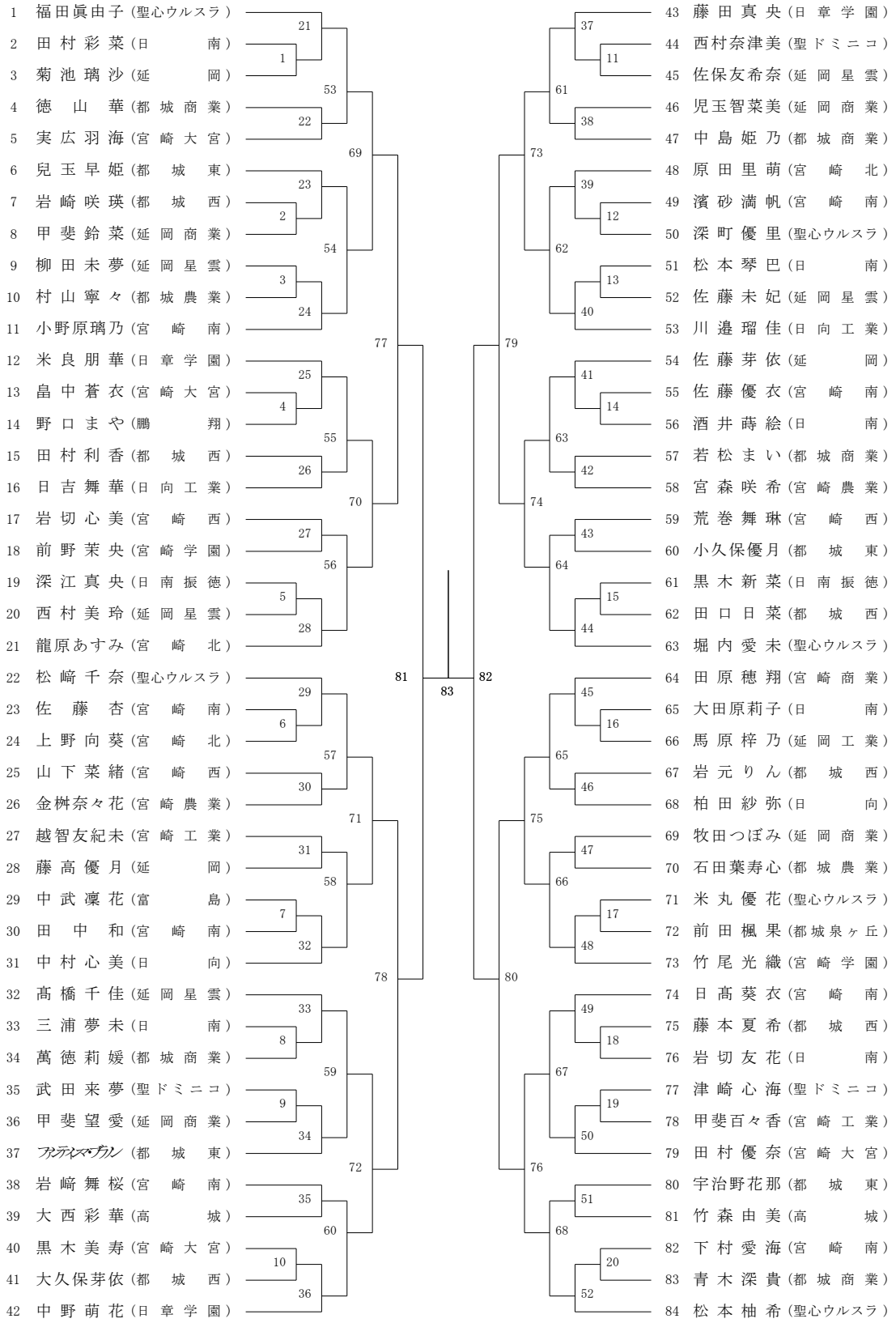

２０２０年度　二年生大会：バドミントン　男子シングルス・初心者

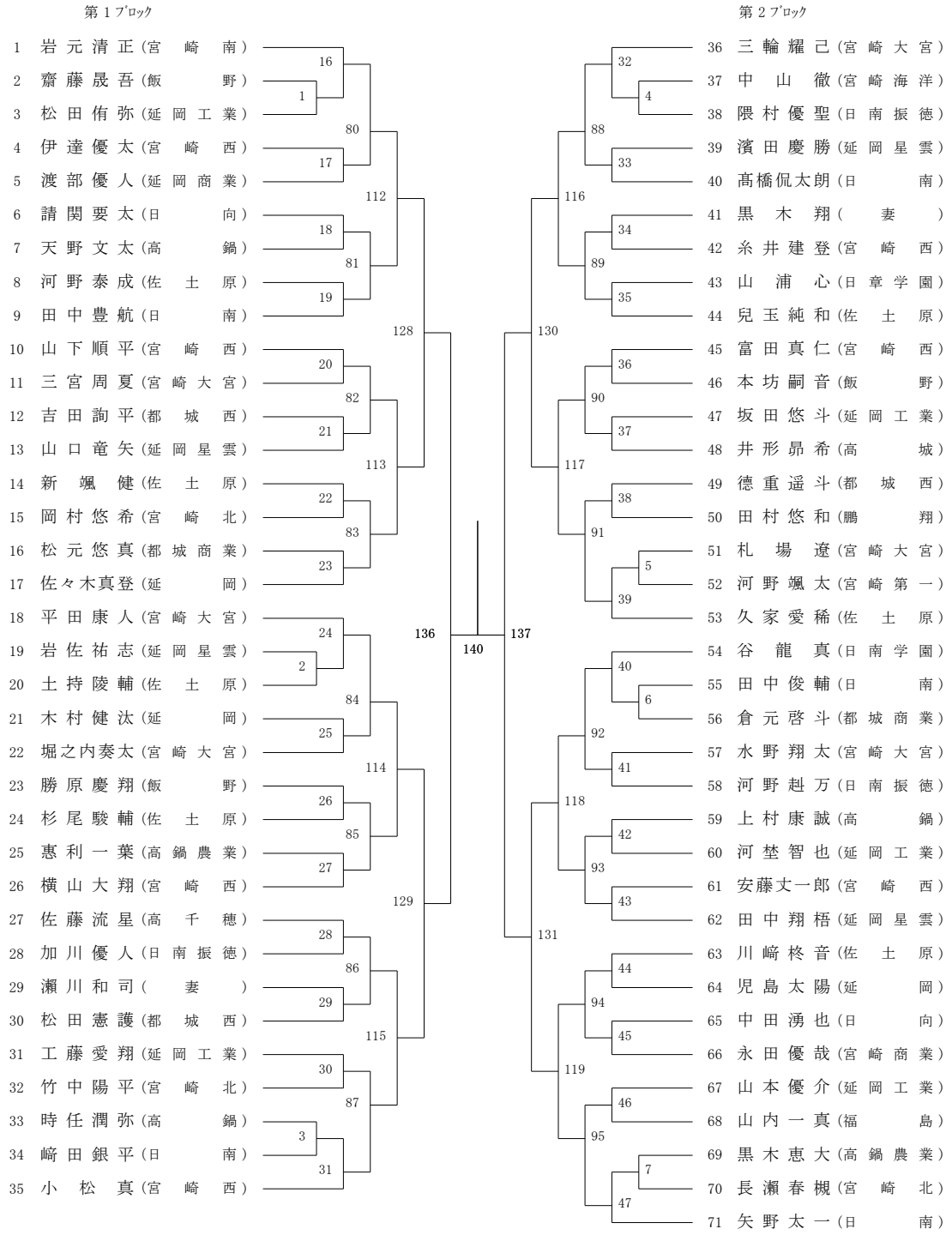

２０２０年度　二年生大会：バドミントン　男子シングルス・初心者

第３ﾌﾞﾛｯｸ

72 小林毅凪（日向工業）
73 姫田晃太郎（宮崎大宮）
74 黒木優希（宮崎商業）
75 中田雄也（日南）
76 山田稜翔（宮崎海洋）
77 中島渉悟（妻）
78 吉岡朋哉（延岡星雲）
79 前川大翔（佐土原）
80 倉爪恵史（福島）
81 峯圭吾（宮崎西）
82 甲斐友也（延岡工業）
83 宮下海斗（日南）
84 清水口天飛（宮崎北）
85 藤川剣太（高千穂）
86 新村崚太（飯野）
87 岩佐隆太郎（佐土原）
88 岩切晴翔（高鍋農業）
89 今田和輝（宮崎大宮）
90 東中園阿蓮（佐土原）
91 大重諒馬（延岡）
92 軸丸雄道（宮崎西）
93 弓削幸太郎（宮崎大宮）
94 丸山偉武暉（延岡星雲）
95 冨田臣吾（都城西）
96 杉田翔哉（日向）
97 川越葵（高鍋農業）
98 菊池颯馬（日南振徳）
99 小川智大（宮崎南）
100 福岡聖也（高鍋）
101 伊東晃希（妻）
102 久保遙斗（延岡工業）
103 今市明良（宮崎北）
104 新福知也（宮崎西）
105 肥田彪（都城商業）
106 今村晃大（鵬翔）
107 久富遥彩（日南）

第４ﾌﾞﾛｯｸ

108 岩切亮太（宮崎北）
109 前田大輝（都城西）
110 後藤日向（佐土原）
111 山元幹太（日南）
112 工藤光輝（宮崎第一）
113 福山凌右（宮崎大宮）
114 岡尾泰世（延岡）
115 東郷孝汰（宮崎西）
116 池下優斗（延岡星雲）
117 西山理澄（日南振徳）
118 前田冬希（飯野）
119 谷真之介（日南）
120 日髙翔太（佐土原）
121 中崎光星（延岡工業）
122 赤松大志（高鍋農業）
123 采原壮良（宮崎大宮）
124 西村修斗（宮崎西）
125 吉田健人（延岡工業）
126 大江良（都城西）
127 藤堂紘大（佐土原）
128 清田希来（日南振徳）
129 小松直（宮崎北）
130 佐藤頂一郎（延岡商業）
131 安治川幸聖（宮崎学園）
132 浮島頼成（延岡星雲）
133 長友豪（日南）
134 宮武尚志（宮崎西）
135 赤堀優翔（高鍋）
136 野口颯太（延岡）
137 太田圭志郎（延岡工業）
138 古市蒼月（宮崎大宮）
139 竹田光希（日向）
140 麦田晃基（宮崎西）
141 長友夕汰（宮崎南）
142 海老原卓（妻）
143 甲斐一心（宮崎海洋）

２０２０年度　二年生大会：バドミントン　女子シングルス・初心者

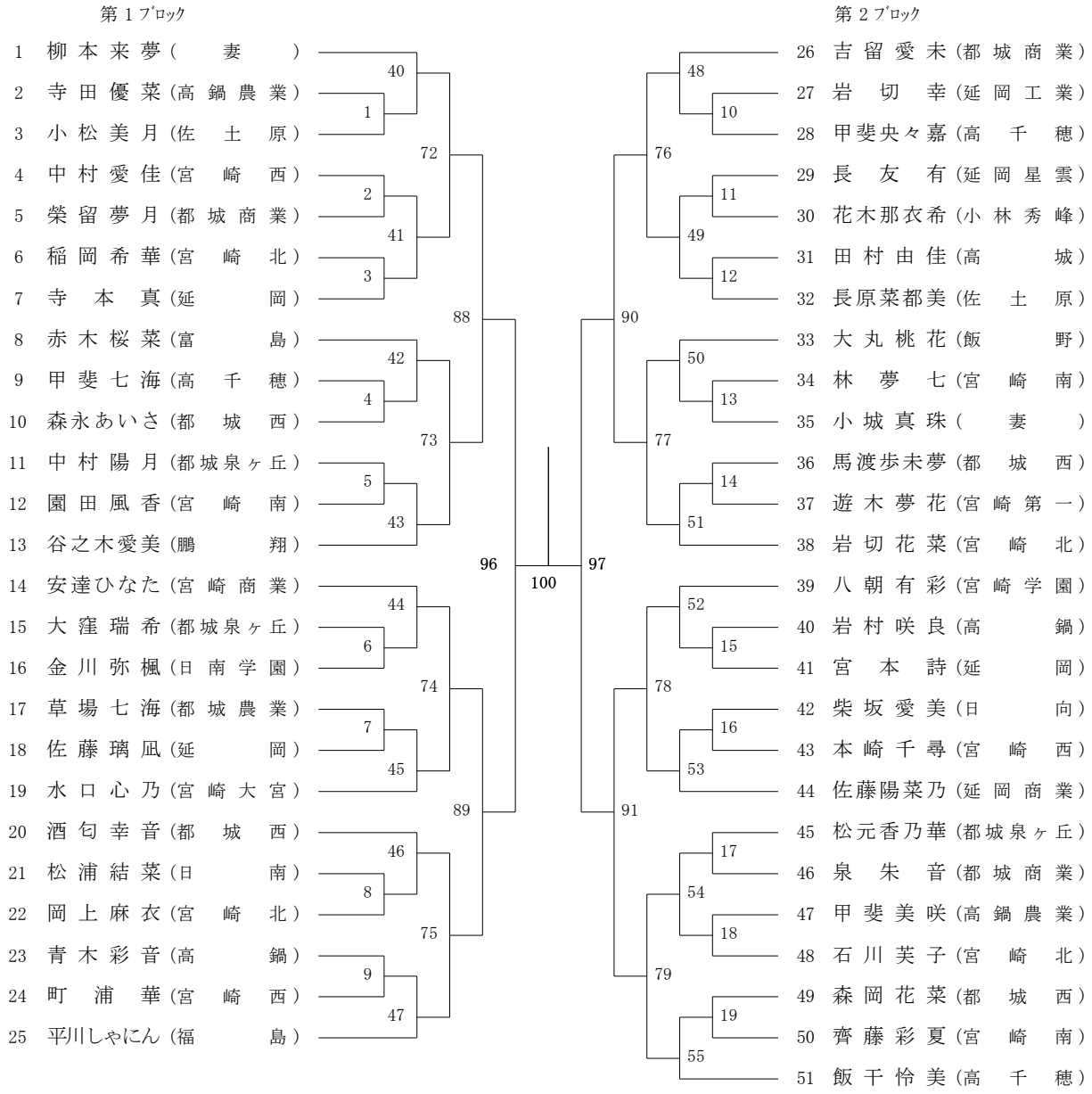

２０２０年度　二年生大会：バドミントン　女子シングルス・初心者

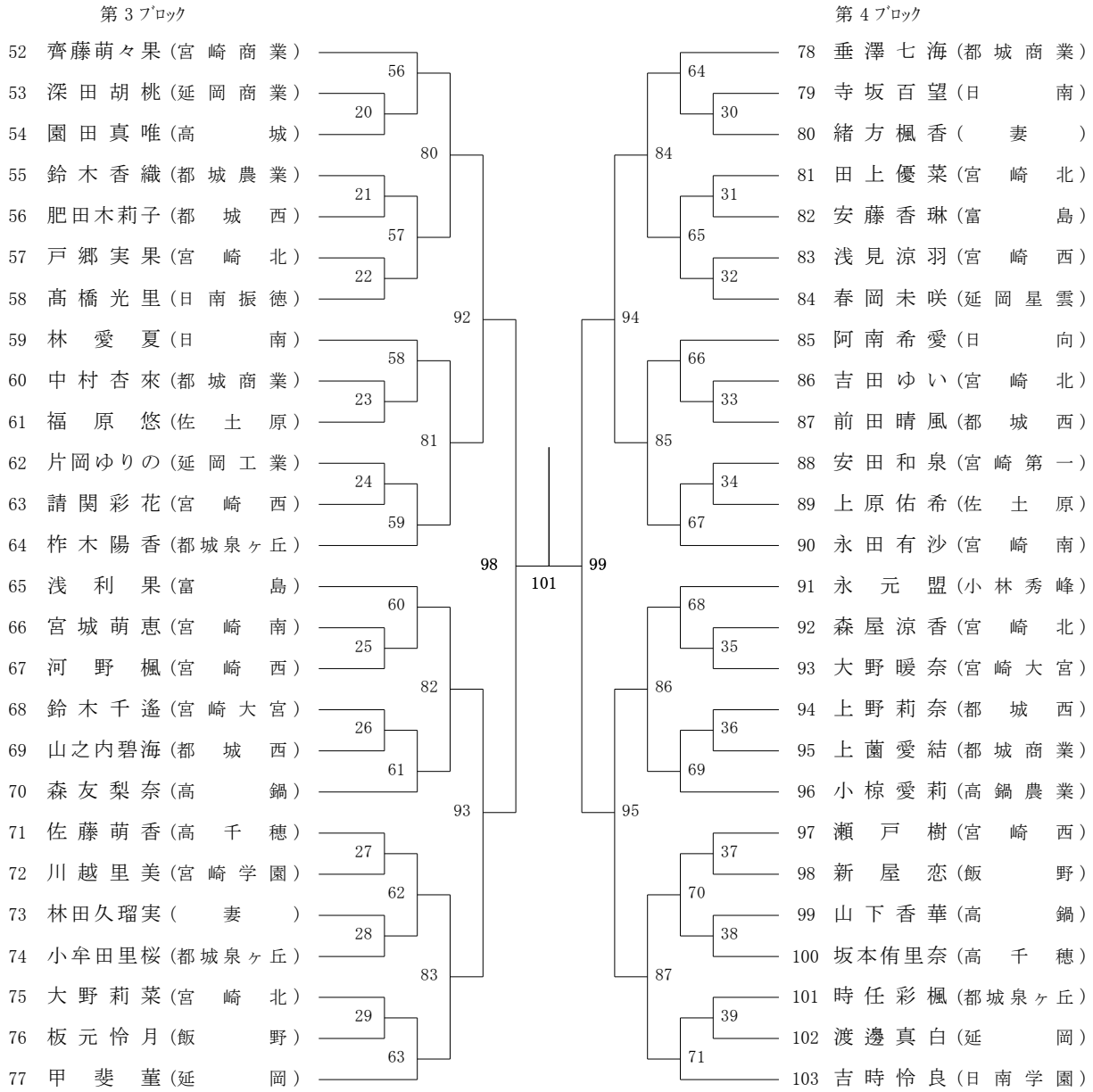

個人戦記録用紙

No.	学校・選手	スコア			学校・選手	No.
			−			
			−			
			−			
			−			
			−			
			−			
			−			
			−			
			−			
			−			
			−			
			−			
			−			
			−			
			−			
			−			
			−			
			−			
			−			
			−			
			−			
			−			
			−			
			−			
			−			
			−			
			−			
			−			
			−			
			−			
			−			
			−			
			−			
			−			
			−			
			−			
			−			
			−			
			−			
			−			
			−			
			−			
			−			
			−			
			−			

No.	学校・選手	スコア			学校・選手	No.
			−			
			−			
			−			
			−			
			−			
			−			
			−			
			−			
			−			
			−			
			−			
			−			
			−			
			−			
			−			
			−			
			−			
			−			
			−			
			−			
			−			
			−			
			−			
			−			
			−			
			−			
			−			
			−			
			−			
			−			
			−			
			−			
			−			
			−			
			−			
			−			
			−			
			−			
			−			
			−			
			−			
			−			
			−			
			−			
			−			

大会参加上の注意　～感染防止のために～

"安心・安全" のための 参加前エチケット にご協力ください

① 「大会当日に来場する保護者の名簿」は大会 2 日前までに E メールで提出してください。
　データ配布先：宮崎県高体連バドミントン専門部ホームページ
　提出先：佐土原高校　山内（メールアドレスはファイルに記載されています。）
② 「監督・選手名簿」「R2 大会等　開催・実施時の感染防止策チェックリスト」は大会当日の朝（受付時）に提出してください。
　データ配布先：「監督・選手名簿」 → 宮崎県高体連バドミントン専門部ホームページ
　「R2 大会等　開催・実施時の感染防止策チェックリスト」 → 宮崎県高体連ホームページ
③ 日頃から手洗い・うがい、マスク着用の徹底および健康管理には十分に注意しましょう。
④ 会場入館時の受付および各種検査にご協力ください。

"安心・安全" のために 参加中に実施してほしいこと

① 飛沫感染防止のため、一斉に声を発しての応援はしないでください。
② 観客席・ギャラリー・フロアにおいては「三密」を避け、十分な間隔を空けてください。
③ 本部から定められた場所での待機・観戦をお願いいたします。

安心・安全な大会運営を行うためにも、ご協力をお願いいたします。

宮崎県高体連バドミントン専門部