２０２３年度　新人戦：バドミントン　男子団体Ｔ

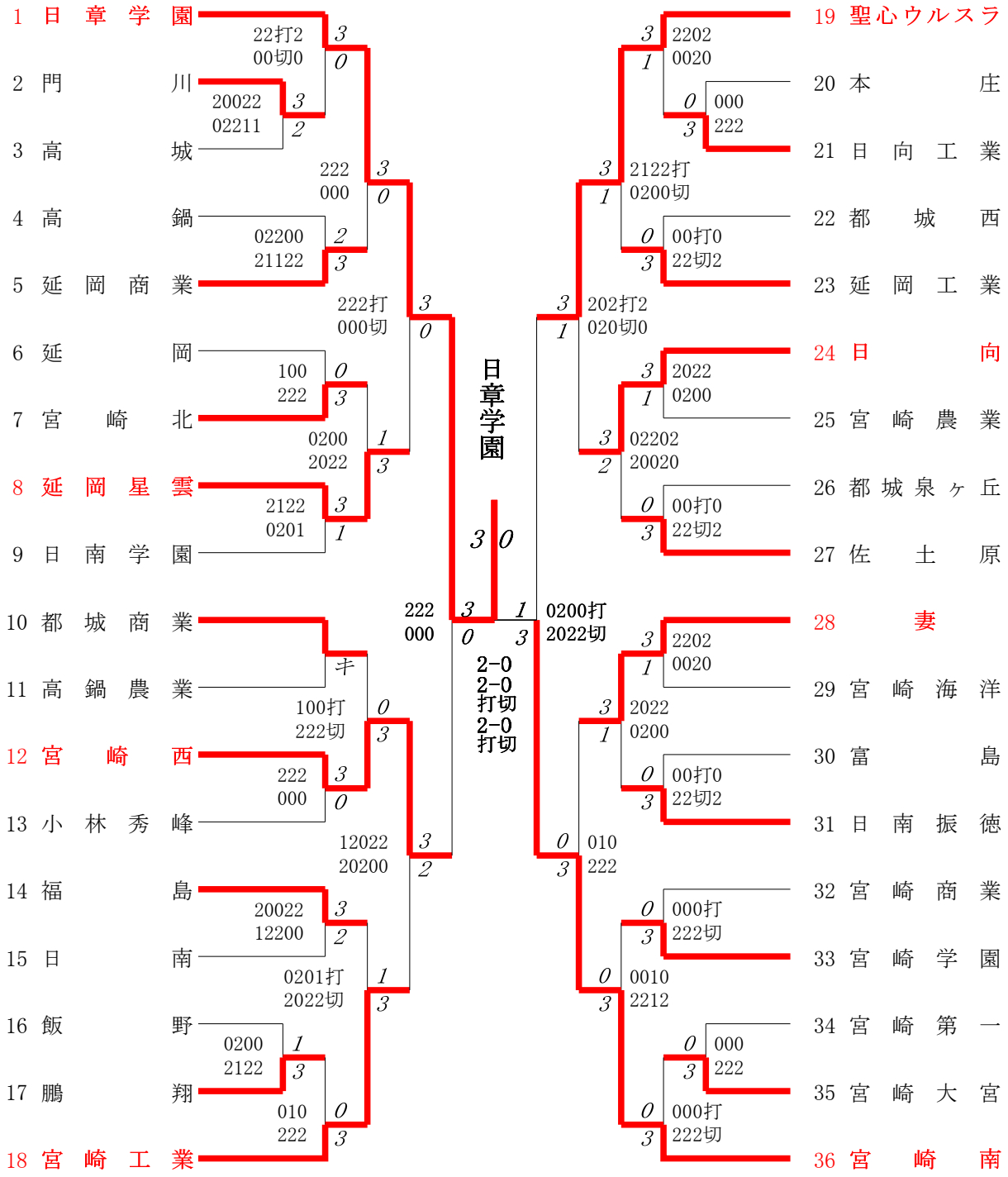

日章学園は 13年連続17回目の優勝

3位決定戦　聖心ウルスラ ③-0 宮崎西

２０２３年度　新人戦：バドミントン　女子団体Ｔ

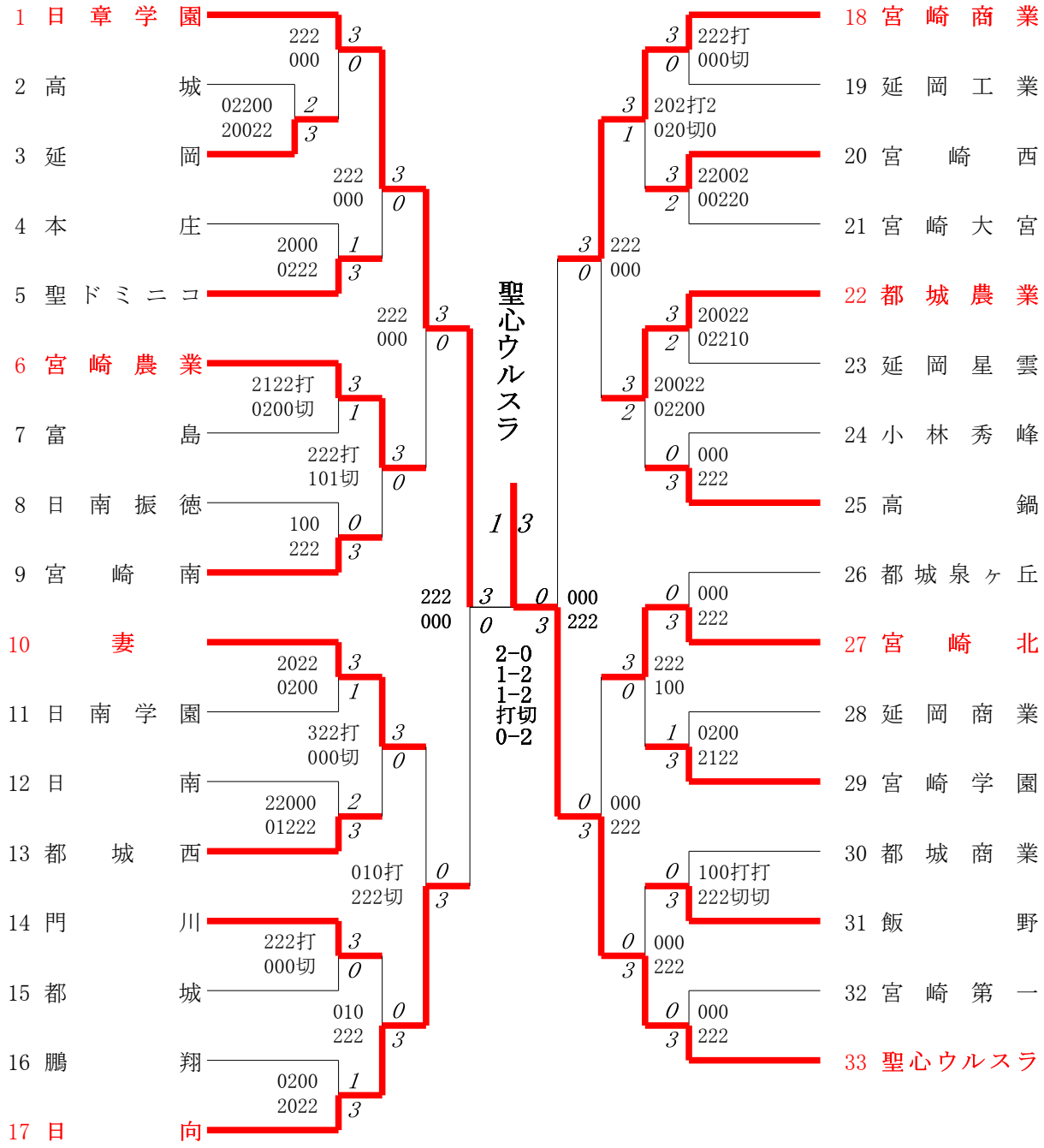

聖心ウルスラは　4年ぶり9回目の優勝

3位決定戦（仮）　宮崎商業 ③-0 日向

バグナ2・3位決定戦　日章学園 ③-0 宮崎商業

２０２３年度　新人戦：バドミントン　男子ダブルス

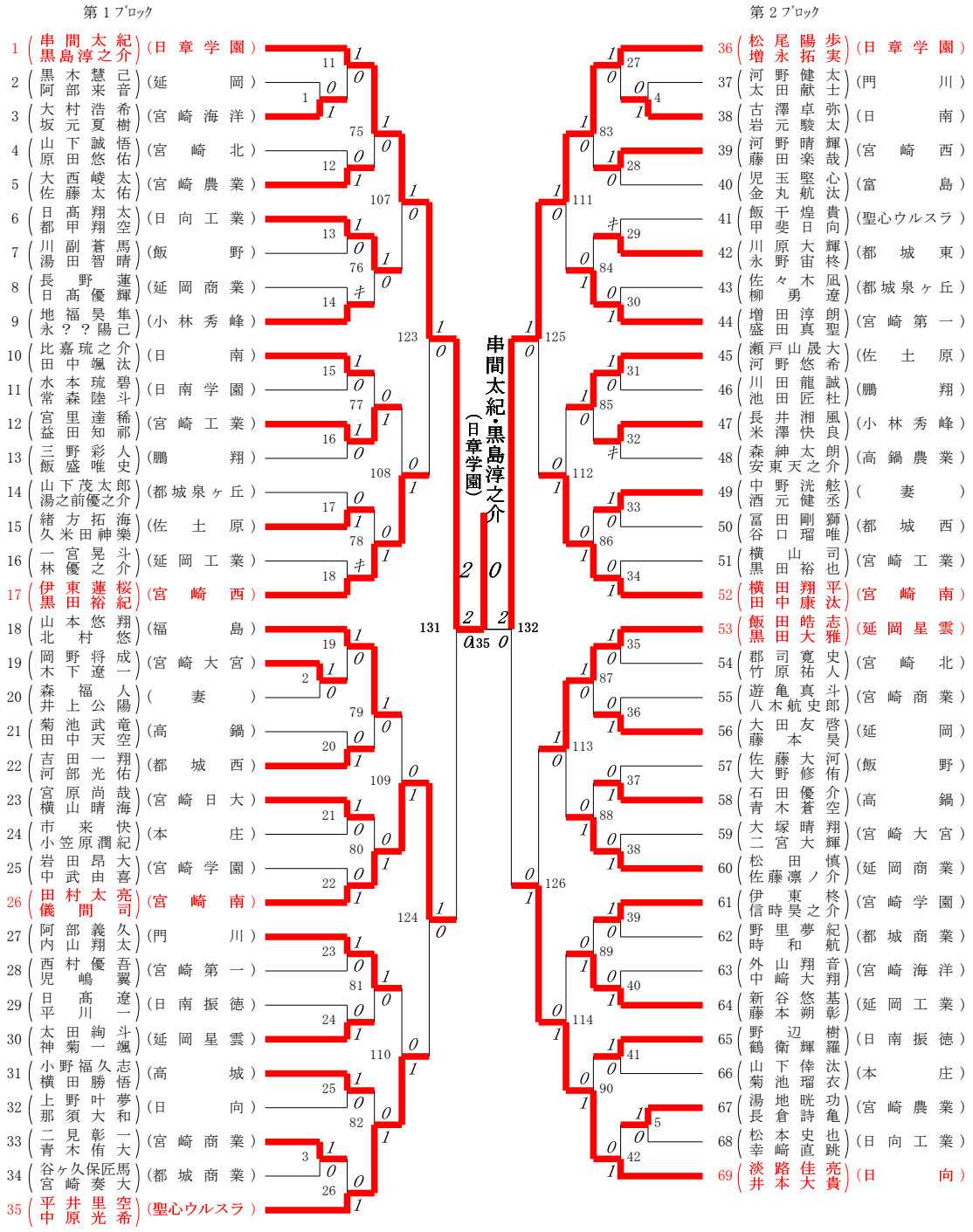

２０２３年度　新人戦：バドミントン　男子ダブルス

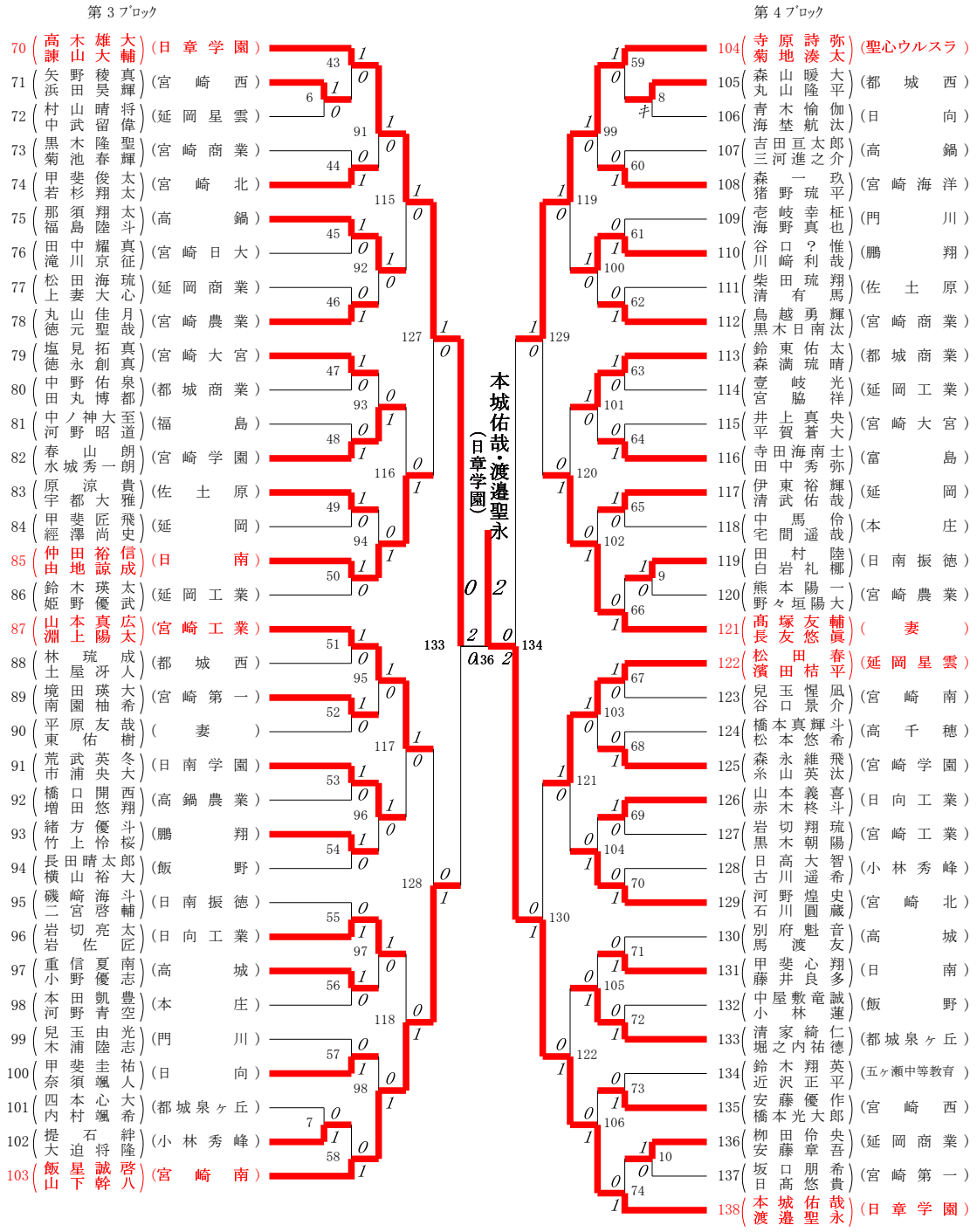

決　勝　戦　：　串間太紀・黒島淳之介（日章学園）２ 対 ０ 本城佑哉・渡邉聖永（日章学園）

３位決定戦　：　松尾陽歩・増永拓実（日章学園）０ 対 ２ 高木雄大・諌山大輔（日章学園）

２０２３年度　新人戦：バドミントン　女子ダブルス

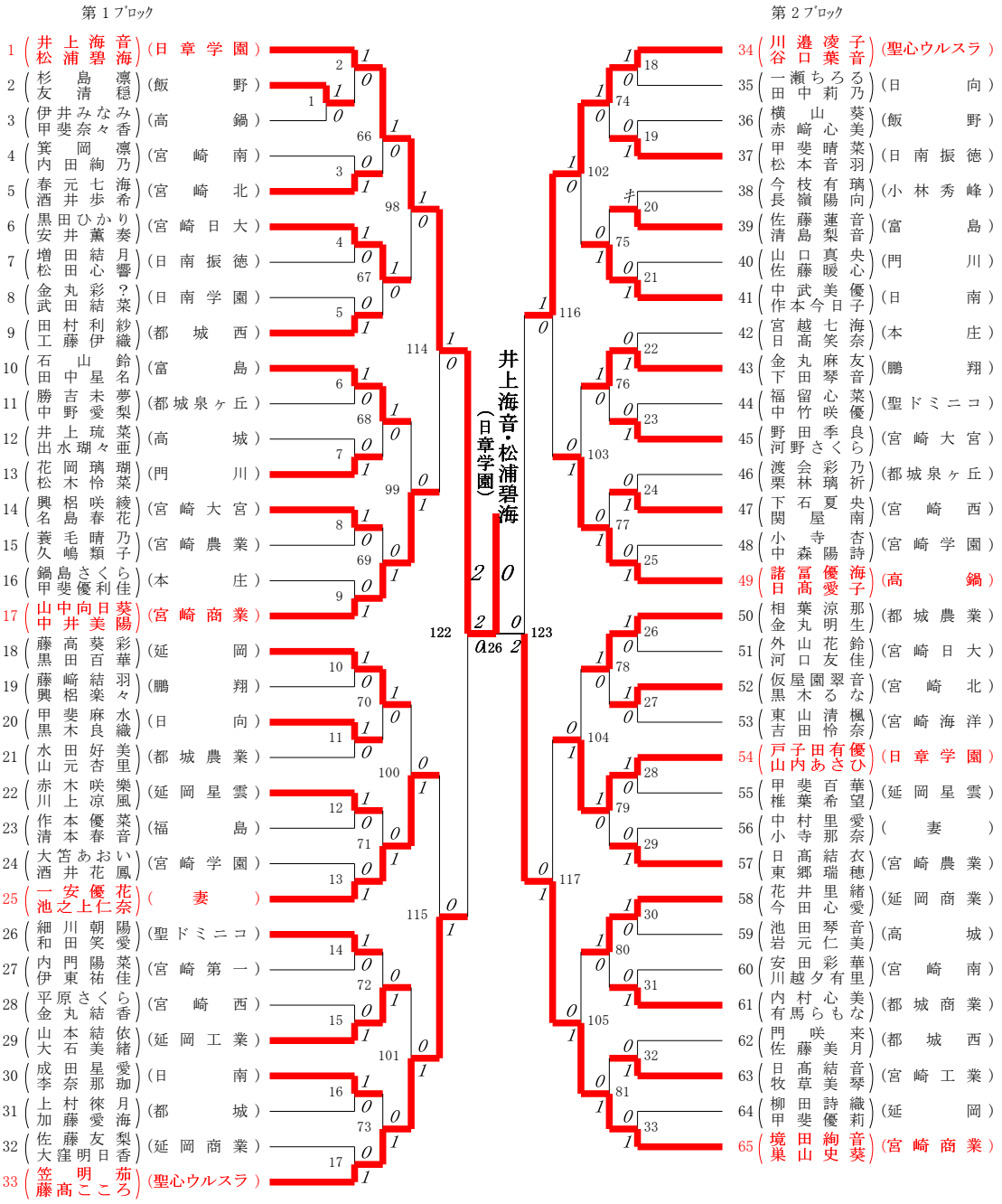

２０２３年度　新人戦：バドミントン　女子ダブルス

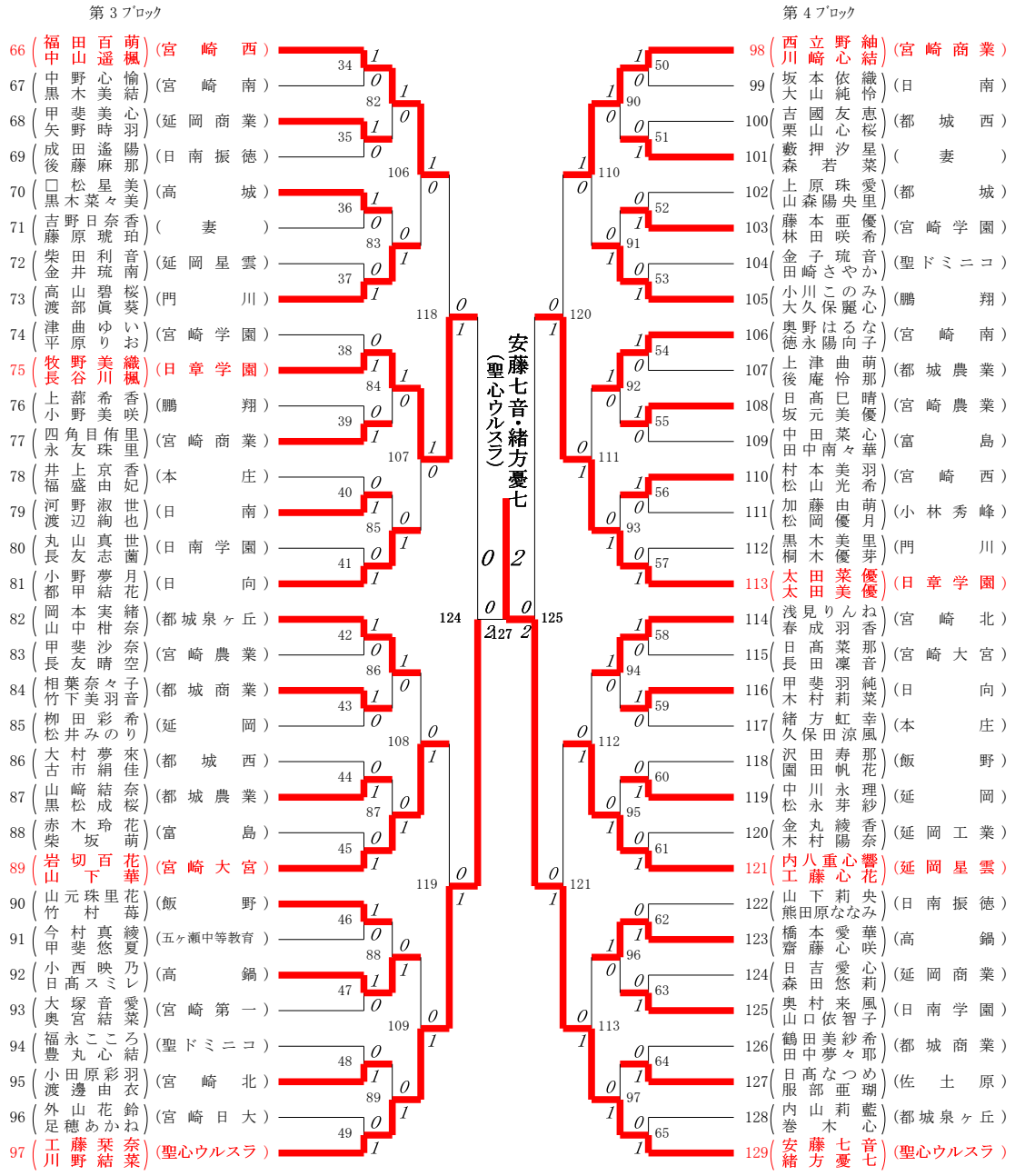

決 勝 戦 ： 井上海音・松浦碧海（日章学園） 1 対 2 安藤七音・緒方憂七（聖心ウルスラ）

３位決定戦 ： 境田絢音・巣山史葵（宮崎商業） 2 対 1 工藤栞奈・川野結菜（聖心ウルスラ）

２０２３年度　新人戦：バドミントン　男子シングルス

第１ﾌﾞﾛｯｸ

1 黒島淳之介（日章学園）
2 市来快（本庄）
3 実広侑馬（宮崎大宮）
4 藤本昊（延岡）
5 佐藤太佑（宮崎農業）
6 日髙翔太（日向工業）
7 中野佑泉（都城商業）
8 坂元夏樹（宮崎海洋）
9 山本真広（宮崎工業）
10 髙塚友輔（妻）
11 本田彩斗（宮崎日大）
12 田中秀弥（富島）
13 平井里空（聖心ウルスラ）
14 川原大輝（都城東）
15 橋本真輝斗（高千穂）
16 松田春（延岡星雲）
17 日高大智（小林秀峰）
18 佐藤大河（飯野）
19 市浦央大（日南学園）
20 磯﨑海斗（日南振徳）
21 柴田琉翔（佐土原）
22 岩田昂大（宮崎学園）
23 黒木日南汰（宮崎商業）
24 郡司寛史（宮崎北）
25 小野福久志（高城）
26 中ノ神大至（福島）
27 佐藤凛ノ介（延岡商業）
28 日髙悠貴（宮崎第一）
29 森紳太朗（高鍋農業）
30 福島陸斗（高鍋）
31 林琉成（都城西）
32 三野彩人（鵬翔）
33 森山達矢（都城泉ヶ丘）
34 伊東蓮桜（宮崎西）
35 田中颯汰（日南）
36 柳田大翔（延岡工業）
37 奈須颯人（日向）
38 海野真也（門川）
39 飯星誠啓（宮崎南）

第２ﾌﾞﾛｯｸ

40 瀬戸山晟大（佐土原）
41 鶴衛輝羅（日南振徳）
42 森福人（妻）
43 小村知史（都城西）
44 重信夏南（高城）
45 横山裕大（飯野）
46 徳元聖哉（宮崎農業）
47 甲斐匠飛（延岡）
48 黒田大雅（延岡星雲）
49 外山翔音（宮崎海洋）
50 伊東柊（宮崎学園）
51 西柊真（延岡しろやま）
52 川﨑利哉（鵬翔）
53 鈴東佑太（都城商業）
54 石川圓蔵（宮崎北）
55 二宮大輝（宮崎大宮）
56 白石凌大（宮崎日大）
57 横田翔平（宮崎南）
58 柳田伶央（延岡商業）
59 菊地湊太（聖心ウルスラ）
60 淡路佳亮（日向）
61 児玉堅心（富島）
62 仲田裕信（日南）
63 水本琉碧（日南学園）
64 益田知祁（宮崎工業）
65 鈴木翔英（五ヶ瀬中等教育）
66 青木蒼空（高鍋）
67 岩佐匠（日向工業）
68 提石絆（小林秀峰）
69 丸尾拓己（小林）
70 境田瑛大（宮崎第一）
71 新谷悠基（延岡工業）
72 北村悠（福島）
73 遊亀真斗（宮崎商業）
74 阿部義久（門川）
75 佐々木凪（都城泉ヶ丘）
76 本田凱豊（本庄）
77 児玉喜八（宮崎西）
78 増田悠翔（高鍋農業）
79 諌山大輔（日章学園）

諌山大輔（日章学園）

２０２３年度　新人戦：バドミントン　男子シングルス

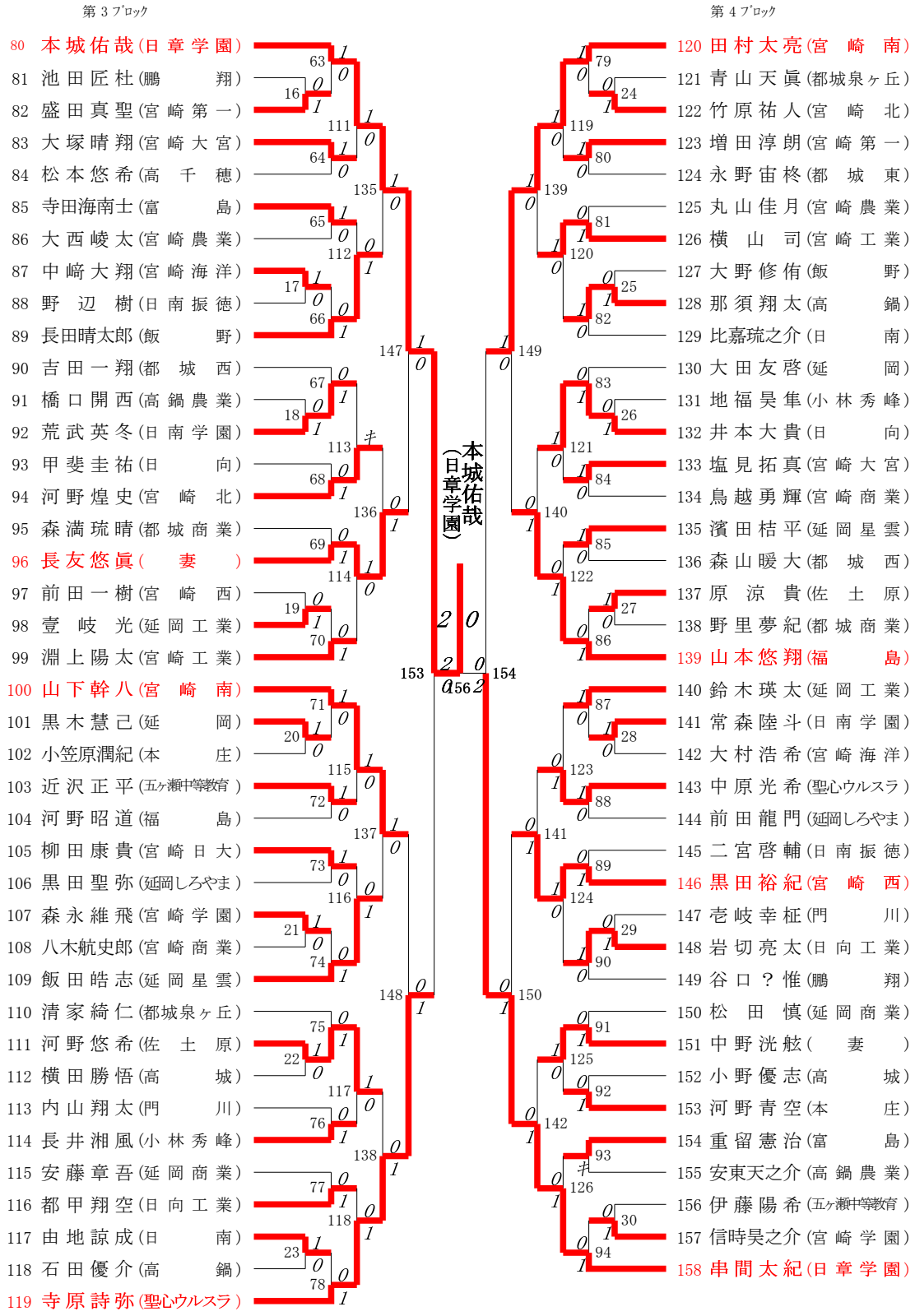

決 勝 戦 ： 諌山大輔(日章学園) 0 対 2 本城佑哉(日章学園)

黒島淳之介(日章学園) 0 対 2 串間太紀(日章学園)

バグナ戦2 ：

２０２３年度　新人戦：バドミントン　女子シングルス

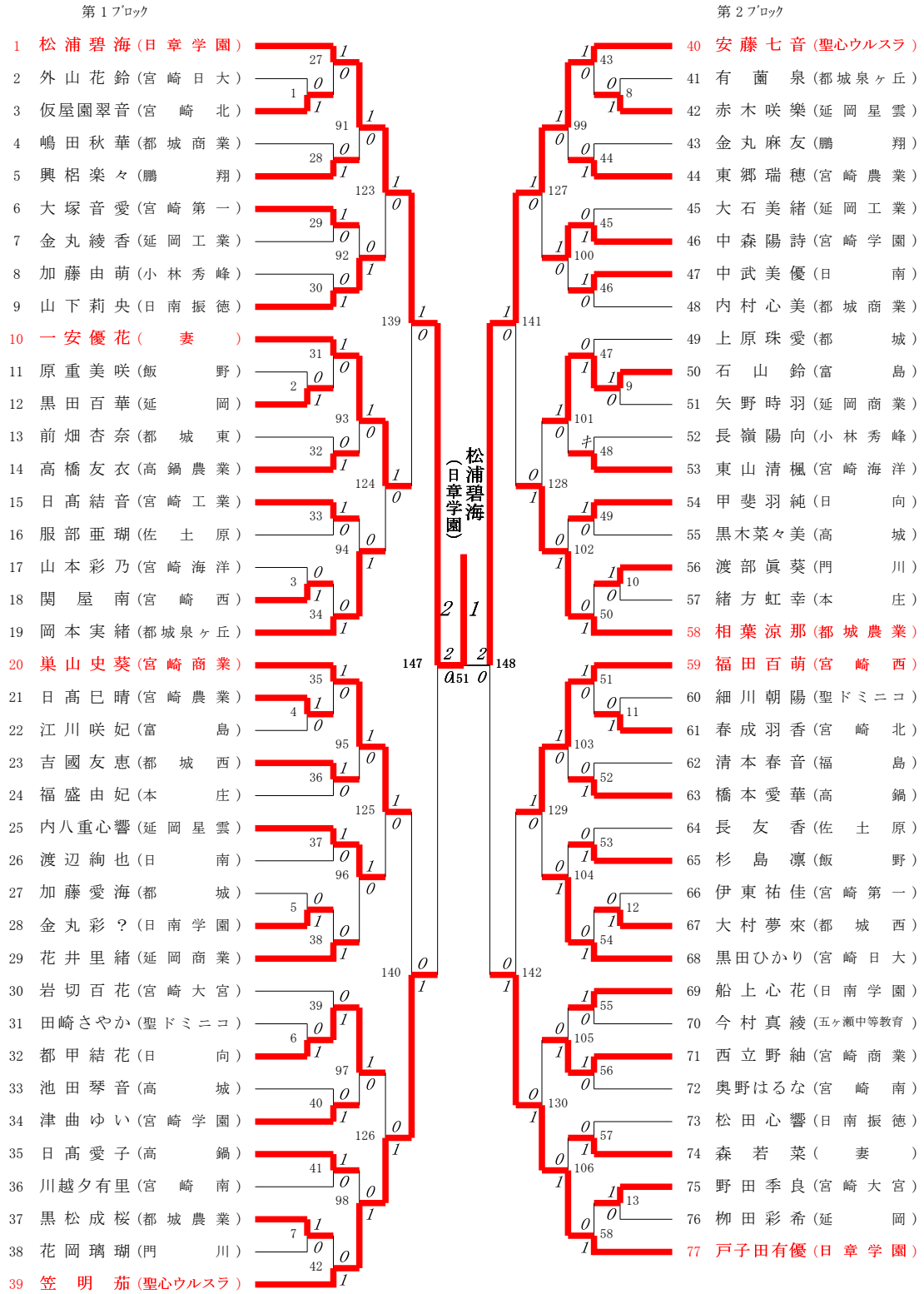

２０２３年度　新人戦：バドミントン　女子シングルス

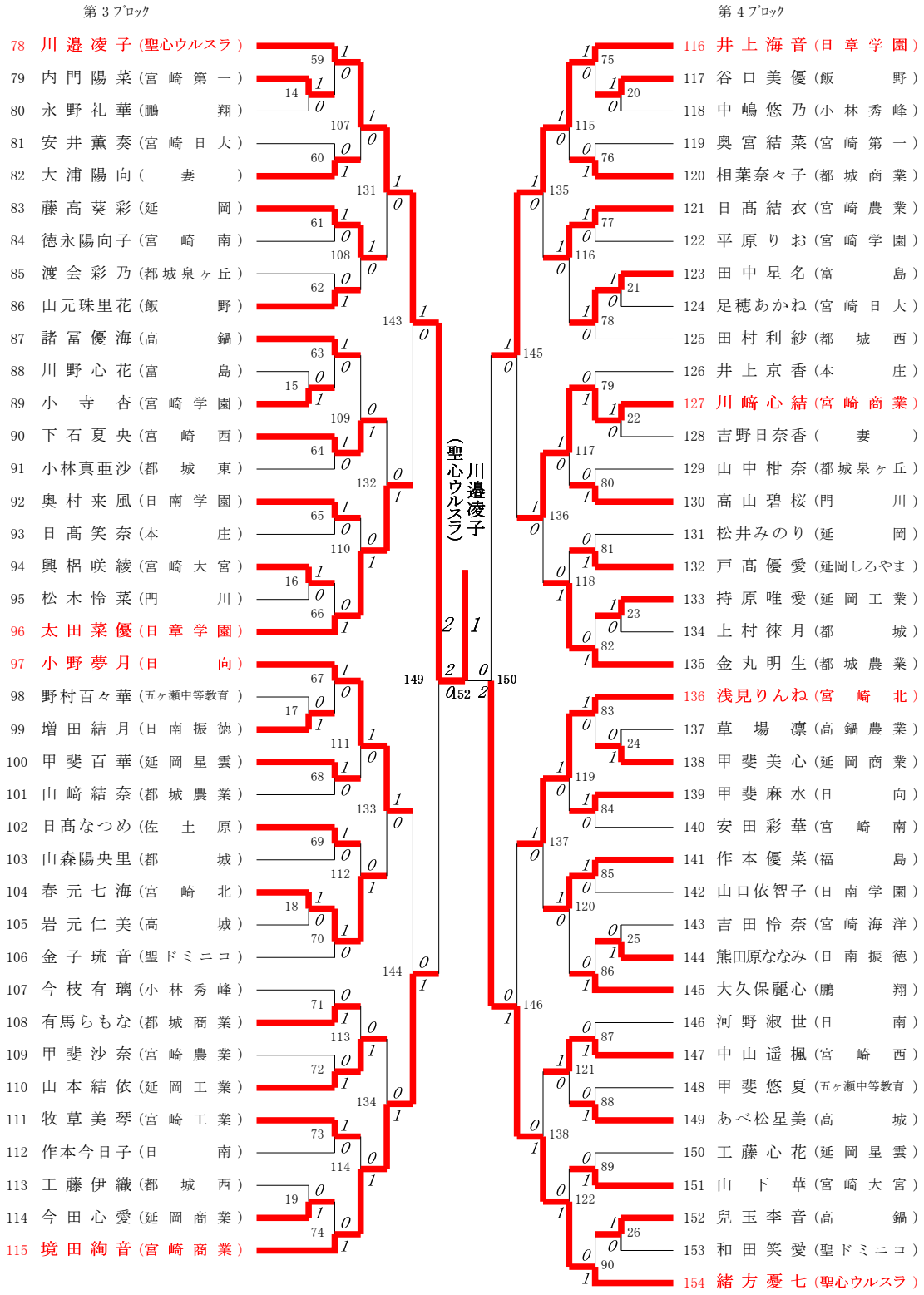

決 勝 戦 ： 松浦碧海（日章学園） 2 対 0 川邉凌子（聖心ウルスラ）

３位決定戦 ： 安藤七音（聖心ウルスラ） 1 対 2 緒方憂七（聖心ウルスラ）