# ２０２０年度　新人戦：バドミントン　男子団体Ｔ

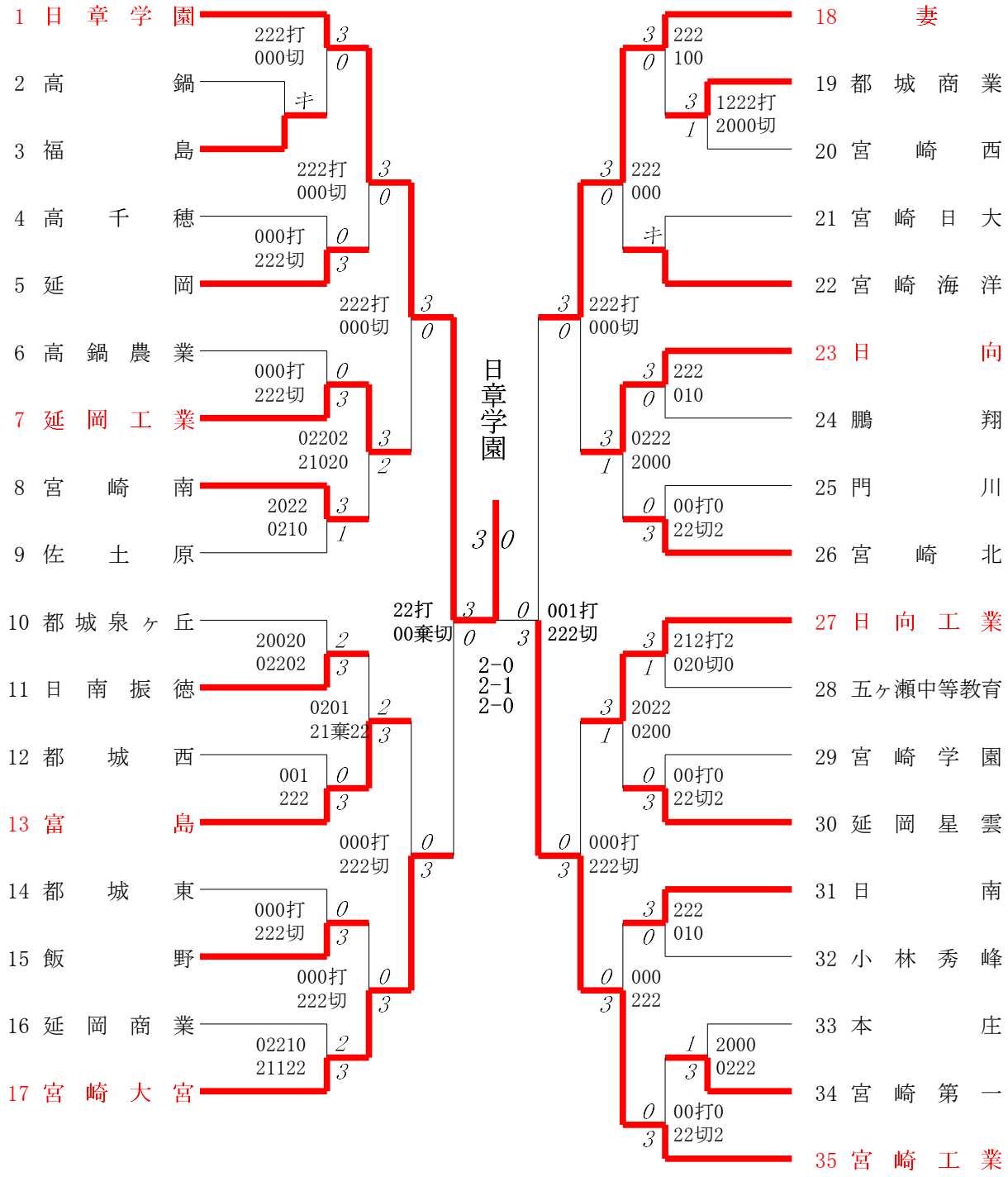


日章学園は 10年連続14回目の優勝

3位決定戦

妻 ③-1 宮崎大宮

# ２０２０年度　新人戦：バドミントン　女子団体Ｔ

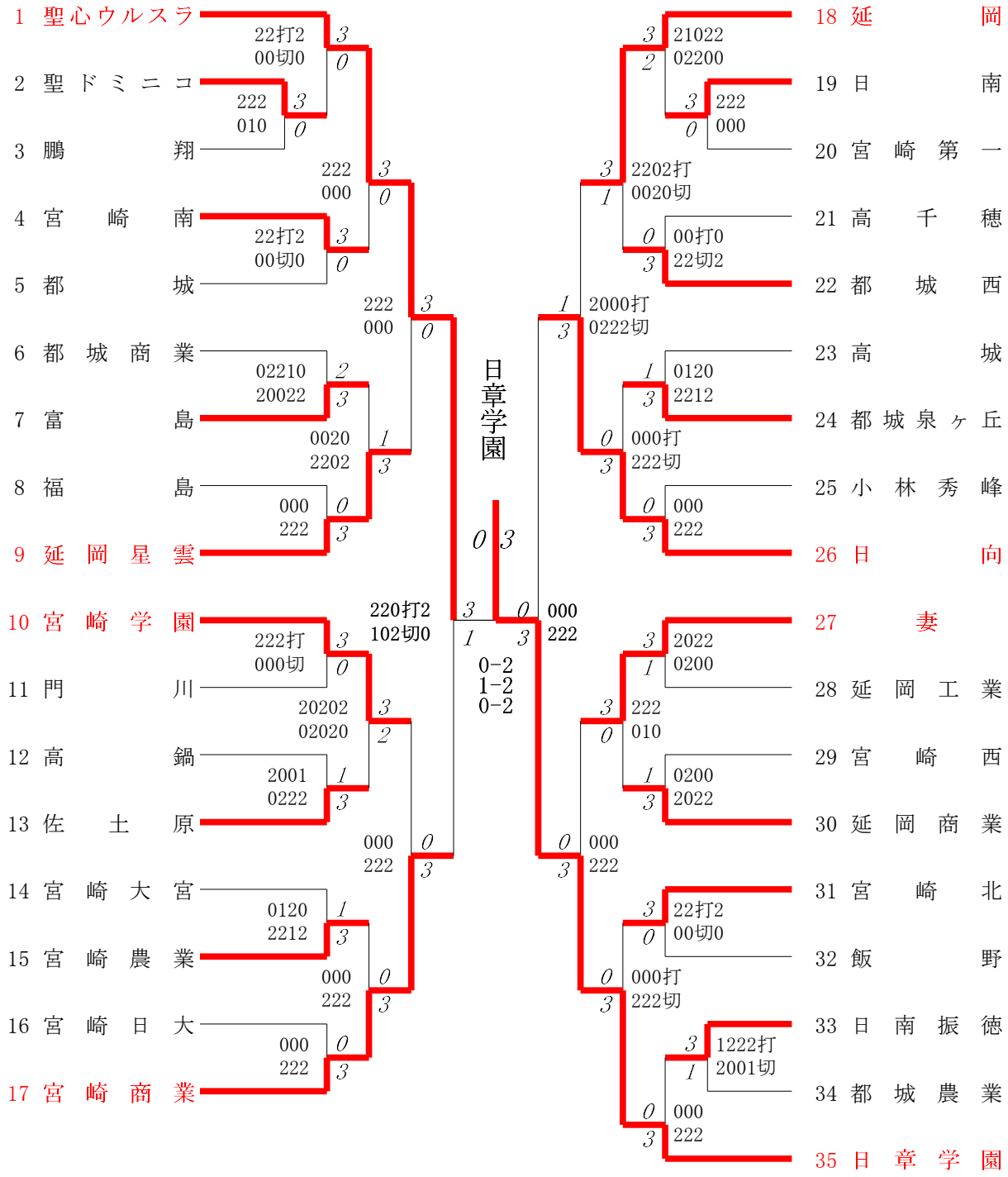


日章学園は 初優勝

3位決定戦

宮崎商業 ③-0 日向

# ２０２０年度　新人戦：バドミントン　男子ダブルス

## 第１ブロック

| | | |
|---|---|---|
| 1 | 井川完貴<br>佐藤悠貴 | (日章学園) |
| 2 | 山下悠斗<br>若本太一 | (富島) |
| 3 | 吉田悠人<br>井上楓太 | (都城商業) |
| 4 | 川越麟彦<br>高橋亮太 | (宮崎日大) |
| 5 | 谷口哲平<br>古川駿 | (福島) |
| 6 | 大坂間健太<br>久我柊斗 | (小林秀峰) |
| 7 | 赤松大志<br>岩切晴翔 | (高鍋農業) |
| 8 | 井上海誠<br>別府暖斗 | (宮崎北) |
| 9 | 日髙颯真<br>甲斐敦貴 | (延岡工業) |
| 10 | 吉田詢平<br>徳重遥斗 | (都城西) |
| 11 | 若林亮汰<br>江川航平 | (佐土原) |
| 12 | 徳田歩夢<br>河野赳万 | (日南振徳) |
| 13 | 杉尾侑祐<br>黒木大志 | (宮崎学園) |
| 14 | 梅本成輝<br>時任潤弥 | (高鍋) |
| 15 | 田中颯汰郎<br>平島仁哉 | (延岡商業) |
| 16 | 平山璃空<br>菅田真路 | (宮崎第一) |
| 17 | 福永雅治<br>黒田里玖斗 | (延岡) |
| 18 | 山口翔暉<br>富永宗城 | (聖心ウルスラ) |
| 19 | 下村光希<br>吉村拓海 | (都城東) |
| 20 | 中山徹<br>内八重颯馬 | (宮崎海洋) |
| 21 | 根之木歩夢<br>中武倖也 | (宮崎工業) |
| 22 | 池田夢真<br>佐藤流星 | (高千穂) |
| 23 | 長友一眞<br>村上裕也 | (妻) |
| 24 | 峯圭吾<br>新福知也 | (宮崎西) |
| 25 | 氏原舜介<br>松田一輝 | (延岡星雲) |
| 26 | 田村悠和<br>水関風斗 | (鵬翔) |
| 27 | 﨑田銀平<br>宮下海斗 | (日南) |
| 28 | 川野魁土<br>安藤汰来人 | (本庄) |
| 29 | 浦田駿之介<br>岩元清正 | (宮崎南) |
| 30 | 稲森玄土<br>松葉慶吾 | (日向) |
| 31 | 赤木隆清<br>田中天翔 | (都城泉ヶ丘) |
| 32 | 齋藤晟吾<br>黒木碧希 | (飯野) |
| 33 | 平田康人<br>三輪耀己 | (宮崎大宮) |
| 34 | 中邑悠杜<br>佐藤慶輝 | (日向工業) |

## 第２ブロック

| | | |
|---|---|---|
| 35 | 岩切翔悟<br>家永拓磨 | (宮崎工業) |
| 36 | 今村晃大<br>田村蓮 | (鵬翔) |
| 37 | 飯田悠志<br>猪野秀斗 | (延岡工業) |
| 38 | 東中園阿蓮<br>藤堂紘大 | (佐土原) |
| 39 | 河野吟飛<br>小川怜志 | (延岡星雲) |
| 40 | 前田啓太<br>境木輝 | (都城西) |
| 41 | 肥田彪<br>松元悠真 | (都城商業) |
| 42 | 杉本大祈<br>山口夢叶 | (都城) |
| 43 | 山下翔生<br>黒木勇太 | (都城泉ヶ丘) |
| 44 | 大浦晃司<br>富田廉 | (宮崎日大) |
| 45 | 那須功誌<br>是澤尚杜 | (日向) |
| 46 | 永吉翔<br>松田樹利 | (小林秀峰) |
| 47 | 佐藤佑飛<br>鈴木拓人 | (高千穂) |
| 48 | 小倉彪雅<br>加川優人 | (日南振徳) |
| 49 | 坂友陸<br>北林由希翔 | (富島) |
| 50 | 原涼太<br>松田暉 | (延岡) |
| 51 | 座光寺孝彦<br>小玉柊治 | (妻) |
| 52 | 稲田晴人<br>押川路斗 | (宮崎大宮) |
| 53 | 川野陸斗<br>宇都宮吏基 | (日向工業) |
| 54 | 小野秀斗<br>渡部優人 | (延岡商業) |
| 55 | 黒木心<br>野邊裕太 | (宮崎学園) |
| 56 | 工藤光輝<br>河野颯太 | (宮崎第一) |
| 57 | 國房優真<br>辻大駕 | (本庄) |
| 58 | 屋宜宣志人<br>大笘優斗 | (宮崎北) |
| 59 | 糸井建登<br>山下順平 | (宮崎西) |
| 60 | 岩下隼翔<br>黒木勘太郎 | (宮崎南) |
| 61 | 鳥屋尾晨<br>金丸諒史 | (五ヶ瀬中等教育) |
| 62 | 田原翼<br>鈴木春也 | (門川) |
| 63 | 諸留琉空<br>平山清心朗 | (都城東) |
| 64 | 齊籐健<br>黒木翔太郎 | (高鍋農業) |
| 65 | 前田冬希<br>新村崚太 | (飯野) |
| 66 | 富永聖麻<br>黒肱豪貴 | (宮崎海洋) |
| 67 | 田中俊輔<br>長友豪 | (日南) |
| 68 | 阪田龍星<br>中原海 | (日章学園) |

井川完貴・佐藤悠貴（日章学園）

21-12
19-21
21-15

# ２０２０年度　新人戦：バドミントン　男子ダブルス

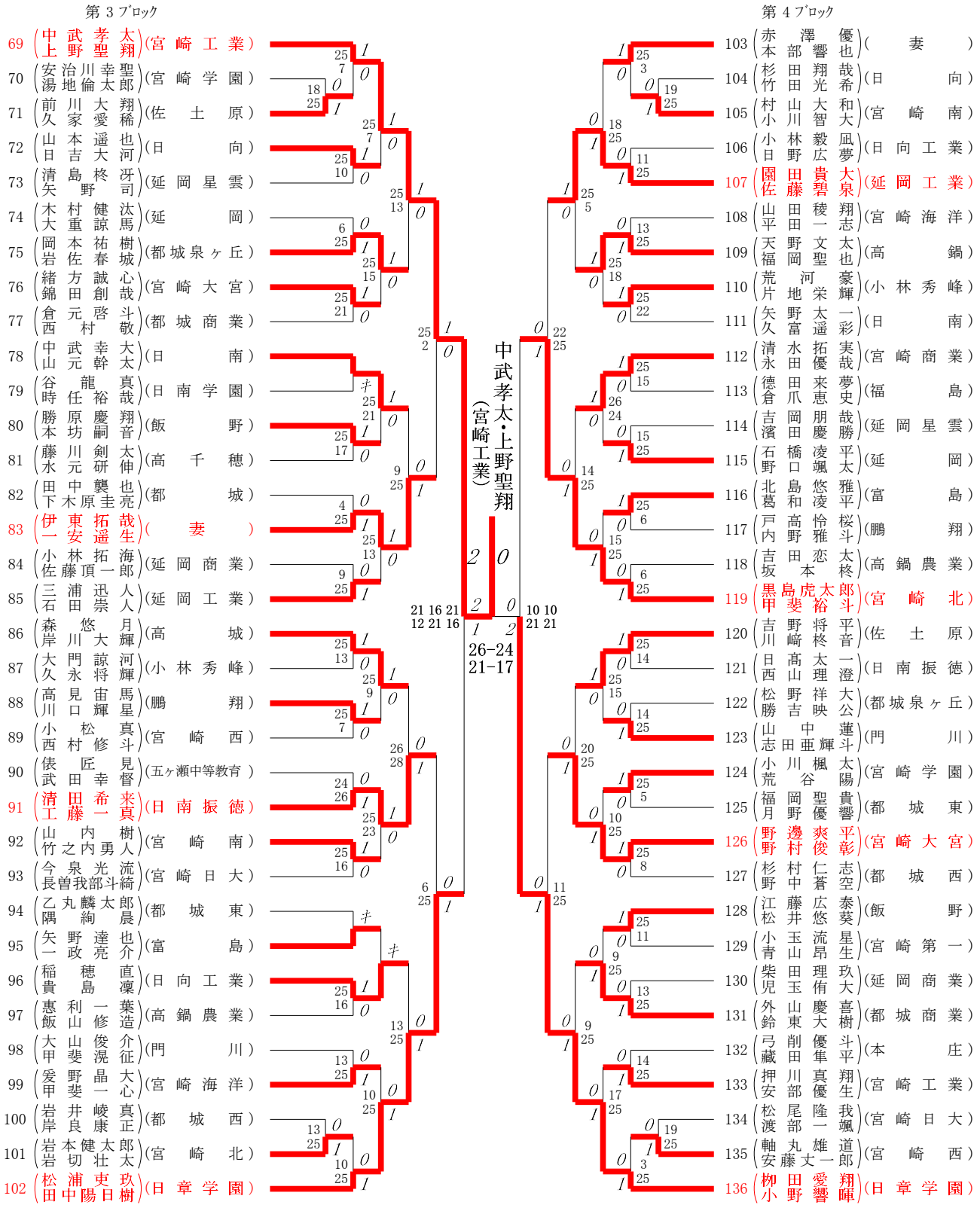


決 勝 戦 ： 井川完貴・佐藤悠貴（日章学園） 2 対 0 中武孝太・上野聖翔（宮崎工業）

阪田龍星・中原海（日章学園） 2 対 1 柳田愛翔・小野響暉（日章学園）

バグナ戦2 ： 阪田龍星・中原海（日章学園） 2 対 1 中武孝太・上野聖翔（宮崎工業）

# 2020年度新人戦：バドミントン：ベスト8（参加組数：136）

## 井川完貴・佐藤悠貴（日章学園）

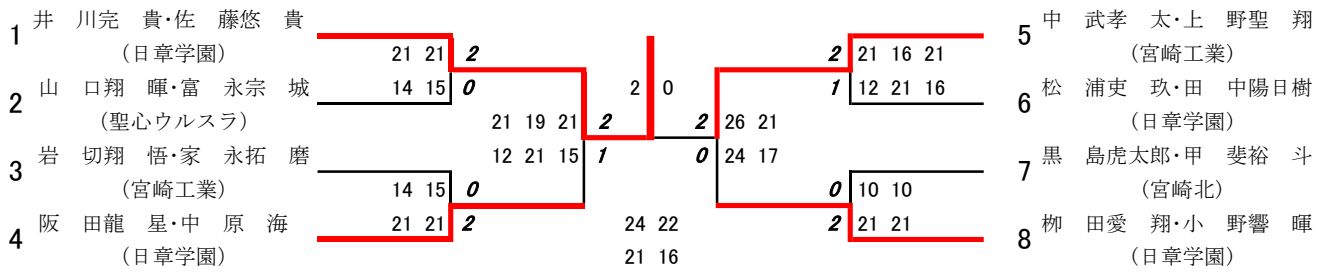


4位決定戦

阪 田龍 星・中 原 海（日章学園） 2 — 1 柳 田愛 翔・小 野響 暉（日章学園）

21 — 17
15 — 21
21 — 15

バグナ2・3位決定戦

阪 田龍 星・中 原 海（日章学園） 2 — 1 中 武孝 太・上 野聖 翔（宮崎工業）

21 — 9
19 — 21
21 — 18

# ２０２０年度　新人戦：バドミントン　女子ダブルス

## 第１ブロック

1 中野萌花 / 藤田真央 (日章学園)
2 伴田己夏 / 柳樂華音 (宮崎日大)
3 石川芙子 / 田上優菜 (宮崎北)
4 大田原莉子 / 三浦夢未 (日南)
5 落合萌乃華 / 溝口咲季 (門川)
6 黒木綺乃 / 黒木虹花 (日向)
7 吉野果花 / 川﨑海晴 (妻)
8 野口まや / 木野宮恋 (鵬翔)
9 小川星羅 / 中津未理 (日南振徳)
10 佐藤芽依 / 藤高優月 (延岡)
11 仙波咲良 / 有村向日葵 (宮崎農業)
12 片岡ゆりの / 岩切幸 (延岡工業)
13 実広羽海 / 黒木美寿 (宮崎大宮)
14 山中二葉 / 國富里沙 (宮崎南)
15 武田来夢 / 中川原瑚雪 (聖ドミニコ)
16 坂本侑里奈 / 姫野千尋 (高千穂)
17 竹尾光織 / 長谷川佳海 (宮崎学園)
18 松﨑千奈 / 深町優里 (聖心ウルスラ)
19 岩崎咲瑛 / 森永あいさ (都城西)
20 中村陽月 / 小牟田里桜 (都城泉ヶ丘)
21 東愛理 / 天神原ゆり (宮崎第一)
22 前田咲 / 上薗理彩 (都城)
23 齊藤萌々果 / 佐藤咲珂 (宮崎商業)
24 児玉智菜美 / 甲斐望愛 (延岡商業)
25 請関彩花 / 町浦華 (宮崎西)
26 宝田優光 / 桑野菜月 (高鍋)
27 甲斐百々香 / 越智友紀未 (宮崎工業)
28 木本さくら / 髙田瑛里 (延岡星雲)
29 竹森由美 / 田村由佳 (高城)
30 赤木桜菜 / 宇都宮叶望 (富島)
31 村山愛美 / 黒木奈々美 (都城商業)
32 甲斐唯七 / 谷川佑葉 (小林秀峰)
33 川邉瑠佳 / 日吉舞華 (日向工業)

## 第２ブロック

34 福田眞由子 / 川口利子 (聖心ウルスラ)
35 垂澤七海 / 中島姫乃 (都城商業)
36 大山理菜 / 黒木咲 (門川)
37 内之倉彩音 / 永元盟 (小林秀峰)
38 下薗玲美 / 田方あゆり (宮崎学園)
39 松岡優芽 / 河野優那 (福島)
40 安藤香琳 / 浅利果 (富島)
41 大久保芽依 / 田口日菜 (都城西)
42 金桝奈々花 / 宮森咲希 (宮崎農業)
43 山内美紀 / 小椋愛莉 (高鍋農業)
44 水口心乃 / 大野暖奈 (宮崎大宮)
45 黒木新菜 / 深江真央 (日南振徳)
46 板元怜月 / 伊藤凜 (飯野)
47 金丸美咲 / 関山優希寧 (宮崎日大)
48 甲斐菫 / 寺本真 (延岡)
49 米良朋華 / 末永莉子 (日章学園)
50 髙橋千佳 / 芝﨑愛加 (延岡星雲)
51 林田久瑠実 / 米良優伽 (妻)
52 藤原癒久上 / 浦前慶 (五ヶ瀬中等教育)
53 長原菜都美 / 上原佑希 (佐土原)
54 前田楓果 / 二見真衣 (都城泉ヶ丘)
55 小野詩月 / 杉本紗彩 (日向)
56 田中和 / 永田有沙 (宮崎南)
57 荒巻舞琳 / 岩切心美 (宮崎西)
58 新名瞳 / 渡部涼風 (延岡工業)
59 原田里萌 / 荒武璃桜 (宮崎北)
60 宇治野花那 / 兒玉早姫 (都城東)
61 永吉小那都 / 山下舞桜 (日南)
62 佐藤陽菜乃 / 福田有倫 (延岡商業)
63 飯干怜美 / 甲斐七海 (高千穂)
64 松迫千紘 / 石田美唯 (聖ドミニコ)
65 岩村咲良 / 山下香華 (高鍋)
66 田原穂翔 / 白木亜侑 (宮崎商業)

田原穂翔・白木亜侑（宮崎商業）
11-21
15-21

# ２０２０年度　新人戦：バドミントン　女子ダブルス

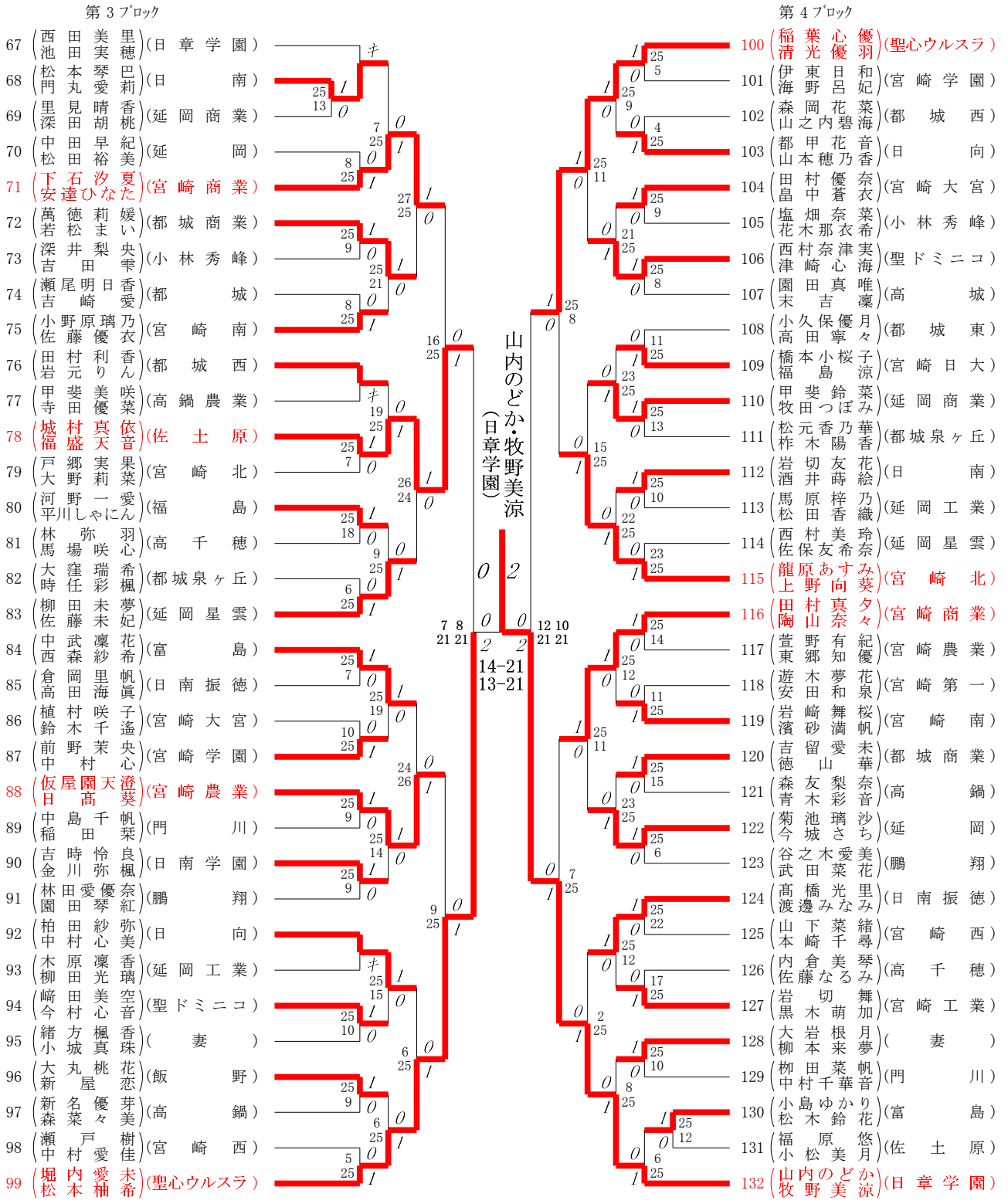


決 勝 戦 ： 田原穂翔・白木亜侑（宮崎商業） 0 対 2 山内のどか・牧野美涼（日章学園）

３位決定戦 ： 中野萌花・藤田真央（日章学園） 2 対 0 堀内愛未・松本柚希（聖心ウルスラ）

# 2020年度新人戦：バドミントン：ベスト8（参加組数：132）

## 山内のどか・牧野美涼（日章学園）

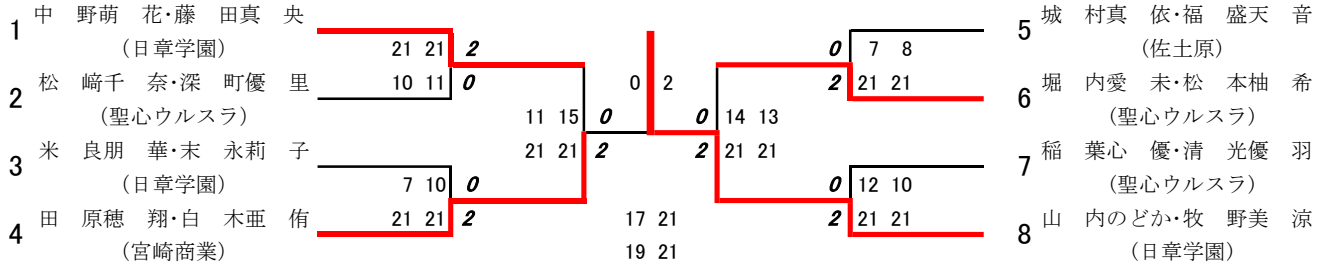


3位決定戦

中 野萌 花・藤 田真 央（日章学園） 2 — 0 堀 内愛 未・松 本柚 希（聖心ウルスラ）

21 — 10

23 — 21

# ２０２０年度　新人戦：バドミントン　男子シングルス

第１ﾌﾞﾛｯｸ

1 井川完貴（日章学園）
2 水関風斗（鵬翔）
3 前田冬希（飯野）
4 青山昂生（宮崎第一）
5 天野文太（高鍋）
6 杉尾侑祐（宮崎学園）
7 田原翼（門川）
8 内八重颯馬（宮崎海洋）
9 杉本大祈（都城）
10 家永拓磨（宮崎工業）
11 清田希来（日南振徳）
12 水元研伸（高千穂）
13 日吉大河（日向）
14 岸川大輝（高城）
15 葛和凌平（富島）
16 吉村拓海（都城東）
17 野口颯太（延岡）
18 稲穂直（日向工業）
19 岡本祐樹（都城泉ヶ丘）
20 山口翔暉（聖心ウルスラ）
21 竹之内勇人（宮崎南）
22 清島柊冴（延岡星雲）
23 松田樹利（小林秀峰）
24 稲田晴人（宮崎大宮）
25 本部響也（妻）
26 岩切晴翔（高鍋農業）
27 園田貴大（延岡工業）
28 徳重遥斗（都城西）
29 外山慶喜（都城商業）
30 吉野将平（佐土原）
31 谷龍真（日南学園）
32 﨑田銀平（日南）
33 三田琉聖（五ヶ瀬中等教育）
34 山元勇輝（宮崎西）
35 児玉侑大（延岡商業）
36 谷口哲平（福島）
37 藏田隼平（本庄）
38 大橋凛太朗（宮崎日大）
39 黒島虎太郎（宮崎北）

第２ﾌﾞﾛｯｸ

40 松浦吏玖（日章学園）
41 下木原圭亮（都城）
42 野邊爽平（宮崎大宮）
43 松井悠葵（飯野）
44 那須功誌（日向）
45 氏原舜介（延岡星雲）
46 志田亜輝斗（門川）
47 柏田聖恋（都城東）
48 福永雅治（延岡）
49 小川楓太（宮崎学園）
50 川﨑柊音（佐土原）
51 永田優哉（宮崎商業）
52 別府暖斗（宮崎北）
53 高見宙馬（鵬翔）
54 鳥屋尾晨（五ヶ瀬中等教育）
55 座光寺孝彦（妻）
56 徳田来夢（福島）
57 工藤光輝（宮崎第一）
58 三浦迅人（延岡工業）
59 浦田駿之介（宮崎南）
60 松野祥大（都城泉ヶ丘）
61 飯山修造（高鍋農業）
62 川野魁土（本庄）
63 麦田晃基（宮崎西）
64 酒井鷹翔（日南学園）
65 小倉彪雅（日南振徳）
66 時任潤弥（高鍋）
67 矢野太一（日南）
68 佐藤慶輝（日向工業）
69 長曽我部斗綺（宮崎日大）
70 肥田彪（都城商業）
71 佐藤流星（高千穂）
72 爰野晶大（宮崎海洋）
73 田中颯汰郎（延岡商業）
74 坂友陸（富島）
75 片地栄輝（小林秀峰）
76 岸良康正（都城西）
77 上野聖翔（宮崎工業）

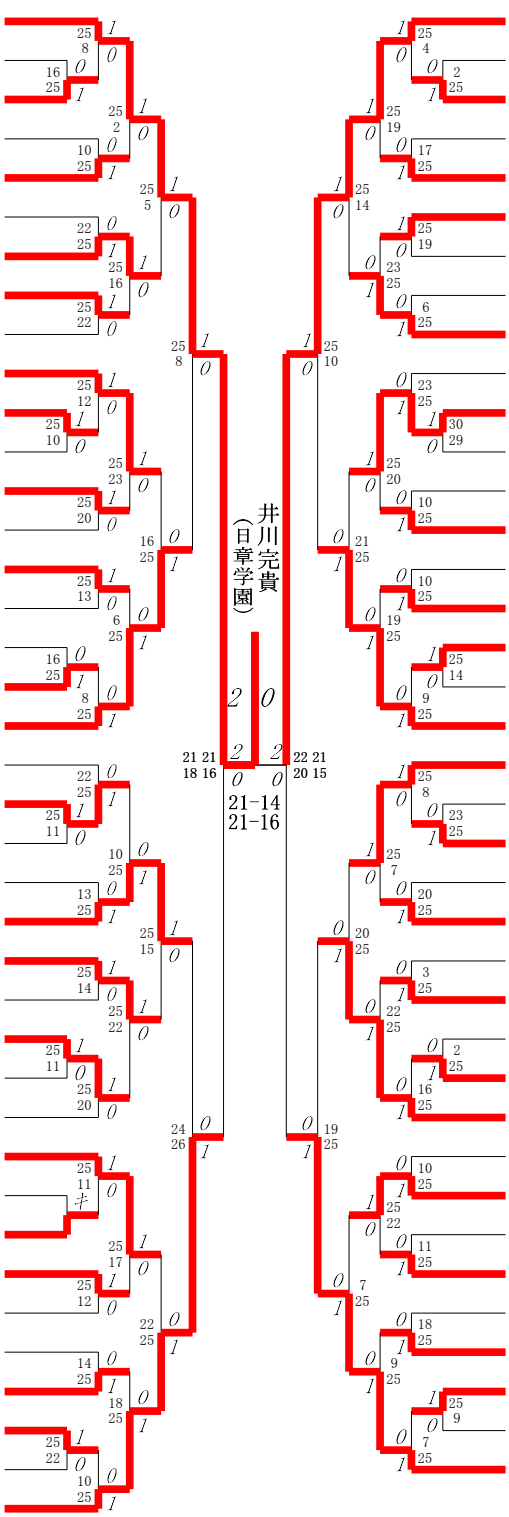

# ２０２０年度　新人戦：バドミントン　男子シングルス

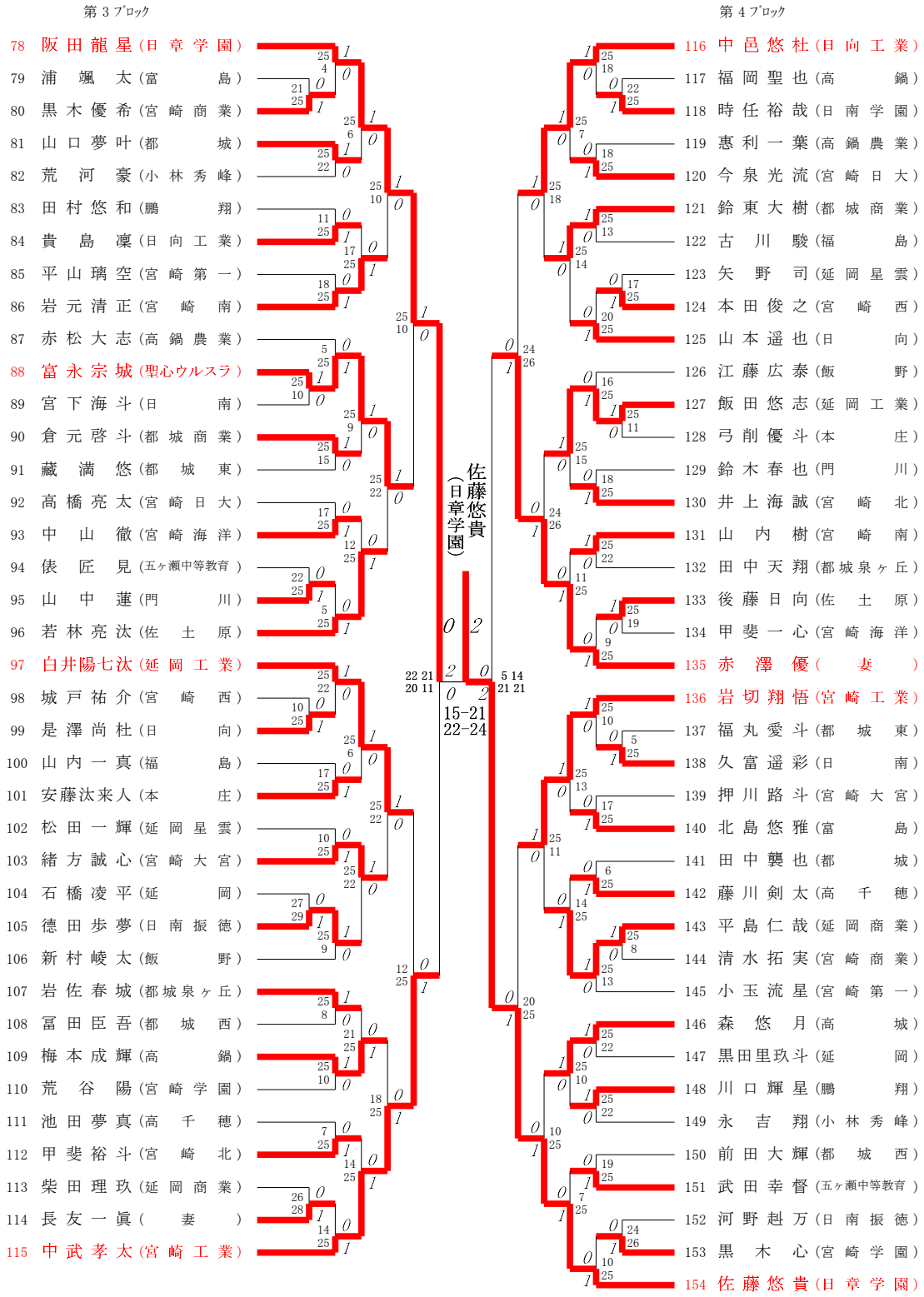


決 勝 戦 ： 井川完貴（日章学園） 0 対 2 佐藤悠貴（日章学園）

松浦吏玖（日章学園） 0 対 2 阪田龍星（日章学園）

バグナ戦2 ： 井川完貴（日章学園） 2 対 1 阪田龍星（日章学園）

# 2020年度新人戦：バドミントン：ベスト8（参加組数：154）

## 佐藤悠貴（日章学園）

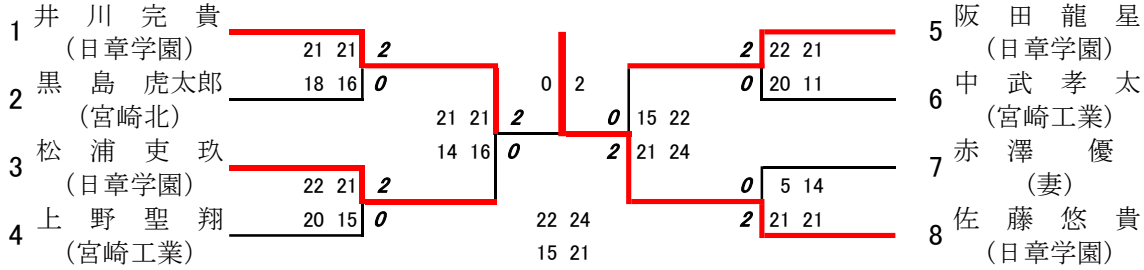


4位決定戦

松 浦吏 玖（日章学園） 0 — 2 阪 田龍 星（日章学園）

18 — 21

16 — 21

バグナ2・3位決定戦

井 川完 貴（日章学園） 2 — 1 阪 田龍 星（日章学園）

16 — 21

21 — 18

21 — 13

# ２０２０年度　新人戦：バドミントン　女子シングルス

## 第１ﾌﾞﾛｯｸ

1 福田眞由子（聖心ウルスラ）
2 村山愛美（都城商業）
3 黒木美優（富島）
4 橋本小桜子（宮崎日大）
5 東愛理（宮崎第一）
6 小椋愛莉（高鍋農業）
7 野口まや（鵬翔）
8 小久保優月（都城東）
9 宮森咲希（宮崎農業）
10 前田楓果（都城泉ヶ丘）
11 板元怜月（飯野）
12 柳田菜帆（門川）
13 竹尾光織（宮崎学園）
14 松井優実（宮崎西）
15 黒木美寿（宮崎大宮）
16 上薗理彩（都城）
17 﨑田美空（聖ドミニコ）
18 上原佑希（佐土原）
19 龍原あすみ（宮崎北）
20 白木亜侑（宮崎商業）
21 永吉小那都（日南）
22 都甲花音（日向）
23 川﨑海晴（妻）
24 山中二葉（宮崎南）
25 永元盟（小林秀峰）
26 佐藤萌香（高千穂）
27 柳田未夢（延岡星雲）
28 大西彩華（高城）
29 黒木新菜（日南振徳）
30 吉時怜良（日南学園）
31 浦前慶（五ヶ瀬中等教育）
32 岩元りん（都城西）
33 甲斐百々香（宮崎工業）
34 甲斐鈴菜（延岡商業）
35 新名瞳（延岡工業）
36 平川しゃにん（福島）
37 今城さち（延岡）
38 新名優芽（高鍋）
39 山内のどか（日章学園）

## 第２ﾌﾞﾛｯｸ

40 池田実穂（日章学園）
41 佐藤優衣（宮崎南）
42 塩畑奈菜（小林秀峰）
43 甲斐美咲（高鍋農業）
44 河野楓（宮崎西）
45 瀬尾明日香（都城）
46 岩切友花（日南）
47 柳樂華音（宮崎日大）
48 宇治野花那（都城東）
49 日吉舞華（日向工業）
50 田村優奈（宮崎大宮）
51 陶山奈々（宮崎商業）
52 黒木萌加（宮崎工業）
53 松元香乃華（都城泉ヶ丘）
54 西森紗希（富島）
55 波江野かれん（日南学園）
56 木原凜香（延岡工業）
57 荒武璃桜（宮崎北）
58 天神原ゆり（宮崎第一）
59 城村真依（佐土原）
60 佐藤芽依（延岡）
61 吉田夏稀（福島）
62 稲田栞（門川）
63 飯干怜美（高千穂）
64 谷之木愛美（鵬翔）
65 大岩根月（妻）
66 大丸桃花（飯野）
67 小野詩月（日向）
68 岩崎咲瑛（都城西）
69 武田来夢（聖ドミニコ）
70 髙橋光里（日南振徳）
71 芝﨑愛加（延岡星雲）
72 東郷知優（宮崎農業）
73 森友梨奈（高鍋）
74 垂澤七海（都城商業）
75 甲斐望愛（延岡商業）
76 長谷川佳海（宮崎学園）
77 竹森由美（高城）
78 堀内愛未（聖心ウルスラ）

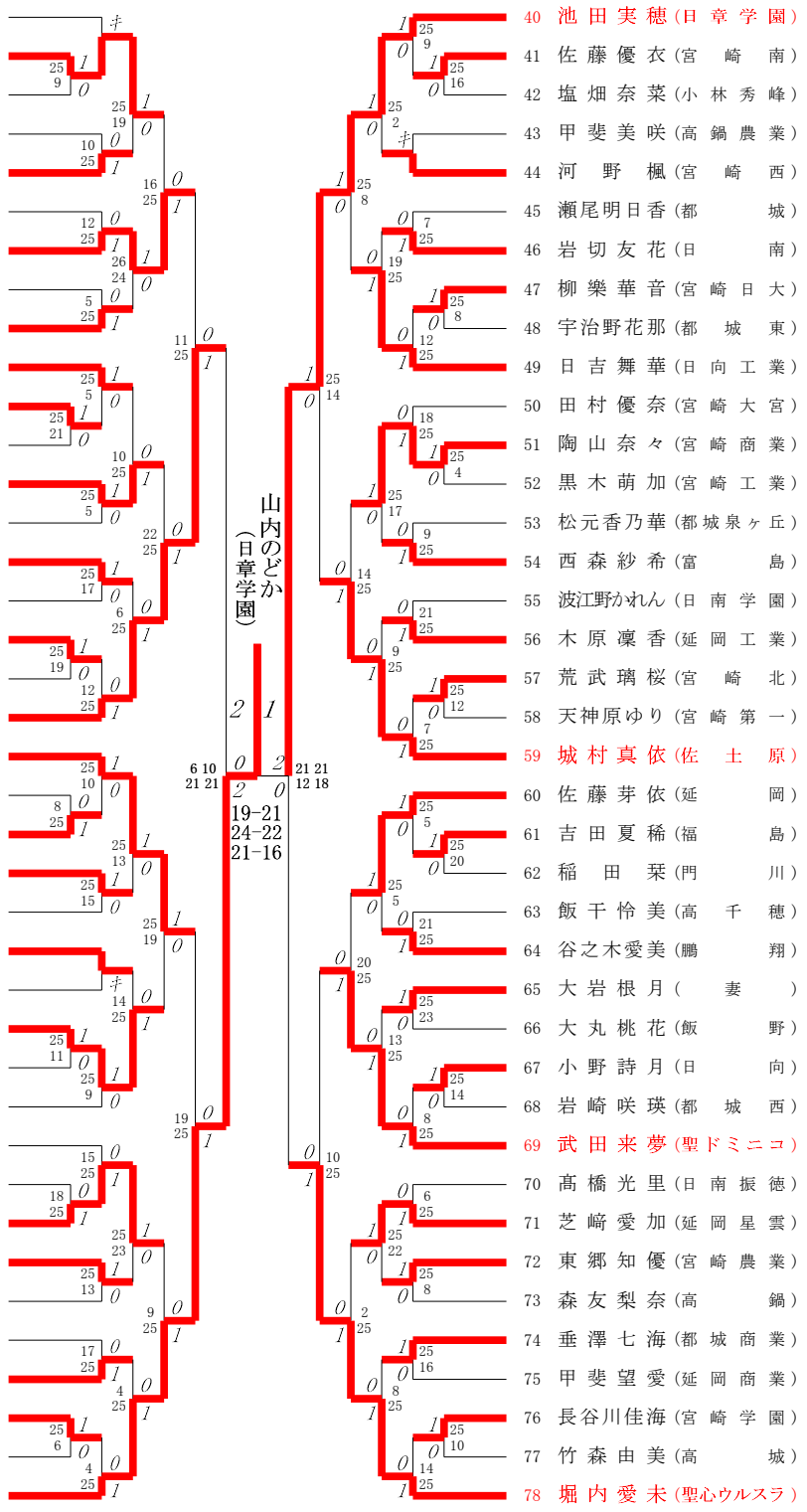

山内のどか（日章学園）
2 1
6 10 21 21 / 21 21 12 18
2 0 / 2 0
19-21
24-22
21-16

# ２０２０年度　新人戦：バドミントン　女子シングルス

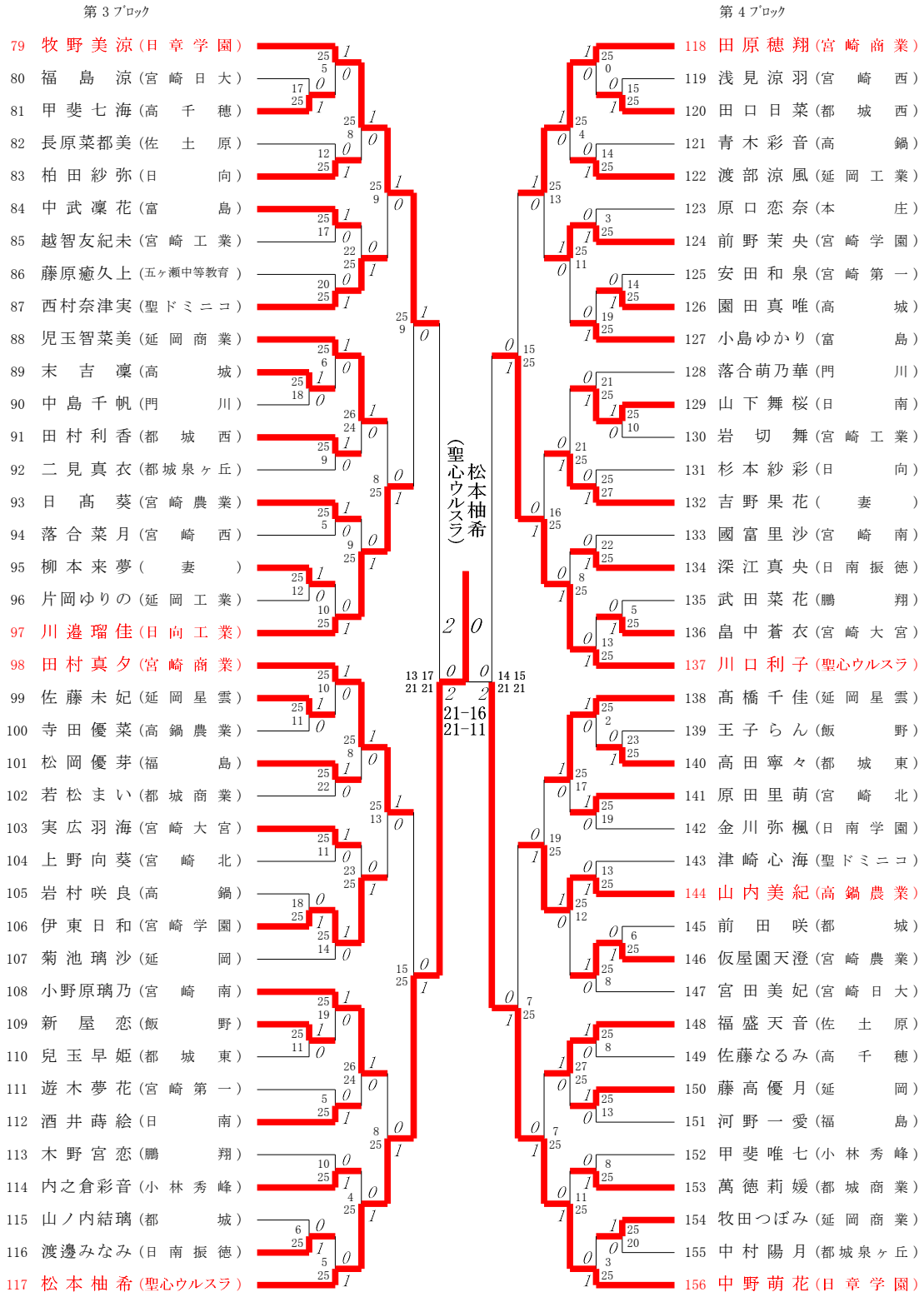


決勝戦：山内のどか（日章学園）0 対 2 松本柚希（聖心ウルスラ）

# 2020年度新人戦：バドミントン女子シングルス：ベスト8（参加組数：156）

松本柚希（聖心ウルスラ）

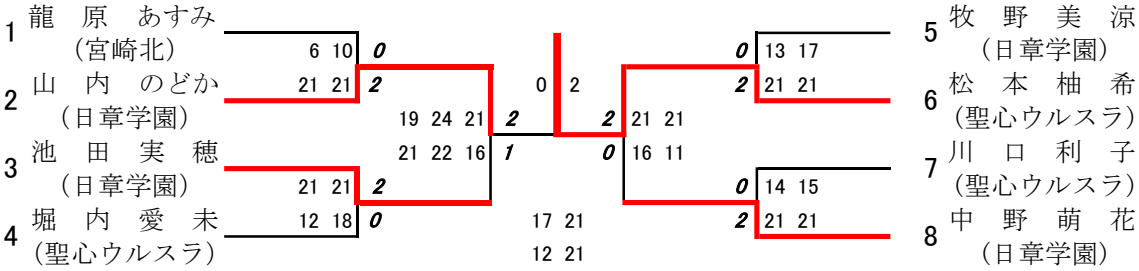


4位決定戦

池 田実 穂（日章学園） キ — 中 野萌 花（日章学園）

バグナ2・3位決定戦

山 内のどか（日章学園） 1 — 2 中 野萌 花（日章学園）

21 — 16

17 — 21

12 — 21