２０２０年度　新人戦：バドミントン　男子団体Ｔ

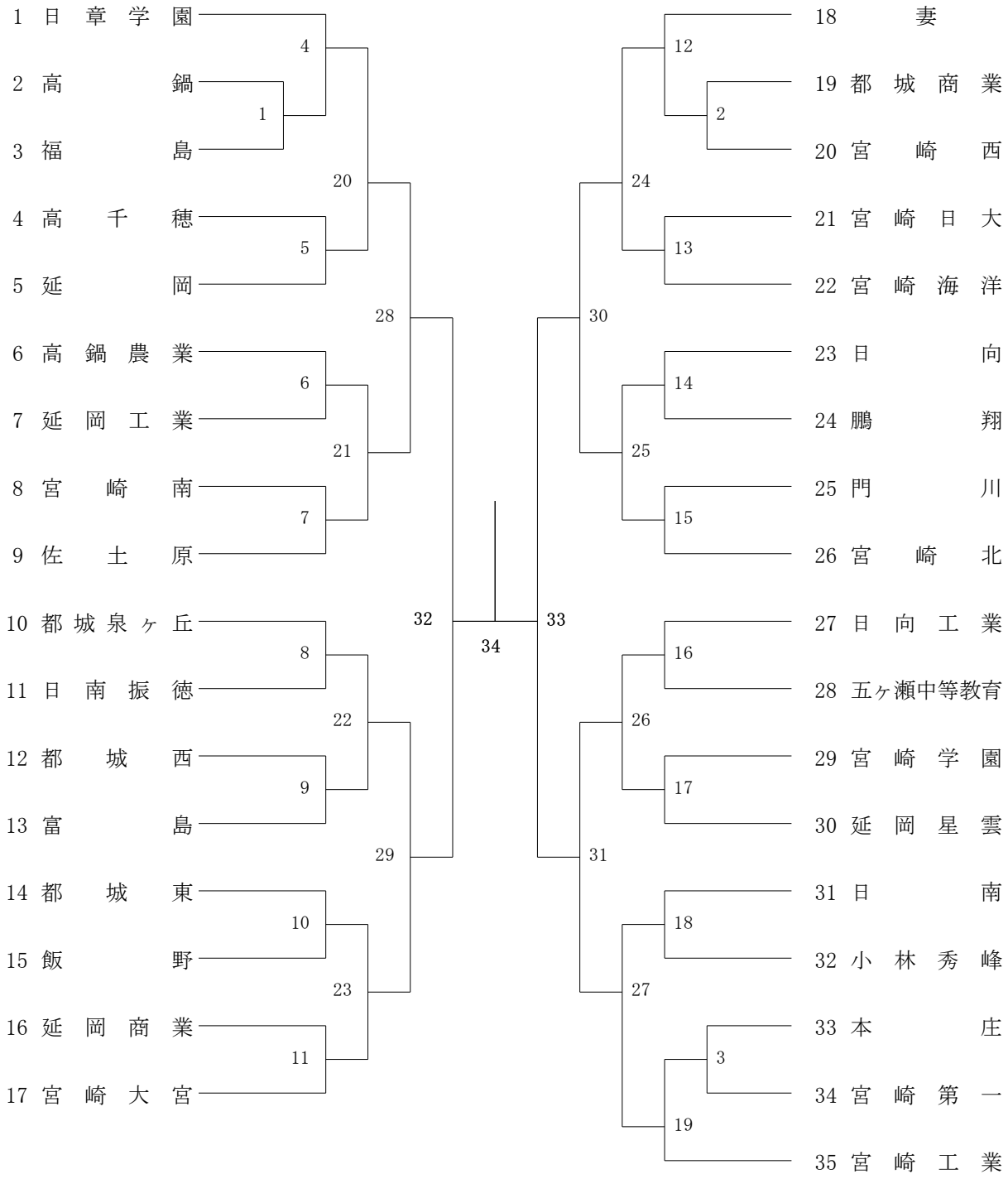

２０２０年度　新人戦：バドミントン　女子団体Ｔ

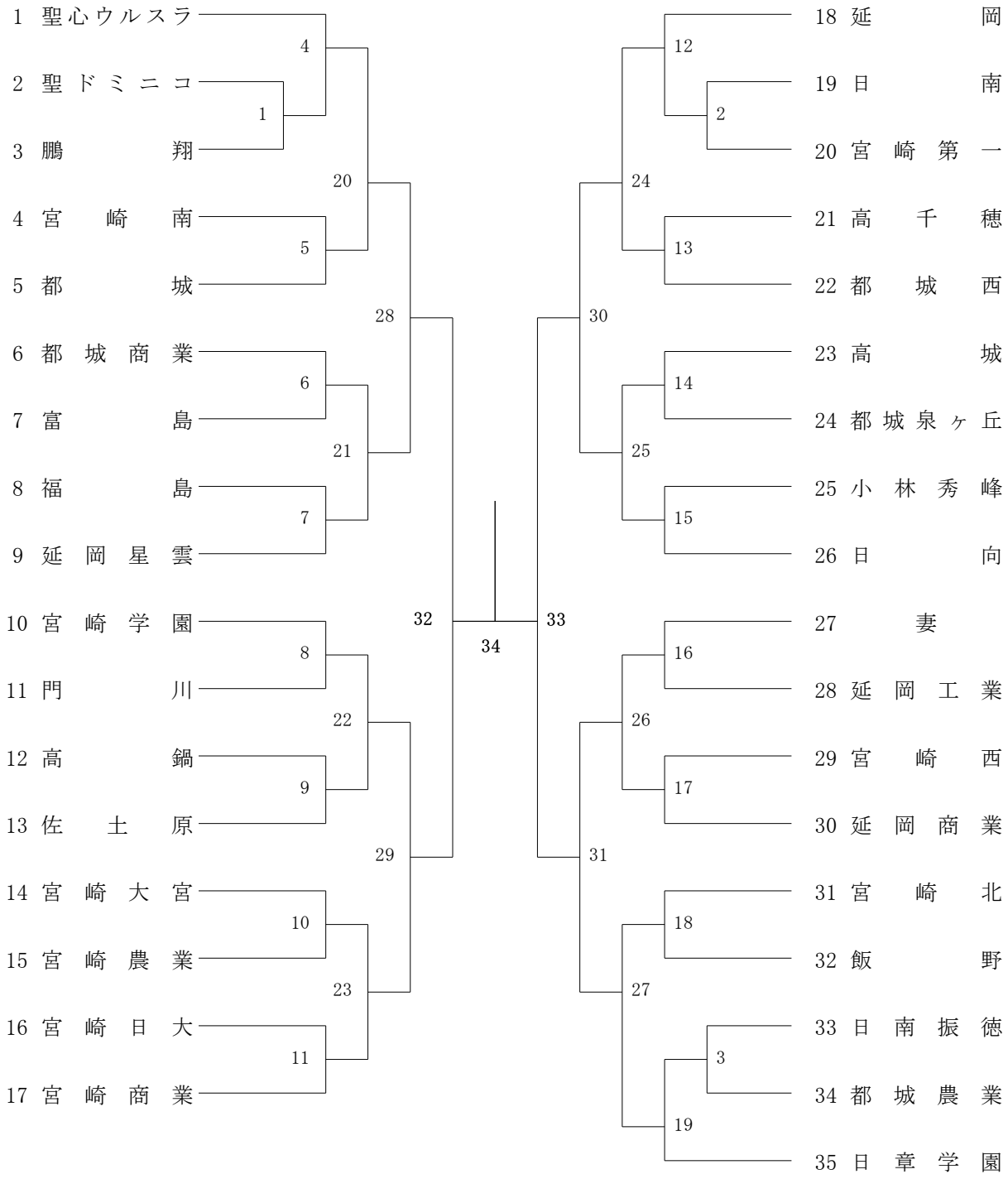

２０２０年度　新人戦：バドミントン　男子ダブルス

第１ブロック

1	井川 完貴 佐藤 悠貴	日章学園
2	山下 悠斗 若本 太一	富島
3	吉田 悠人 井上 楓太	都城商業
4	川越 麟彦 高橋 亮太	宮崎日大
5	谷口 哲平 古川 駿	福島
6	大坂間 健太 久我 柊斗	小林秀峰
7	赤松 大志 岩切 晴翔	高鍋農業
8	井上 海誠 別府 暖斗	宮崎北
9	髙 颯真 甲斐 敦貴	延岡工業
10	吉田 詢平 徳重 遥斗	都城西
11	若林 亮汰 江川 航平	佐土原
12	德田 歩夢 河野 赳万	日南振徳
13	杉尾 侑祐 黒木 大志	宮崎学園
14	梅本 成輝 赤堀 優翔	高鍋
15	田中 颯汰郎 平島 仁哉	延岡商業
16	平山 璃空 菅田 真路	宮崎第一
17	福永 雅治 黒田里 玖斗	延岡
18	山口 翔暉 富永 宗城	聖心ウルスラ
19	下村 光希 吉村 拓海	都城東
20	中山 徹 内八重 颯馬	宮崎海洋
21	根之木 歩夢 中武 倖也	宮崎工業
22	池田 夢真 佐藤 流星	高千穂
23	長友 一眞 村上 裕也	妻
24	峯 圭吾 新福 知也	宮崎西
25	氏原 舜介 松田 一輝	延岡星雲
26	田村 悠和 水関 風斗	鵬翔
27	﨑田 銀平 宮下 海斗	日南
28	川野 魁土 安藤汰 来人	本庄
29	浦田駿 之介 岩元 清正	宮崎南
30	稲森 玄土 松葉 慶吾	日向
31	赤木 隆清 田中 天翔	都城泉ヶ丘
32	齋藤 晟吾 黒木 碧希	飯野
33	平田 康人 三輪 耀己	宮崎大宮
34	中邑 悠杜 佐藤 慶輝	日向工業

第２ブロック

35	岩切 翔悟 家永 拓磨	宮崎工業
36	今村 晃大 田村 蓮	鵬翔
37	飯田 悠志 猪野 秀斗	延岡工業
38	東中園 阿蓮 藤堂 紘大	佐土原
39	河野 吟飛 小川 怜志	延岡星雲
40	前田 啓太 境木 輝	都城西
41	肥田 彪 松元 悠真	都城商業
42	杉本 大祈 山口 夢叶	都城
43	山下 翔生 黒木 勇太	都城泉ヶ丘
44	大浦 晃司 富田 廉	宮崎日大
45	那須 功誌 是澤 尚杜	日向
46	永吉 翔 松田 樹利	小林秀峰
47	佐藤 佑飛 鈴木 拓人	高千穂
48	小倉 彪雅 加川 優人	日南振徳
49	坂友 陸 北林 由希翔	富島
50	原涼 太 松田 暉	延岡
51	座光寺 孝彦 小玉 柊治	妻
52	稲田 晴人 押川 路斗	宮崎大宮
53	川野 陸斗 宇都宮 吏基	日向工業
54	小野 秀斗 宮内 琉清	延岡商業
55	黒木 心 野邊 裕太	宮崎学園
56	工藤 光輝 河野 颯太	宮崎第一
57	國房 優真 辻大 駕	本庄
58	屋宜 宣志人 大笘 優斗	宮崎北
59	糸井 建登 山下 順平	宮崎西
60	岩下 隼翔 黒木 勘太郎	宮崎南
61	鳥屋尾 晨 金丸 諒史	五ヶ瀬中等教育
62	田原 翼 鈴木 春也	門川
63	諸留 琉空 平山 清心朗	都城東
64	齊籐 健 黒木 翔太郎	高鍋農業
65	前田 冬希 新村 崚太	飯野
66	富永 聖麻 黒肱 豪貴	宮崎海洋
67	田中 俊輔 長友 豪	日南
68	阪田 龍星 中原 海	日章学園

２０２０年度　新人戦：バドミントン　男子ダブルス

第３ブロック

69	中武孝太 上野聖翔	宮崎工業
70	安治川幸聖 湯地倫太郎	宮崎学園
71	前川大翔 久家愛稀	佐土原
72	山本遥也 日吉大河	日向
73	清島柊冴 矢野司	延岡星雲
74	木村健汰 大重諒馬	延岡
75	岡本祐樹 岩佐春城	都城泉ヶ丘
76	緒方誠心 錦田創哉	宮崎大宮
77	倉元啓斗 西村敬	都城商業
78	中武幸大 山元幹太	日南
79	谷龍真 時任裕哉	日南学園
80	勝原慶翔 本坊嗣音	飯野
81	藤川剣太 水元研伸	高千穂
82	田中襲也 下木原圭亮	都城
83	伊東拓哉 一安遥生	妻
84	小林拓海 髙橋舜平	延岡商業
85	三浦迅人 石田崇人	延岡工業
86	森悠月 岸川大輝	高城
87	大門諒河 久永将輝	小林秀峰
88	高見宙馬 川口輝星	鵬翔
89	小松真 西村修斗	宮崎西
90	俵匠見 武田幸督	五ヶ瀬中等教育
91	清田希来 工藤一真	日南振徳
92	山内樹 竹之内勇人	宮崎南
93	今泉光流 長曽我部斗綺	宮崎日大
94	乙丸麟太郎 隅絢晨	都城東
95	矢野達也 一政亮介	富島
96	稲穂直 貴島凜	日向工業
97	惠利一葉 飯山修造	高鍋農業
98	大山俊介 甲斐滉征	門川
99	爰野晶大 甲斐一心	宮崎海洋
100	岩井崚真 堀留玲央	都城西
101	岩本健太郎 岩切壮太	宮崎北
102	松浦吏玖 田中陽日樹	日章学園

第４ブロック

103	赤澤優 本部響也	妻
104	杉田翔哉 竹田光希	日向
105	村山大和 小川智大	宮崎南
106	小林毅凪 日野広夢	日向工業
107	園田貴大 佐藤碧泉	延岡工業
108	山田稜翔 平田一志	宮崎海洋
109	天野文太 福岡聖也	高鍋
110	荒河豪 片地栄輝	小林秀峰
111	矢野太一 久富遥彩	日南
112	清水拓実 永田優哉	宮崎商業
113	徳田来夢 倉爪恵史	福島
114	吉岡朋哉 濱田慶勝	延岡星雲
115	石橋凌平 野口颯太	延岡
116	北島悠雅 葛和凌平	富島
117	戸高怜桜 内野雅斗	鵬翔
118	吉田恋太 坂本柊	高鍋農業
119	黒島虎太郎 甲斐裕斗	宮崎北
120	吉野将平 川﨑柊音	佐土原
121	日髙太一 西山理澄	日南振徳
122	松野祥大 勝吉映公	都城泉ヶ丘
123	山中蓮 志田亜輝斗	門川
124	小川楓太 荒谷陽	宮崎学園
125	福岡聖貴 月野優響	都城東
126	野邊爽平 野村俊彰	宮崎大宮
127	杉村仁志 野中蒼空	都城西
128	江藤広泰 松井悠葵	飯野
129	小玉流星 青山昂生	宮崎第一
130	柴田理玖 児玉侑大	延岡商業
131	外山慶喜 鈴東大樹	都城商業
132	弓削優斗 藏田隼平	本庄
133	押川真翔 安部優生	宮崎工業
134	松尾隆我 渡部一颯	宮崎日大
135	軸丸雄道 安藤丈一郎	宮崎西
136	柳田愛翔 小野響暉	日章学園

２０２０年度　新人戦：バドミントン　女子ダブルス

第１ﾌﾞﾛｯｸ

1	中野 萌花 / 藤田 真央	日章学園
2	伴田 己夏 / 柳樂 華音	宮崎日大
3	石川 芙子 / 田上 優菜	宮崎北
4	大田原 莉子 / 三浦 夢未	日南
5	落合 萌乃華 / 溝口 咲季	門川
6	黒木 綺乃 / 黒木 虹花	日向
7	吉野 果花 / 川﨑 海晴	（妻）
8	野口 まや / 木野 宮恋	鵬翔
9	小川 星羅 / 中津 未理	日南振徳
10	佐藤 芽依 / 藤高 優月	延岡
11	仙波 咲良 / 有村 向日葵	宮崎農業
12	片岡 ゆりの / 岩切 幸	延岡工業
13	実広 羽海 / 黒木 美寿	宮崎大宮
14	山中 二葉 / 國富 里沙	宮崎南
15	武田 来夢 / 中川原 瑚雪	聖ドミニコ
16	坂本 侑里奈 / 姫野 千尋	高千穂
17	竹尾 光織 / 長谷川 佳海	宮崎学園
18	松﨑 千奈 / 深町 優里	聖心ウルスラ
19	岩崎 咲瑛 / 森永 あいさ	都城西
20	中村 陽月 / 小牟田 里桜	都城泉ヶ丘
21	東 愛理 / 天神原 ゆり	宮崎第一
22	前田 咲 / 上薗 理彩	都城
23	齊藤 萌々果 / 佐藤 咲珂	宮崎商業
24	児玉 智菜美 / 甲斐 望愛	延岡商業
25	請関 彩花 / 町浦 華	宮崎西
26	宝田 優光 / 桑野 菜月	高鍋
27	甲斐 百々香 / 越智 友紀未	宮崎工業
28	木本 さくら / 髙田 瑛里	延岡星雲
29	竹森 由美 / 田村 由佳	高城
30	赤木 桜菜 / 宇都宮 叶望	富島
31	村山 愛美 / 黒木 奈々美	都城商業
32	甲斐 唯七 / 谷川 佑葉	小林秀峰
33	川邊 瑠佳 / 日吉 舞華	日向工業

第２ﾌﾞﾛｯｸ

34	福田 眞由子 / 川口 利子	聖心ウルスラ
35	垂澤 七海 / 中島 姫乃	都城商業
36	大山 理菜 / 黒木 咲	門川
37	内之倉 彩音 / 永元 盟	小林秀峰
38	下薗 玲美 / 田方 あゆり	宮崎学園
39	松岡 優芽 / 河野 優那	福島
40	安藤 香琳 / 浅利 果	富島
41	大久保 芽依 / 田口 日菜	都城西
42	金桝 奈々花 / 宮森 咲希	宮崎農業
43	山内 美紀 / 小椋 愛莉	高鍋農業
44	水口 心乃 / 大野 暖奈	宮崎大宮
45	黒木 新菜 / 深江 真央	日南振徳
46	板元 怜月 / 伊藤 凜	飯野
47	金丸 美咲 / 関山 優希寧	宮崎日大
48	甲斐 菫 / 寺本 真	延岡
49	米良 朋華 / 末永 莉子	日章学園
50	髙橋 千佳 / 芝崎 愛加	延岡星雲
51	林田 久瑠実 / 米良 優伽	（妻）
52	藤原 癒久上 / 浦前 慶	五ヶ瀬中等教育
53	長原 菜都美 / 上原 佑希	佐土原
54	前田 楓果 / 二見 真衣	都城泉ヶ丘
55	小野 詩月 / 杉本 紗彩	日向
56	田中 和 / 永田 有沙	宮崎南
57	荒巻 舞琳 / 岩切 心美	宮崎西
58	新名 瞳 / 渡部 涼風	延岡工業
59	原田 里萌 / 荒武 璃桜	宮崎北
60	宇治野 花那 / 兒玉 早姫	都城東
61	永吉 小那都 / 山下 舞桜	日南
62	佐藤 陽菜乃 / 福田 有倫	延岡商業
63	飯干 怜美 / 甲斐 七海	高千穂
64	松迫 千紘 / 石田 美唯	聖ドミニコ
65	岩村 咲良 / 山下 香華	高鍋
66	田原 穂翔 / 白木 亜侑	宮崎商業

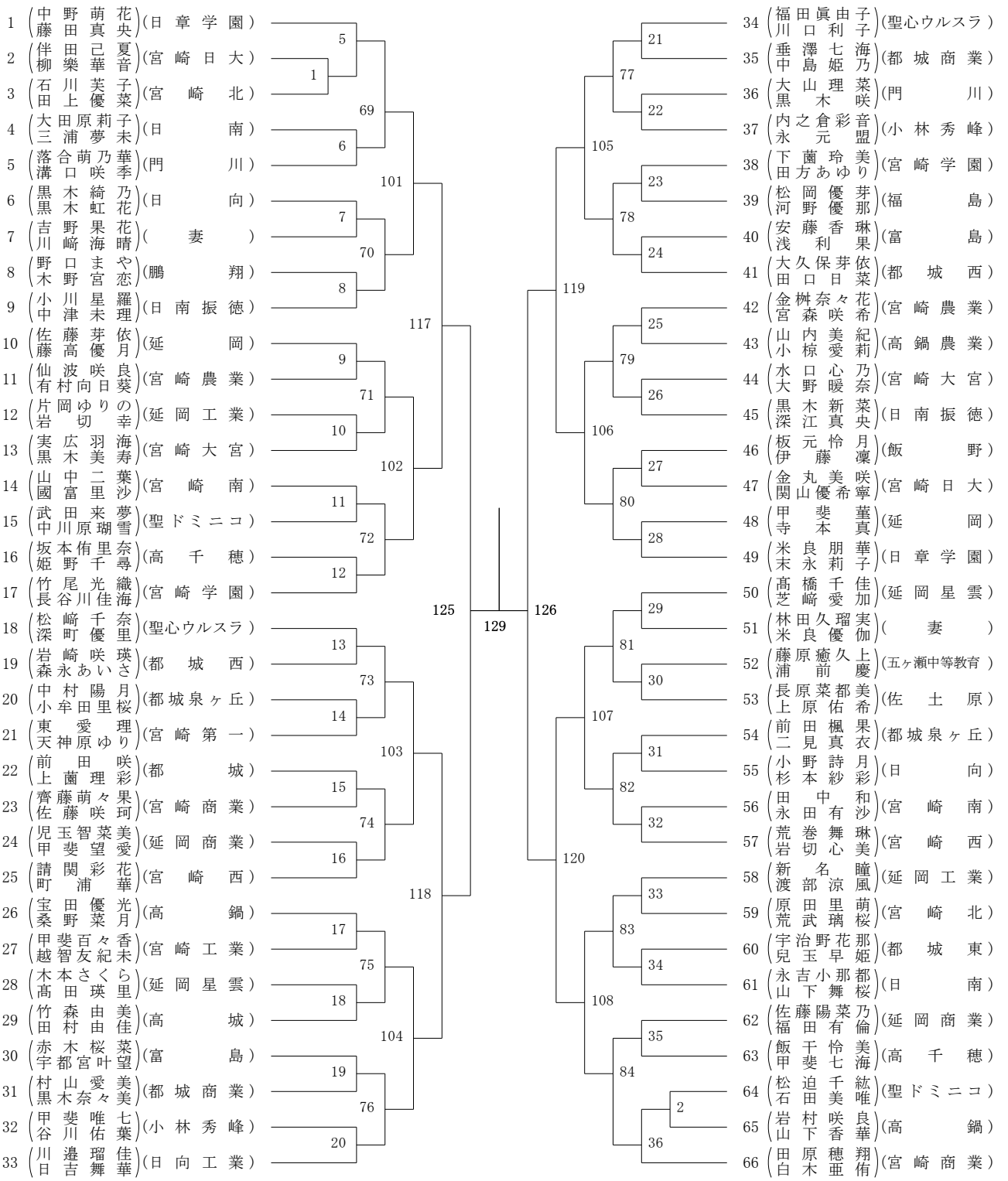

２０２０年度　新人戦：バドミントン　女子ダブルス

第３ブロック

67	西田美里 池田実穂	(日章学園)
68	松本琴巴 門丸愛莉	(日南)
69	里見晴香 深田胡桃	(延岡商業)
70	中田早紀 松田裕美	(延岡)
71	下石汐夏 安達ひなた	(宮崎商業)
72	萬徳莉媛 若松まい	(都城商業)
73	深井梨央 吉田雫	(小林秀峰)
74	瀬尾明日香 吉崎愛	(都城)
75	小野原璃乃 佐藤優衣	(宮崎南)
76	田村利香 岩元りん	(都城西)
77	甲斐美咲 寺田優菜	(高鍋農業)
78	城村真依 福盛天音	(佐土原)
79	戸郷実果 大野莉菜	(宮崎北)
80	河野一愛 平川しゃにん	(福島)
81	林弥羽 馬場咲心	(高千穂)
82	大窪瑞希 時任彩楓	(都城泉ヶ丘)
83	柳田未夢 佐藤未妃	(延岡星雲)
84	中武凜花 西森紗希	(富島)
85	倉岡里帆 高田海眞	(日南振徳)
86	植村咲子 鈴木千遙	(宮崎大宮)
87	前野茉央 中村心	(宮崎学園)
88	仮屋園天澄 日髙葵	(宮崎農業)
89	中島千帆 稲田栞	(門川)
90	吉時怜良 金川弥楓	(日南学園)
91	林田愛優奈 園田琴紅	(鵬翔)
92	柏田紗弥 中村心美	(日向)
93	木原凜香 柳田光璃	(延岡工業)
94	﨑田美空 今村心音	(聖ドミニコ)
95	緒方楓香 小城真珠	(妻)
96	大丸桃花 新屋恋	(飯野)
97	新名優芽 森菜々美	(高鍋)
98	瀬戸樹 中村愛佳	(宮崎西)
99	堀内愛未 松本柚希	(聖心ウルスラ)

第４ブロック

100	稲葉心優 清光優羽	(聖心ウルスラ)
101	伊東日和 海野呂妃	(宮崎学園)
102	森岡花菜 山之内碧海	(都城西)
103	都甲花音 山本穂乃香	(日向)
104	田村優奈 畠中蒼衣	(宮崎大宮)
105	塩畑奈菜 花木那衣希	(小林秀峰)
106	西村奈津実 津崎心海	(聖ドミニコ)
107	園田真唯 末吉凜	(高城)
108	小久保優月 高田寧々	(都城東)
109	橋本小桜子 福島涼	(宮崎日大)
110	甲斐鈴菜 牧田つぼみ	(延岡商業)
111	松元香乃華 柞木陽香	(都城泉ヶ丘)
112	岩切友花 酒井蒔絵	(日南)
113	馬原梓乃 松田香織	(延岡工業)
114	西村美玲 佐保友希奈	(延岡星雲)
115	龍原あすみ 上野向葵	(宮崎北)
116	田村真夕 陶山奈々	(宮崎商業)
117	萱野有紀 東郷知優	(宮崎農業)
118	遊木夢花 安田和泉	(宮崎第一)
119	岩﨑舞桜 濱砂満帆	(宮崎南)
120	吉留愛未 徳山華	(都城商業)
121	森友梨奈 青木彩音	(高鍋)
122	菊池璃沙 今城さち	(延岡)
123	谷之木愛美 武田菜花	(鵬翔)
124	髙橋光里 渡邊みなみ	(日南振徳)
125	山下菜緒 本崎千尋	(宮崎西)
126	佐藤萌香 佐藤なるみ	(高千穂)
127	岩切舞 黒木萌加	(宮崎工業)
128	大岩根月 柳本来夢	(妻)
129	柳田菜帆 中村千華音	(門川)
130	小島ゆかり 松木鈴花	(富島)
131	福原悠 小松美月	(佐土原)
132	山内のどか 牧野美涼	(日章学園)

２０２０年度　新人戦：バドミントン　男子シングルス

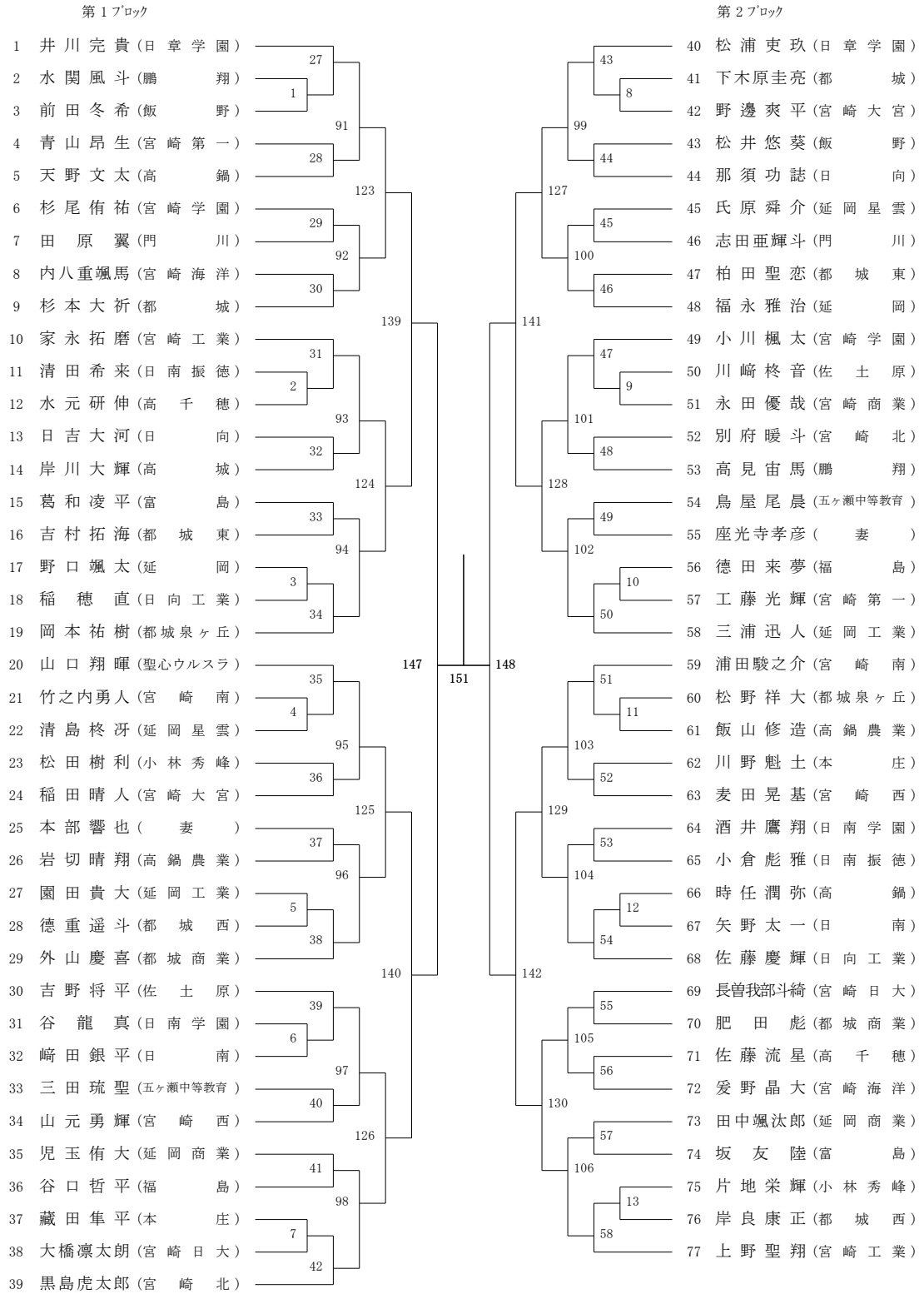

２０２０年度　新人戦：バドミントン　男子シングルス

第３ﾌﾞﾛｯｸ

78 阪田龍星（日章学園）
79 浦　颯太（富島）
80 黒木優希（宮崎商業）
81 山口夢叶（都城）
82 荒河豪（小林秀峰）
83 田村悠和（鵬翔）
84 貴島凜（日向工業）
85 平山璃空（宮崎第一）
86 岩元清正（宮崎南）
87 赤松大志（高鍋農業）
88 富永宗城（聖心ウルスラ）
89 宮下海斗（日南）
90 倉元啓斗（都城商業）
91 藏満悠（都城東）
92 高橋亮太（宮崎日大）
93 中山徹（宮崎海洋）
94 俵匠見（五ヶ瀬中等教育）
95 山中蓮（門川）
96 若林亮汰（佐土原）
97 白井陽七汰（延岡工業）
98 城戸祐介（宮崎西）
99 是澤尚杜（日向）
100 山内一真（福島）
101 安藤汰来人（本庄）
102 松田一輝（延岡星雲）
103 緒方誠心（宮崎大宮）
104 石橋凌平（延岡）
105 徳田歩夢（日南振徳）
106 新村崚太（飯野）
107 岩佐春城（都城泉ヶ丘）
108 冨田臣吾（都城西）
109 梅本成輝（高鍋）
110 荒谷陽（宮崎学園）
111 池田夢真（高千穂）
112 甲斐裕斗（宮崎北）
113 柴田理玖（延岡商業）
114 長友一眞（妻）
115 中武孝太（宮崎工業）

59 14 60 61 62 63 15 64 65 16 66 67 17 68 69 18 70 71 72 73 19 74

107 108 109 110 111 112 113 114

131 132 133 134

143 144

149

152

第４ﾌﾞﾛｯｸ

116 中邑悠杜（日向工業）
117 福岡聖也（高鍋）
118 時任裕哉（日南学園）
119 惠利一葉（高鍋農業）
120 今泉光流（宮崎日大）
121 鈴東大樹（都城商業）
122 古川駿（福島）
123 矢野司（延岡星雲）
124 本田俊之（宮崎西）
125 山本遥也（日向）
126 江藤広泰（飯野）
127 飯田悠志（延岡工業）
128 弓削優斗（本庄）
129 鈴木春也（門川）
130 井上海誠（宮崎北）
131 山内樹（宮崎南）
132 田中天翔（都城泉ヶ丘）
133 後藤日向（佐土原）
134 甲斐一心（宮崎海洋）
135 赤澤優（妻）
136 岩切翔悟（宮崎工業）
137 福丸愛斗（都城東）
138 久富遥彩（日南）
139 押川路斗（宮崎大宮）
140 北島悠雅（富島）
141 田中襲也（都城）
142 藤川剣太（高千穂）
143 平島仁哉（延岡商業）
144 清水拓実（宮崎商業）
145 小玉流星（宮崎第一）
146 森悠月（高城）
147 黒田里玖斗（延岡）
148 川口輝星（鵬翔）
149 永吉翔（小林秀峰）
150 前田大輝（都城西）
151 武田幸督（五ヶ瀬中等教育）
152 河野赳万（日南振徳）
153 黒木心（宮崎学園）
154 佐藤悠貴（日章学園）

75 20 76 77 21 78 79 22 80 81 23 82 83 24 84 85 25 86 87 88 89 26 90

115 116 117 118 119 120 121 122

135 136 137 138

145 146

150

２０２０年度　新人戦：バドミントン　女子シングルス

第１ﾌﾞﾛｯｸ

1 福田眞由子（聖心ウルスラ）
2 村山愛美（都城商業）
3 黒木美優（富島）
4 橋本小桜子（宮崎日大）
5 東愛理（宮崎第一）
6 小椋愛莉（高鍋農業）
7 野口まや（鵬翔）
8 小久保優月（都城東）
9 宮森咲希（宮崎農業）
10 前田楓果（都城泉ヶ丘）
11 板元怜月（飯野）
12 柳田菜帆（門川）
13 竹尾光織（宮崎学園）
14 松井優実（宮崎西）
15 黒木美寿（宮崎大宮）
16 上薗理彩（都城）
17 﨑田美空（聖ドミニコ）
18 上原佑希（佐土原）
19 龍原あすみ（宮崎北）
20 白木亜侑（宮崎商業）
21 永吉小那都（日南）
22 都甲花音（日向）
23 川﨑海晴（妻）
24 山中二葉（宮崎南）
25 永元盟（小林秀峰）
26 佐藤萌香（高千穂）
27 柳田未夢（延岡星雲）
28 大西彩華（高城）
29 黒木新菜（日南振徳）
30 吉時怜良（日南学園）
31 浦前慶（五ヶ瀬中等教育）
32 岩元りん（都城西）
33 甲斐百々香（宮崎工業）
34 甲斐鈴菜（延岡商業）
35 新名瞳（延岡工業）
36 平川しゃにん（福島）
37 今城さち（延岡）
38 新名優芽（高鍋）
39 山内のどか（日章学園）

第２ﾌﾞﾛｯｸ

40 池田実穂（日章学園）
41 佐藤優衣（宮崎南）
42 塩畑奈菜（小林秀峰）
43 甲斐美咲（高鍋農業）
44 河野楓（宮崎西）
45 瀬尾明日香（都城）
46 岩切友花（日南）
47 柳樂華音（宮崎日大）
48 宇治野花那（都城東）
49 日吉舞華（日向工業）
50 田村優奈（宮崎大宮）
51 陶山奈々（宮崎商業）
52 黒木萌加（宮崎工業）
53 松元香乃華（都城泉ヶ丘）
54 西森紗希（富島）
55 波江野かれん（日南学園）
56 木原凜香（延岡工業）
57 荒武璃桜（宮崎北）
58 天神原ゆり（宮崎第一）
59 城村真依（佐土原）
60 佐藤芽依（延岡）
61 吉田夏稀（福島）
62 稲田栞（門川）
63 飯干怜美（高千穂）
64 谷之木愛美（鵬翔）
65 大岩根月（妻）
66 大丸桃花（飯野）
67 小野詩月（日向）
68 岩崎咲瑛（都城西）
69 武田来夢（聖ドミニコ）
70 髙橋光里（日南振徳）
71 芝﨑愛加（延岡星雲）
72 東郷知優（宮崎農業）
73 森友梨奈（高鍋）
74 垂澤七海（都城商業）
75 甲斐望愛（延岡商業）
76 長谷川佳海（宮崎学園）
77 竹森由美（高城）
78 堀内愛未（聖心ウルスラ）

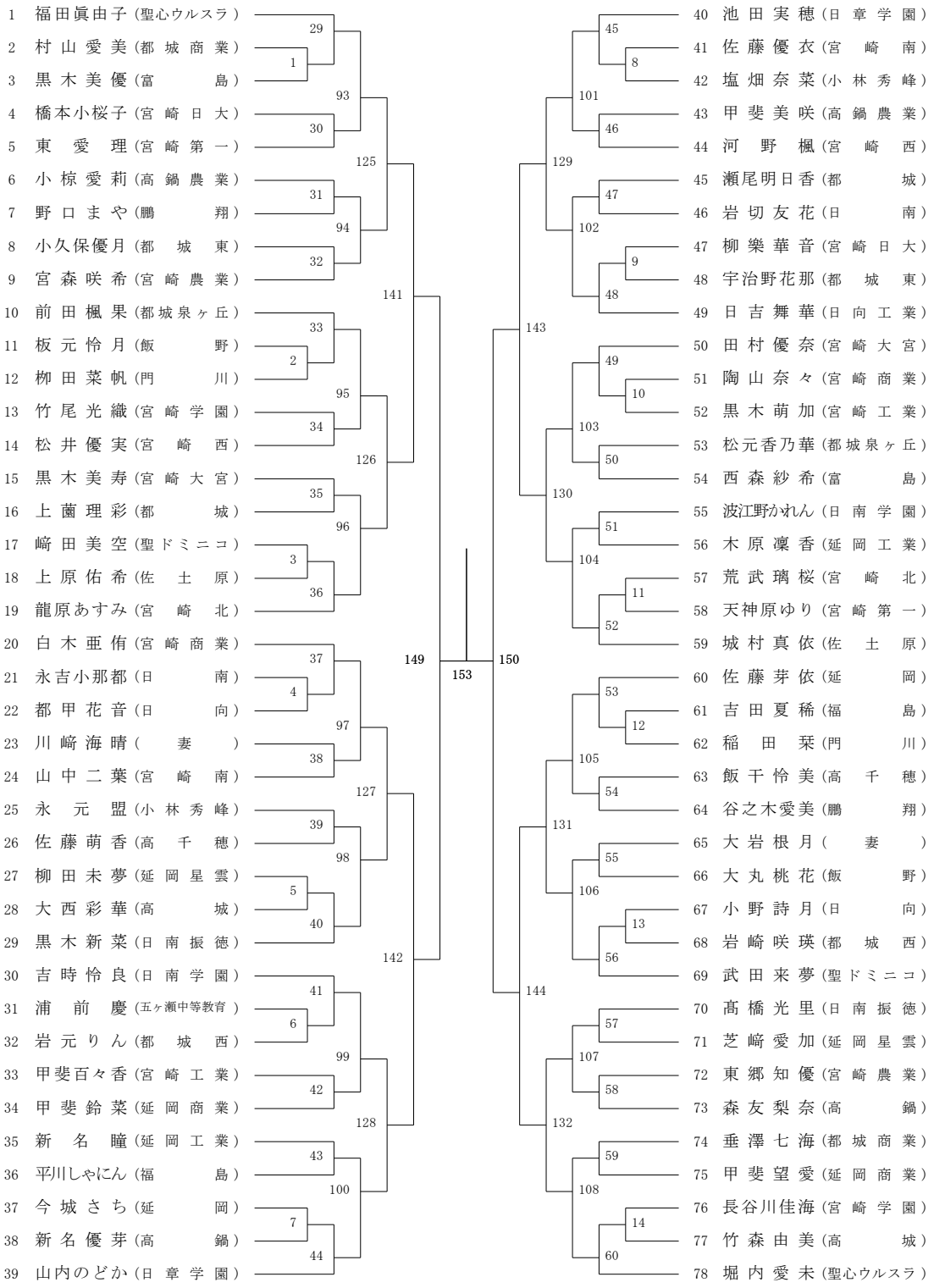

２０２０年度　新人戦：バドミントン　女子シングルス

第３ﾌﾞﾛｯｸ

79 牧野美涼（日章学園）
80 福島涼（宮崎日大）
81 甲斐七海（高千穂）
82 長原菜都美（佐土原）
83 柏田紗弥（日向）
84 中武凜花（富島）
85 越智友紀未（宮崎工業）
86 藤原癒久上（五ヶ瀬中等教育）
87 西村奈津実（聖ドミニコ）
88 児玉智菜美（延岡商業）
89 末吉凜（高城）
90 中島千帆（門川）
91 田村利香（都城西）
92 二見真衣（都城泉ヶ丘）
93 日髙葵（宮崎農業）
94 落合菜月（宮崎西）
95 柳本来夢（妻）
96 片岡ゆりの（延岡工業）
97 川邉瑠佳（日向工業）
98 田村真夕（宮崎商業）
99 佐藤未妃（延岡星雲）
100 寺田優菜（高鍋農業）
101 松岡優芽（福島）
102 若松まい（都城商業）
103 実広羽海（宮崎大宮）
104 上野向葵（宮崎北）
105 岩村咲良（高鍋）
106 伊東日和（宮崎学園）
107 菊池璃沙（延岡）
108 小野原璃乃（宮崎南）
109 新屋恋（飯野）
110 兒玉早姫（都城東）
111 遊木夢花（宮崎第一）
112 酒井蒔絵（日南）
113 木野宮恋（鵬翔）
114 内之倉彩音（小林秀峰）
115 山ノ内結璃（都城）
116 渡邊みなみ（日南振徳）
117 松本柚希（聖心ウルスラ）

第４ﾌﾞﾛｯｸ

118 田原穂翔（宮崎商業）
119 浅見涼羽（宮崎西）
120 田口日菜（都城西）
121 青木彩音（高鍋）
122 渡部涼風（延岡工業）
123 原口恋奈（本庄）
124 前野茉央（宮崎学園）
125 安田和泉（宮崎第一）
126 園田真唯（高城）
127 小島ゆかり（富島）
128 落合萌乃華（門川）
129 山下舞桜（日南）
130 岩切舞（宮崎工業）
131 杉本紗彩（日向）
132 吉野果花（妻）
133 國富里沙（宮崎南）
134 深江真央（日南振徳）
135 武田菜花（鵬翔）
136 畠中蒼衣（宮崎大宮）
137 川口利子（聖心ウルスラ）
138 髙橋千佳（延岡星雲）
139 王子らん（飯野）
140 高田寧々（都城東）
141 原田里萌（宮崎北）
142 金川弥楓（日南学園）
143 津崎心海（聖ドミニコ）
144 山内美紀（高鍋農業）
145 前田咲（都城）
146 仮屋園天澄（宮崎農業）
147 宮田美妃（宮崎日大）
148 福盛天音（佐土原）
149 佐藤なるみ（高千穂）
150 藤高優月（延岡）
151 河野一愛（福島）
152 甲斐唯七（小林秀峰）
153 萬徳莉媛（都城商業）
154 牧田つぼみ（延岡商業）
155 中村陽月（都城泉ヶ丘）
156 中野萌花（日章学園）