男子複(MD)

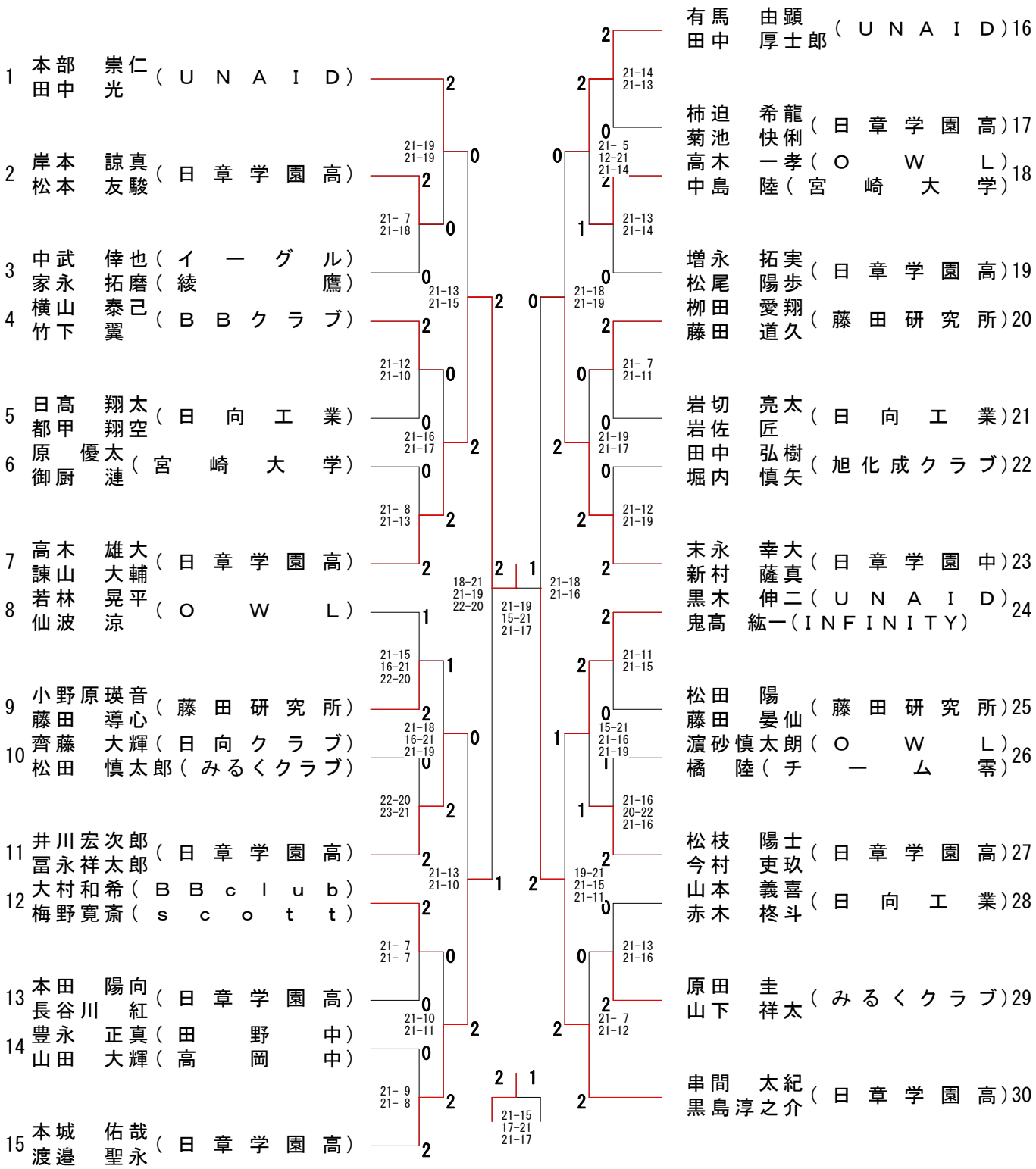
1 本部 崇仁 田中 光 (UNAID)
2 岸本 諒真 松本 友駿 (日章学園高)
3 中武 倖也 家永 拓磨 (イーグル) (綾鷹)
4 横山 泰己 竹下 翼 (BBクラブ)
5 日髙 翔太 都甲 翔空 (日向工業)
6 原 優太 御厨 漣 (宮崎大学)
7 高木 雄大 諫山 大輔 (日章学園高)
8 若林 晃平 仙波 涼 (OWL)
9 小野原 瑛音 藤田 導心 (藤田研究所)
10 齊藤 大輝 松田 慎太郎 (日向クラブ) (みるくクラブ)
11 井川 宏次郎 冨永 祥太郎 (日章学園高)
12 大村 和希 梅野 寛斎 (BBclub) (scott)
13 本田 陽向 長谷川 紅 (日章学園高)
14 豊永 正真 山田 大輝 (田野中) (高岡中)
15 本城 佑哉 渡邉 聖永 (日章学園高)
16 有馬 由顕 田中 厚士郎 (UNAID)
17 柿迫 希龍 菊池 快俐 (日章学園高)
18 高木 一孝 中島 陸 (OWL) (宮崎大学)
19 増永 拓実 松尾 陽歩 (日章学園高)
20 柳田 愛翔 藤田 道久 (藤田研究所)
21 岩切 亮太 岩佐 匠 (日向工業)
22 田中 弘樹 堀内 慎矢 (旭化成クラブ)
23 末永 幸大 新村 薩真 (日章学園中)
24 黒木 伸二 鬼髙 紘一 (UNAID) (INFINITY)
25 松田 陽 藤田 晏仙 (藤田研究所)
26 濵砂 慎太朗 橘 陸 (OWL) (チーム零)
27 松枝 陽士 今村 吏玖 (日章学園高)
28 山本 義喜 赤木 柊斗 (日向工業)
29 原田 圭 山下 祥太 (みるくクラブ)
30 串間 太紀 黒島 淳之介 (日章学園高)

女子複(WD)

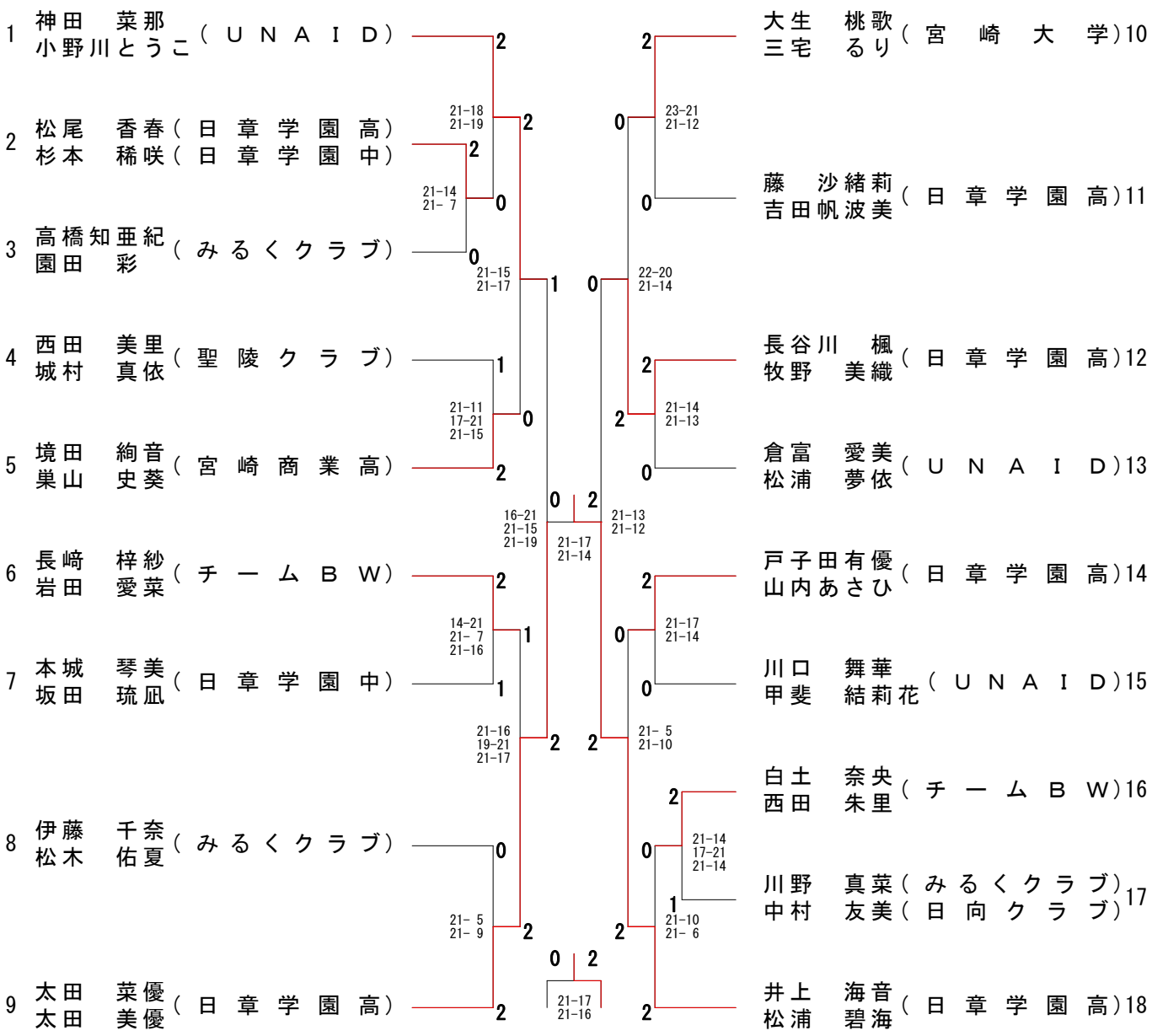
1 神田 菜那 小野川とうこ (UNAID)
2 松尾 香春 (日章学園高) 杉本 稀咲 (日章学園中)
3 高橋知亜紀 園田 彩 (みるくクラブ)
4 西田 美里 城村 真依 (聖陵クラブ)
5 境田 絢音 巣山 史葵 (宮崎商業高)
6 長崎 梓紗 岩田 愛菜 (チームBW)
7 本城 琴美 坂田 琉凪 (日章学園中)
8 伊藤 千奈 松木 佑夏 (みるくクラブ)
9 太田 菜優 太田 美優 (日章学園高)
10 大生 桃歌 三宅 るり (宮崎大学)
11 藤 沙緒莉 吉田帆波美 (日章学園高)
12 長谷川 楓 牧野 美織 (日章学園高)
13 倉富 愛美 松浦 夢依 (UNAID)
14 戸子田有優 山内あさひ (日章学園高)
15 川口 舞華 甲斐 結莉花 (UNAID)
16 白土 奈央 西田 朱里 (チームBW)
17 川野 真菜 (みるくクラブ) 中村 友美 (日向クラブ)
18 井上 海音 松浦 碧海 (日章学園高)
21-18 21-19
21-14 21- 7
21-15 21-17
21-11 17-21 21-15
16-21 21-15 21-19
14-21 21- 7 21-16
21-16 19-21 21-17
21- 5 21- 9
21-17 21-16
23-21 21-12
22-20 21-14
21-14 21-13
21-13 21-12
21-17 21-14
21- 5 21-10
21-14 17-21 21-14
21-10 21- 6