３年男子ダブルス(BA)

	小川　翔悟③ 樋口　太一③	清水　茉希人③ 檜垣　健士③	津曲　遥生③ 竹下　翼③	河野　由幸③ 寺原　大智③	勝	敗
小川　翔悟③　(生目南中) 樋口　太一③　(生目南中)		5	3	1		
清水　茉希人③　(門川中) 檜垣　健士③　(富島中)	5		2	4		
津曲　遥生③　(宮崎西中) 竹下　翼③　(木花クラブ)	3	2		6		
河野　由幸③　(宮崎西中) 寺原　大智③　(宮崎西中)	1	4	6			

３年女子ダブルス(GA)

	谷川　綾③ 山崎　悠理香③	松枝　花衣③ 吉井　あすか③	青木　風香③ 小玉　桃花③	西　紀咲③ 岩切　七海③	勝	敗
谷川　綾③　(岡富中) 山崎　悠理香③　(東海中)		5	3	1		
松枝　花衣③　(三股中) 吉井　あすか③　(winnerbad)	5		2	4		
青木　風香③　(宮崎西中) 小玉　桃花③　(清武中)	3	2		6		
西　紀咲③　(ホットケーキ) 岩切　七海③　(ホットケーキ)	1	4	6			

２年男子ダブルス(BB)

1	小川 航汰②	樋口 稜馬②	(生目南中)
2	中原 康貴②	蟹田 奨太②	(大塚中)
3	荒武 謙汰②	清水 大成②	(赤江東中)
4	下之段 秀潔②	細山田 壮②	(宮崎第一中)
5	福田 唯人②	児玉 理栞②	(生目中)(小松台ホワイトジュニア)
6	寺本 竜馬②	吉原 直弥②	(門川中)
7	廣瀬 友亮②	那須 広②	(宮崎西中)
8	堀野 圭亮②	山口 泰輝②	(東海中)
9	牧田 和士②	青山 勇樹②	(大塚中)
10	中島 陸②	本田 匠②	(妻中)
11	松岡 修造②	野辺 晃太郎②	(宮崎第一中)
12	藤田 涼②	蛯原 丈一郎①	(財光寺中)
13	櫻井 駿②	矢野 結人②	(田野中)
14	柳田 光輝②	長友 秀樹②	(岡富中)
15	横山 晃士②	山崎 陸②	(檍中)
16	山田 紘嘉②	菊池 航平②	(大塚中)
17	中邑 拓海②	外岡 孔輝②	(日向中)
18	新名 翔琉②	十時 摂那②	(東郷学園中)
19	柳田 竜聖②	高月 裕章②	(門川中)
20	黒木 洋哉②	鈴木 翔太②	(日向中)
21	大迫 琉人②	大石 慶吾②	(清武中)
22	大木 佳尚②	日髙 智洸②	(生目台中)
23	上田 翔大②	香山 咲耶②	(宮崎西中)
24	黒木 智裕②	上米良 和慎②	(富島中)
25	樋口 公祐②	鈴木 海熙②	(大塚中)
26	川崎 充晃②	川崎 成晃②	(東海中)
27	鈴木 幸喜②	那須 勇太②	(日向中)
28	谷 拓海②	野辺 裕太郎②	(宮崎第一中)
29	山口 遼②	松浦 裕一①	(大淀中)
30	楫山 恵悟②	上村 亮太②	(高城スマッシュ)
31	藤本 悠斗②	横山 裕也②	(大塚中)
32	黒木 聡太②	岩城 洸成①	(門川中)
33	田村 駿典②	乙丸 心②	(赤江東中)

34	實藤 圭亮②	中山 公輔①	(大塚中)
35	小野 汰一郎②	蜂谷 匠②	(大淀中)
36	吉野 航生②	恒吉 羅也②	(赤江東中)
37	鬼塚 海頼②	徳重 紀貴②	(宮崎第一中)
38	松谷 洋輝②	赤木 伶衣②	(富島中)
39	西田 慶輝②	中武 倖誠②	(東郷学園中)
40	杣木 楽都②	花山 和夢①	(生目台中)
41	松井 克其②	中田 宗希②	(門川中)
42	濱田 侑馱②	大生 桃歌①	(東海中)
43	中野 祥仁②	森 将英②	(妻中)
44	髙橋 隼人②	大曲 一輝②	(大塚中)
45	弓場 優大②	河野 史弥②	(木花クラブ)
46	川越 彪雅②	山本 唯央②	(檍中)
47	藤代 一誠②	沖 俊亮②	(大塚中)
48	藥師 冬磨②	(オープン)	(宮崎西中)
49	橋本 隼②	北代 拓人②	(日向中)
50	東 佑馬②	井上 翔太①	(住吉中)
51	山田 健人②	谷口 凜②	(日向中)
52	門内 太一②	川野 太陽②	(宮崎第一中)
53	長嶺 茉弥②	上野 温翔①	(三股中)
54	工藤 斗真②	日高 亜佳梨②	(市木中)
55	秋吉 慶音②	吉田 享平②	(大塚中)
56	園田 正彦②	山田 凌平②	(檍中)
57	後藤田 勇志②	長谷川 流来②	(宮崎西中)
58	岩切 康晃②	坂下 雄祐②	(大塚中)
59	加行 竜猛②	永坂 翔悟②	(門川中)
60	渡辺 拓斗②	工藤 莉玖②	(日向中)
61	濵砂 明博②	伊東 佑二郎①	(妻中)
62	江良 龍輝②	渡辺 凜人②	(日南学園中)
63	松浦 秀太②	中村 幸哉②	(大淀中)
64	中武 光喜①	小田 駿輔②	(東郷学園中)
65	瀧口 健一郎②	長友 玲於奈②	(宮崎第一中)
66	池田 大将②	串間 香美①	(生目南中)(宮崎バド・キッズ)

２年女子ダブルス(GB) (1)

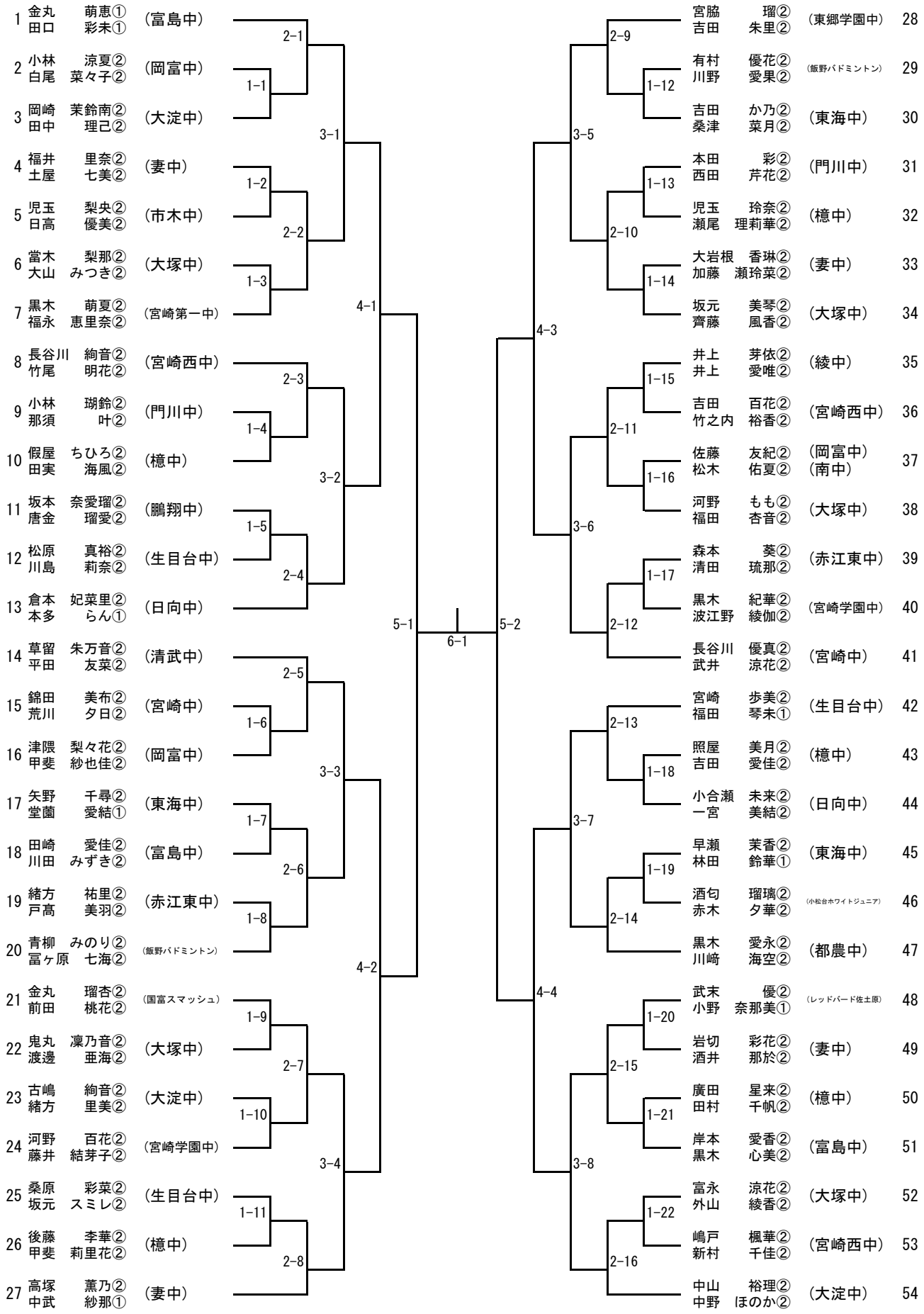

２年女子ダブルス(GB) (2)

55	川口 舞華②	加藤 杏菜②	(宮崎西中)
56	中島 綾香②	黒木 美沙希②	(妻中)
57	大賀 悠衣②	(青山 ひな)	(富島中)
58	吉田 凜②	甲斐 万葉②	(岡富中)
59	田代 夏稀②	田代 優稀②	(檍中)
60	海野 桃花②	黒木 美沙希①	(東郷学園中)
61	大田 響②	永吉 真子①	(鵬翔中)
62	黒木 舞②	黒木 保乃香②	(門川中)
63	矢野 帆乃佳②	岩本 麻鈴②	(大塚中)
64	上田 瑞穂②	坂口 瑞季②	(日向中)
65	石川 愛実①	山田 玲奈②	(宮崎中)
66	瀬戸山 薫子②	木村 彩乃①	(レッドバード佐土原)
67	甲斐 凜花②	長嶺 百花②	(生目台中)
68	芝崎 美月②	矢野 蒼①	(東海中)
69	川崎 寧々②	森田 春花②	(清武中)
70	島元 花歌②	髙畑 眞優②	(小松台ホワイトジュニア)
71	戸田 百香②	吉野 偲生②	(妻中)
72	久島 彩香②	中村 月歌②	(大塚中)
73	本部 遥香②	髙橋 涼華②	(綾中)
74	藤井 涼②	荒川 真吏②	(檍中)
75	弓削 凜花②	久保 すみれ①	(高城スマッシュ)
76	吉野 亜佑美②	三輪 あいな②	(妻中)
77	山下 栞②	長谷川 萌衣②	(大塚中)
78	押方 愛里②	青山 ひな②	(富島中)
79	黒木 衣吹②	上山 さくら②	(日向中)
80	黒木 琴未②	高田 楓菜①	(都農中)
81	岩佐 佳夏②	脇屋敷 采音①	(大淀中)

82	一ノ瀬 遥②	東原 実咲①	(清武中)
83	高山 舞桜①	野別 あかり②	(門川中)
84	黒木 はのん②	黒木 花恋②	(妻中)
85	柳田 萌夏②	福島 結花②	(東海中)
86	佐藤 萌笑②	水元 芽依②	(檍中)
87	角野 百香②	宮本 有起②	(岡富中)
88	川越 愛咲②	松浦 夢依①	(小松台ホワイトジュニア)
89	橋本 李奈②	富永 祐花②	(穂北バドミントン)
90	横峯 千恵理②	宮元 里紗②	(宮崎西中)
91	和田 結夢歌②	坂本 海保②	(富島中)
92	河野 妃菜子②	三輪 真鼓①	(都農中)
93	池田 麗②	中島 理子②	(大塚中)
94	櫛間 聖菜②	柳田 桃葉②	(大淀中)
95	横山 みなみ②	北堀 萌②	(高岡中)
96	川野 詩奈②	黒木 ひかり②	(妻中)
97	池田 愛奈②	壹岐 倫子②	(宮崎第一中)
98	斎藤 佳奈②	山田 実由②	(門川中)
99	田中 月菜②	黒木 風歌②	(日向中)
100	川崎 愛心②	鬼塚 菜摘②	(宮崎学園中)
101	吉田 亜乃音②	朝倉 萌②	(赤江東中)
102	曽我 千奏②	東濵 佳奈②	(市木中)
103	後藤 千緩②	松本 春奈②	(宮崎西中)
104	宮田 久代②	永山 梨夢①	(飯野バドミントン)
105	鴨林 里奈②	福山 愛梨②	(生目台中)
106	新森 夢華②	(オープン)	(檍中)
107	井波 優衣②	折田 真澄①	(大塚中)
108	石田 真友希②	甲斐 結莉花②	(岡富中)

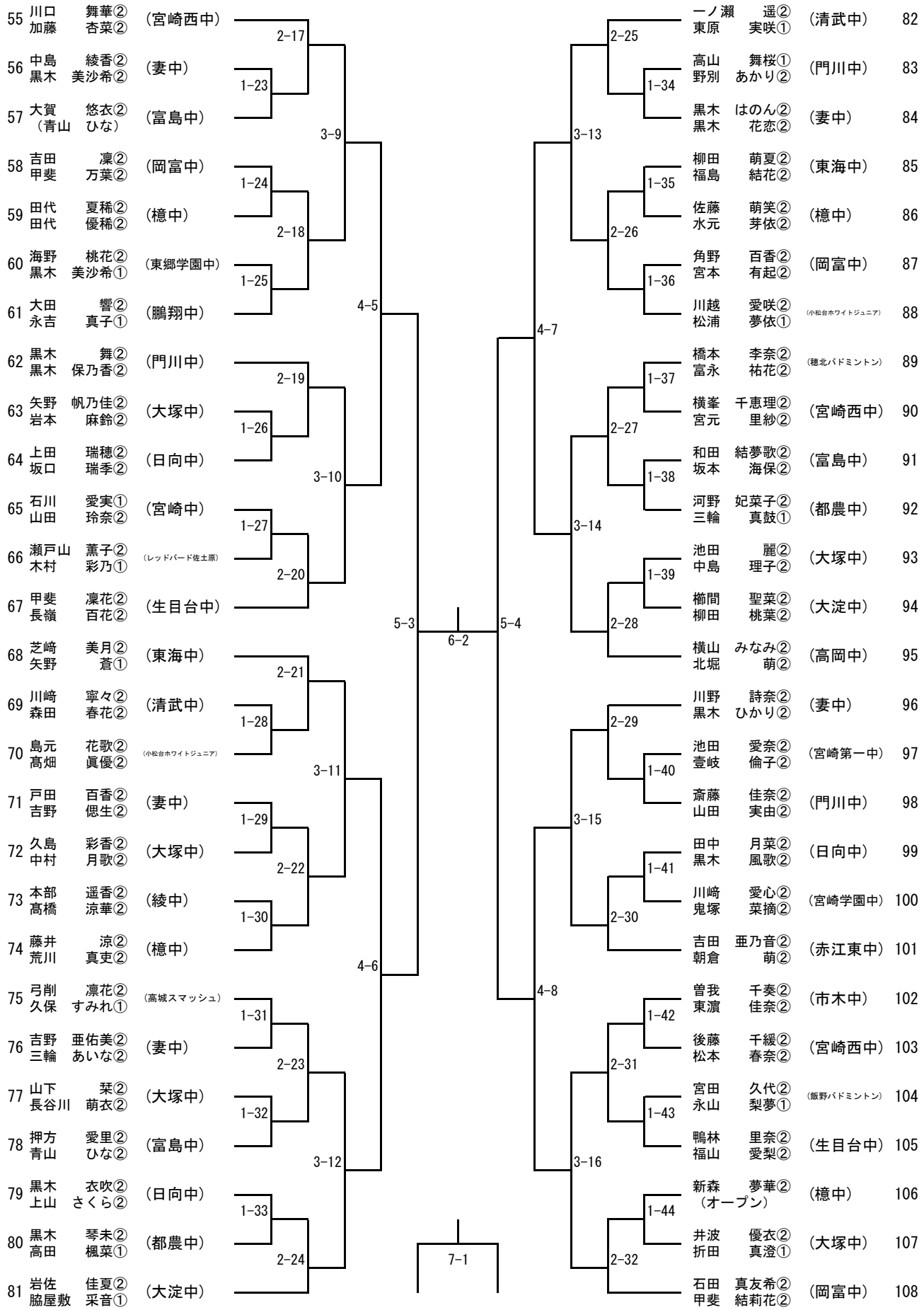

1年男子ダブルス(BC)

1	相良　拓摩① 日髙　堅斗①	(生目南中)
2	花田　渉① (オープン)	(穂北バドミントン)
3	西川　秀虎① 染田　拓斗①	(門川中)
4	岩切　柊也① 横山　義謙①	(生目台中)
5	日髙　旬陽① 松本　大智①	(宮崎第一中)
6	中島　武① 日髙　ひかり①	(大淀中)
7	松岡　青旺① 福谷　悠河①	(日向中)
8	日髙　愛斗① 福元　愛翔①	(大塚中)
9	那須　陸人① (小野田晃大)	(富島中)
10	金丸　朋弘① 濱口　達史①	(門川中)
11	笹　風優斗① 平郡　俊樹①	(妻中)
12	徳永　大陽① 牧嵜　陽①	(宮崎学園中)
13	日髙　光稀① 貫　祥一朗①	(宮崎第一中)
14	瀬尾　悠斗① 河野　泰雄①	(宮崎中)
15	河野　航大① 橘　陸①	(宮崎西中)
16	坂本　信① 長谷川　陽音①	(穂北バドミントン)
17	山元　大輝① 渡邊　瑛人①	(大淀中)
18	横山　海斗① 甲斐　大輝①	(宮崎中)
19	甲斐　皓稀① 甲斐　遥稀①	(岡富中)
20	渡部　裕輝① 池田　魁旺①	(門川中)
21	湯之前　善宏① 横山　結海①	(宮崎西中)
22	吉村　成生① 黒田　凌太郎①	(宮崎第一中)
23	興梠　翔大① 中井　貴大①	(東海中)
24	金丸　大雅① 戎浦　翔岐①	(赤江東中)
25	桐野　寛大① 長嶺　嘉隆①	(三股中)
26	崎村　研心① 長谷部　幸輝①	(日南学園中)
27	押川　樺月① 川越　楓真①	(清武中)
28	押川　真一郎① 黒木　颯太①	(日向中)
29	前田　倭織① 清　基紀①	(レッドバード佐土原)
30	戸辺　流星① (オープン)	(宮崎西中)
31	柳田　起希① 黒木　翔馬①	(北郷中)

32	岡　秀也① 小森田　彩菜①	(岡富中)
33	齊藤　礼哉① 阿部　亮太朗①	(大塚中)
34	萩原　照瑛① 中園　泰輔①	(宮崎第一中)
35	安木　斗汰① 村田　駿斗①	(日向中)
36	竹尾　虎之助① 早田　光希①	(穂北バドミントン)
37	工藤　将真① 吉田　広延①	(東海中)
38	工藤　智裕① 伊藤　諒①	(宮崎西中)
39	戸田　悠椰① 鬼塚　琢丸①	(住吉中)
40	武井　隆也① 鈴木　慈大①	(宮崎中)
41	川野　慎也① 斉藤　優太①	(清武中)
42	濱崎　祥太① 松岡　佑樹①	(宮崎西中)
43	福田　康貴① 前畑　杏輔①	(生目中)
44	仙波　涼① 堀之内　大翔①	(赤江東中)
45	峯　海大① 三浦　直樹①	(門川中)
46	関屋　希琉① 山内　一晟①	(日南学園中)
47	黒木　瑠生① 小野田　晃大①	(富島中)
48	杉田　智大① 山下　聖斗①	(レッドバード佐土原)
49	麻生　拓磨① 田本　亮太①	(赤江東中)
50	甲斐　亮汰① 奈須　陸斗①	(日向中)
51	葛原　涼平① 星崎　圭亮①	(宮崎西中)
52	松本　琉奈① 渡会　光岳①	(日南学園中)
53	吉田　蓮央① 三輪　玲也①	(門川中)
54	山本　聖大① 阿部　良樹①	(日向中・北郷中)
55	山口　晶將① 渡辺　琉翔①	(宮崎第一中)
56	長友　一真① 西野　桜介①	(大淀中)
57	滿木　篤洋① 山元　ムサシ①	(大塚中)
58	黒原　凌① 黒木　叶夢①	(門川中)
59	小野田　主税① 佐々木　翼①	(飯野バドミントン)
60	仁田脇　享哉① 坂元　智一①	(宮崎第一中)
61	竹村　奏良① (オープン)	(妻中)
62	外山　智哉① 平田　遼馬①	(三股中)

１年女子ダブルス(GC) (1)

1	長友 美月①	新村 優芽①	(大淀中)
2	松尾 衣織①	杉本 樹音①	(妻中)
3	松本 櫻①	堀田 優①	(財光寺中)
4	棚橋 るりか①	田方 ゆきな①	(宮崎学園中)
5	三雲 有菜①	白須 澪美①	(岡富中)
6	岩切 佳帆①	岡田 乙葉①	(赤江東中)
7	松原 智裕①	原田 絵名①	(生目台中)
8	重吉 玲奈①	児玉 杏①	(高城スマッシュ)
9	春成 芙羽①	三宅 優依加①	(住吉中)
10	山村 美咲①	濱端 愛梨①	(清武中)
11	松葉 萌々花①	羽田野 志帆①	(財光寺中)
12	河野 澪花①	元田 結優①	(宮崎西中)
13	加藤 未菜美①	橋本 光未①	(大塚中)
14	菊松 春菜①	山内 美咲①	(レッドバード佐土原)
15	甲斐 洸加①	安藤 文音①	(財光寺中)
16	上田 結子①	稲倉 彩①	(宮崎第一中)
17	中原 芽生①	島田 莉子①	(日向中)
18	圖師 沙也①	谷口 日那①	(妻中)
19	坂本 唯①	三浦 幸菜①	(東郷学園中)
20	井料 結音①	奥山 愛香①	(ホットケーキ)
21	大髙 優希①	貴島 未夢①	(岡富中)
22	田中 由季①	寶来 奈央①	(檍中)
23	渡木 稀音①	河野 澄子①	(清武中)
24	笠掛 未鈴①	岡原 静花①	(飯野バドミントン)
25	木村 真琳①	柏田 理瑚①	(門川中)
26	本部 美波①	鬼塚 夏実①	(妻中)
27	上杉 遙香①	河本 実来①	(赤江東中)
28	今井 美佑①	大橋 綾香①	(日向中)
29	丸山 穂乃佳①	白石 あおい①	(大淀中)
30	松本 尚子①	松山 加奈①	(大塚中)
31	徳永 美卯①	土工 由李華①	(都農中)
32	森 杏奈①	武田 涼花①	(国富スマッシュ)
33	戸高 碧海①	渡辺 未来①	(檍中)
34	江川 京華①	梅田 奈穂①	(財光寺中)
35	緒方 幸①	脇本 悠愛①	(宮崎中)
36	神戸 理央①	西尾 彩那①	(富島中)
37	上岡 莉子①	米良 莉湖①	(住吉中)
38	松山 和加①	吉野 葉月①	(田野中)
39	島村 咲羽①	甲斐 紅亜①	(東海中)
40	佐野 星来①	氏原 萌々香①	(岡富中)
41	小林 理紗①	金丸 彩奈①	(大淀中)
42	堀 さくら①	池田 瞳①	(飯野バドミントン)
43	新屋 菜々①	甲斐 友梨香①	(清武中)
44	脇野 凜①	大島 希乃風①	(宮崎第一中)
45	日高 実乃理①	後藤 凛①	(財光寺中)
46	駒方 千夏①	黒木 海音①	(門川中)
47	河野 奈々子①	(オープン)	(大塚中)
48	水間 亜衣①	藤本 渓香①	(住吉中)
49	松下 聖那①	佐藤 優希①	(宮崎西中)

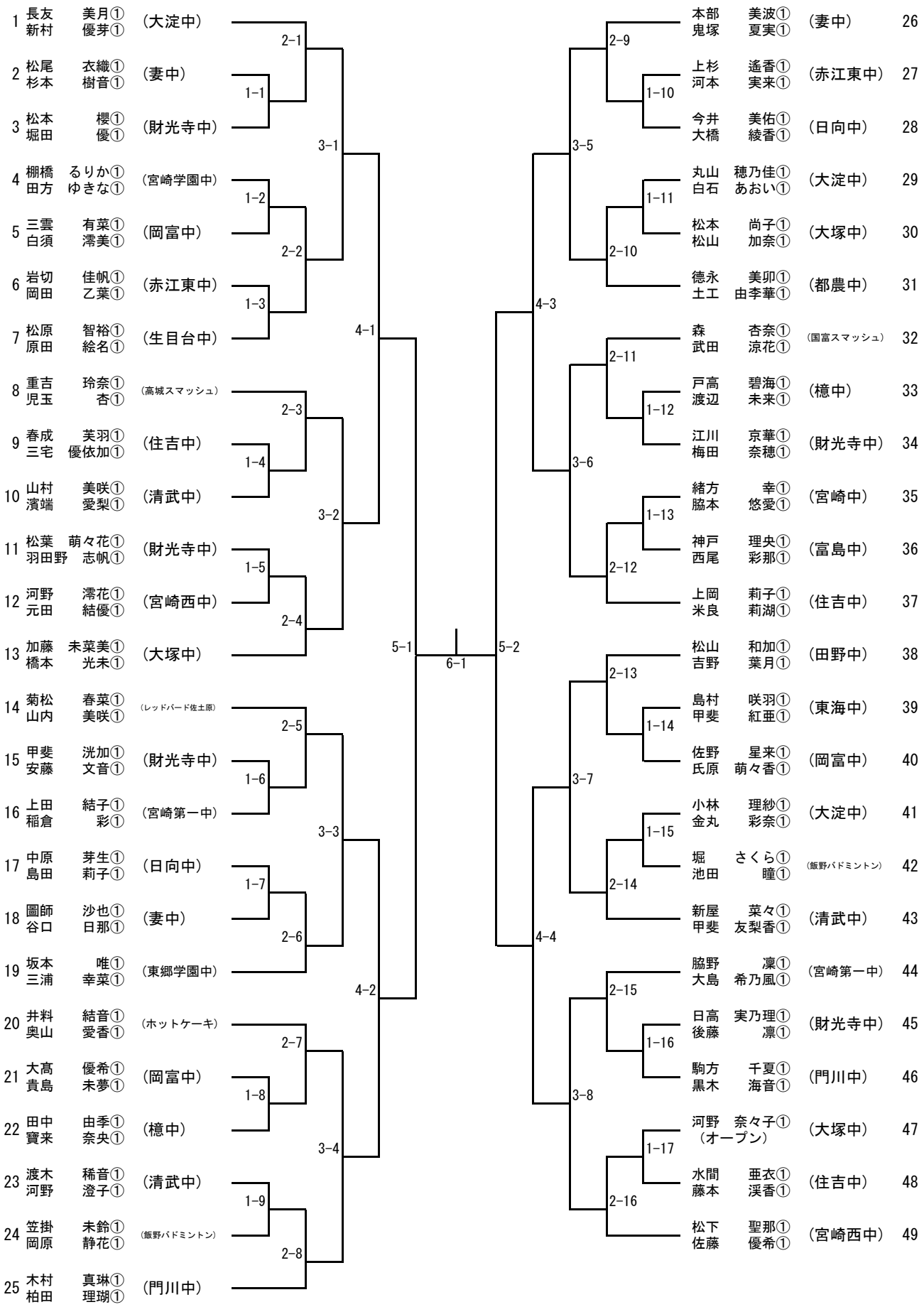

1年女子ダブルス(GC) (2)

50	酒井 澄玲① 野崎 朱里①	(三股中)	
51	藤本 薫① (オープン)	(宮崎第一中)	
52	江藤 朱音① 後藤 さくら①	(大淀中)	
53	松崎 唯① 船ヶ山 明衣①	(清武中)	
54	三輪 ゆうな① 日髙 彩①	(妻中)	
55	坂口 日菜① 浅利 まなみ①	(財光寺中)	
56	井上 由依香① 長濱 千波①	(赤江東中)	
57	桃園 朱莉① 川崎 妃①	(門川中)	
58	今西 桜子① 木田 倫①	(ホットケーキ)	
59	今東 弥① 茂谷 歩佳①	(大塚中)	
60	谷口 友袈① 松山 佳蓮①	(田野中)	
61	山口 智恵① 飯田 光果莉①	(岡富中)	
62	北林 花純① 三浦 遥①	(日向中)	
63	出石 琉音① 黒木 江梨花①	(飯野バドミントン)	
64	黒木 星① 鈴木 向日葵①	(財光寺中)	
65	長田 梨裟① 愛甲 遥香①	(大塚中)	
66	長崎 加奈① 安部 七海①	(宮崎西中)	
67	西立野ひより① 長友 楓子①	(宮崎学園中)	
68	愛甲 玲奈① 白石 未虹①	(宮崎第一中)	
69	長谷川 真希① 井野 躍①	(住吉中)	
70	平原 由菜① 今村 奈々美①	(大淀中)	
71	沼口 直子① 田中 綾乃①	(宮崎西中) (清武中)	
72	杉尾 友香① 谷川 真奈①	(檍中)	
73	田吉 優衣① 江藤 愛望①	(妻中)	
74	清水 有里紀① 園田 彩①	(門川中)	
75	渡邊 亜弥① 小倉 美咲①	(宮崎学園中)	
76	崎田 姫奈① 宮之下 咲音③	(ホットケーキ)	
77	新名 穂美① 久保 絢菜①	(宮崎西中)	
78	脇田 愛弥① 那須 満里奈②	(住吉中)	
79	猪股 美咲① 安田 茉那①	(富島中)	
80	藤丸 咲紀① 堀川 結衣①	(檍中)	
81	谷岡 結衣① 岩田 茜①	(財光寺中)	
82	工藤 梨心① 田吉 夢乃①	(清武中)	
83	牛ノ濱 由貴① 古城 まりな①	(宮崎第一中)	
84	佐藤 希海① 永谷 珠璃①	(岡富中)	
85	坂本 奈々美① 児玉 瑠奈①	(小松台ホワイトジュニア)	
86	佐藤 花保① 松下 吏唯①	(東海中)	
87	糸平 楓① 橋口 陽菜①	(東郷学園中)	
88	伊藤 徳華① 古谷 陽①	(住吉中)	
89	下石 美桜① 仲尾 美海①	(大淀中)	
90	山崎 莉菜① 藤山 知実①	(財光寺中)	
91	町屋 すみれ① 新竹 佑香①	(飯野バドミントン)	
92	浦田 ゆり① 髙橋 花奈①	(宮崎中)	
93	武田 優羽① 川野 舜葵①	(国富スマッシュ)	
94	松本 紗英① 坂元 美優①	(大塚中)	
95	吉峯 芽衣① 中村 彩奈①	(高城スマッシュ)	
96	中塚 華凛① (オープン)	(岡富中)	
97	三原 羽美① 児玉 咲紀①	(財光寺中)	
98	奥山 楓月① 松浦 由依①	(妻中)	

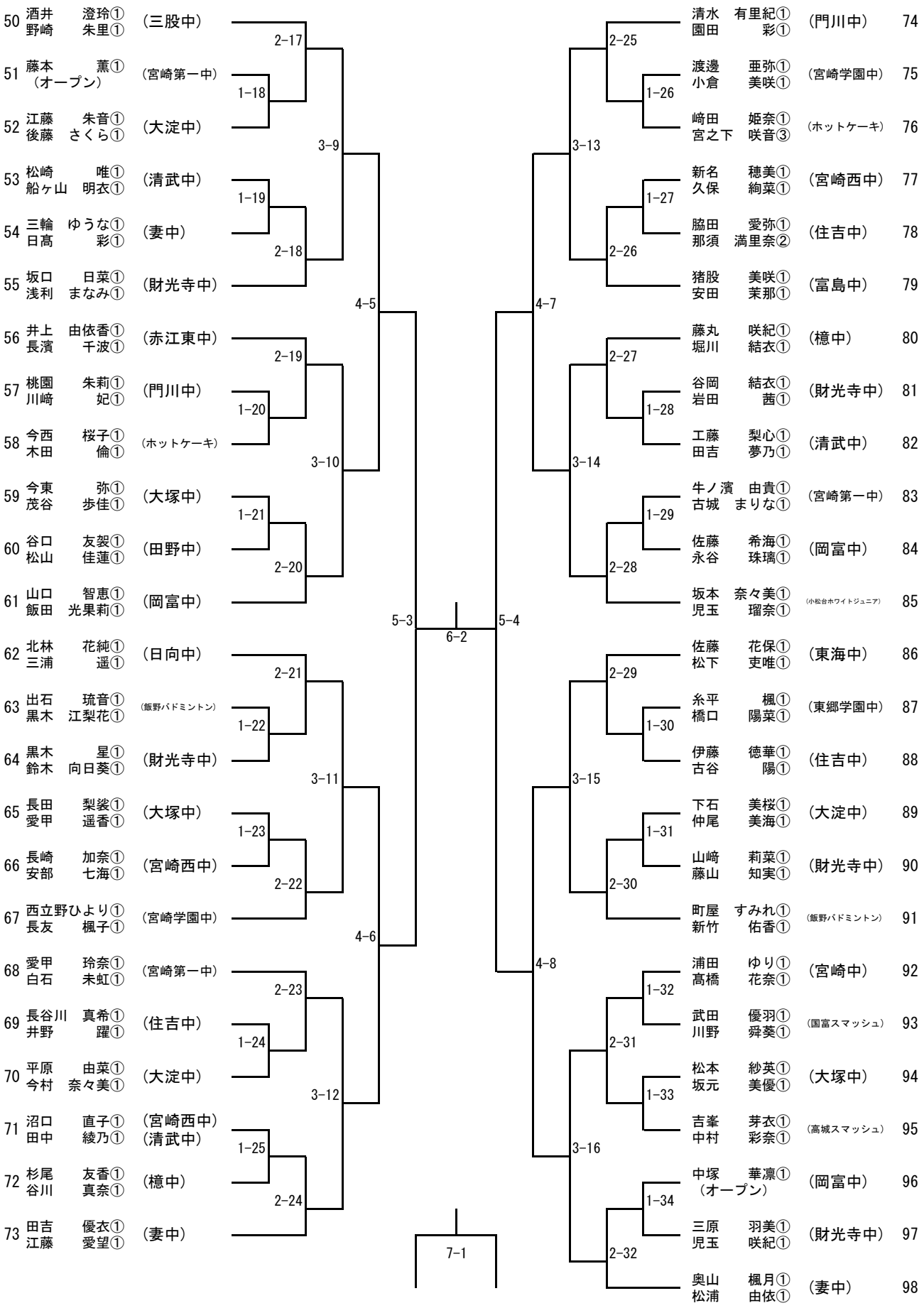

宮崎県少年バドミントン選手権大会　栄光の記録（平成16年・17年）

開催日	種別	種　目	1位		2位		3位			
第30回 平成16年 12月4日 ～5日 （高鍋町） 【参加数】 中学生 310組 小学生 220組 合　計 530組	中学生の部	1年生以下 男子複	定宗	田中	柳田	西田	中野	佐伯	小手川	黒木
			宮崎西中		東海中		宮崎西中		田野中	
		2年生以下 男子複	斉藤	友枝	高山	緒方	天野	岡山	桒野	渡邊
			加納中		妻中		宮大附属中		妻中	
		3年生以下 男子複	畝原	前田	谷	川東	松葉	佐藤	佐師	横山
			財光寺中・赤江東中		財光寺中		財光寺中		五ヶ瀬中	
		1年生以下 女子複	壽本	森永	瀧本	那須	平野	郡	諫山	西川
			岡富中		岡富中		生目台中		生目台中	
		2年生以下 女子複	前之園	阿萬	甲斐	西岡	長谷	黒河	瀧口	山崎
			宮崎中		生目台中		大塚中		妻中	
		3年生以下 女子複	川崎	川崎	比江島	岩本	黒木	橋口	本田	佐藤
			都城スマッシュ		宮崎中		財光寺中		五ヶ瀬中	
	小学生の部	4年生以下 男子複	高野	熊村	田畑	村山	桒野	惣土	沖田	長野
			吉野方スポーツ		大淀スポーツ		妻北小		黒木小スポーツ	
		5年生以下 男子複	長友	佛山	黒木	長友	吉浦	渡辺	吹井	高橋
			妻南小		妻北小		潟上っ子		生目南	
		6年生以下 男子複	橋口	小田	藤田	梅田	瀧口	桒野	樋口	吉村
			大淀スポーツ		高鍋ジュニア		妻北小		大淀スポーツ	
		4年生以下 女子複	定宗	森園	工藤	小森	水野	白川	宮崎	後藤
			西池ジュニア		ラビット		しおみキャッツ		西池ジュニア	
		5年生以下 女子複	甲斐	甲斐	谷川	瀧本	黒木	宮本	田中	谷口
			ラビット		ラビット		妻南小		大淀スポーツ	
		6年生以下 女子複	満行	小嶋	小松	小松	松田	中村	薄葉	成松
			大淀スポーツ		大宮バドミントン		東海っ子		大淀スポーツ	
第31回 平成17年 12月17日 ～18日 （宮崎市） 【参加数】 中学生 310組 小学生 253組 合　計 563組	中学生の部	1年生以下 男子複	中城	甲斐	松下	吉田	吉岡	西村	緒方	桒野
			日向中		東海中		東海中		妻中	
		2年生以下 男子複	定宗	田中	柳田	西田	渡邊	吉野	渡部	中野
			宮崎西中		東海中		妻中		宮崎西中	
		3年生以下 男子複								
		1年生以下 女子複	小松	満行	森園	藤本	宮脇	進来	栄	新地
			大宮中		フレーム		生目台中		三股中	
		2年生以下 女子複	壽本	瀧本	三苫	小嶋	諫山	西川	工藤	那須
			岡富中		大淀スポーツ		生目台中		岡富中	
		3年生以下 女子複	長谷	瀧口	清水	福地	伊藤	田口	相良	宮崎
			大塚中・妻中		高鍋東中		東海中		高崎中	
	小学生の部	4年生以下 男子複	山下	森園	長友	宮内玲	江藤	國藤	高橋	小森園
			西池ジュニア		妻南小		高鍋ジュニア		西池ジュニア	
		5年生以下 男子複	桒野	惣土	上石	下石	沖田	長野	北原	亀元
			妻北ジュニア		三股バード		黒木小		大宮バドミントン	
		6年生以下 男子複	野田	吹井	長友	佛山	黒木	長友	長尾	長倉
			生目南		妻南小		さいと		内海ジャイアンツ	
		4年生以下 女子複	森園	板橋	永友	酒井	瀧口	本部	磯部	小野川
			西池ジュニア		妻北ジュニア		妻北ジュニア		大淀スポーツ	
		5年生以下 女子複	宮崎	小松	水野	白川	工藤	小森	後藤	荒木
			西池ジュニア		しおみキャッツ		ラビット		西池ジュニア	
		6年生以下 女子複	塚原	定宗	甲斐	甲斐	谷川	瀧本	田中	谷口
			西池ジュニア		ラビット		ラビット		大淀スポーツ	

宮崎県少年バドミントン選手権大会　栄光の記録（平成18年・19年）

開催日	種別	種　目	1位		2位		3位			
第32回 平成18年 12月16日 ～17日 （宮崎市） 【参加数】 中学生 338組 小学生 213組 合　計 551組	中学生の部	1年生以下 男子複	吹井	野田	黒木	長友	長友	佛山	黒木	新名
			生目台中		妻中		妻中		財光寺中	
		2年生以下 男子複	藤田	梅田	橋口	小嶋	松下	吉田	小林	高橋
			高鍋ジュニア		大淀スポーツ		東海中		宮崎西中	
		3年生以下 男子複								
		1年生以下 女子複	那須	亀元	甲斐	甲斐	宇都宮	塚原	白石	戸高
			大宮中		恒富中		佐土原中		大宮中	
		2年生以下 女子複	小松	満行	宮脇	田中	伊藤	後藤	藤本	阿萬
			大宮中		生目台中		東海中		フレーム	
		3年生以下 女子複	壽本	岩本	川崎	西川	籾木	横山	黒河	平島
			岡富中・宮崎中		都城ス・生目台中		妻中		大塚中	
	小学生の部	4年生以下 男子複	小森園	塚原	山下	杉田	緒方	木村	宇都宮	中村
			西池ジュニア		西池ジュニア		くれよん		ﾚｯﾄﾞﾊﾞｰﾄﾞ佐土原	
		5年生以下 男子複	小森園	高橋	森園	森園	濱砂	長友	吹井	高橋
			西池ジュニア		附属小		妻南小		生目南	
		6年生以下 男子複	桒野	惣土	田畑	村山	松生	三輪	江藤	國藤
			妻北ジュニア		大淀スポーツ		高鍋ジュニア		高鍋ジュニア	
		4年生以下 女子複	瀧口	本部	宮越	三輪	栄	森山	樋口	矢野
			妻北ジュニア		高鍋ジュニア		都北ジュニア		国富スマッシュ	
		5年生以下 女子複	永友	白土	磯部	小野川	神田	高見	宮内	宮内
			妻北ジュニア		大淀スポーツ		高鍋ジュニア		妻南小	
		6年生以下 女子複	水野	白川	定宗	宮崎	小松	後藤	瀧本	工藤
			しおみキャッツ		西池ジュニア		西池ジュニア		ラビット	
第33回 平成19年 12月15日 ～16日 （宮崎市） 【参加数】 中学生 338組 小学生 189組 合　計 527組	中学生の部	1年生以下 男子複	桒野	惣土	田畑	村山	上石	畑中	松生	三輪
			妻中		赤江東中		都北ジュニア		高鍋ジュニア	
		2年生以下 男子複	野田	吹井	長友	黒木	佛山	長友	奥	田中
			生目台中		妻中		妻中		生目中・生目台中	
		3年生以下 男子複								
		1年生以下 女子複	小松	宮崎	水野	白川	後藤	荒木	定宗	宮越
			大宮中		宮崎中		宮崎西中		宮崎西中	
		2年生以下 女子複	那須	亀元	谷川	瀧本	甲斐	甲斐	長友	畑中
			大宮中		岡富中		恒富中		都北ジュニア	
		3年生以下 女子複	日高	神園	小松	満行	川口	蛯原	山田	森園
			木脇中		大宮中		田野中		飯野中・綾ジュニア	
	小学生の部	4年生以下 男子複	春成	霜上	緒方	山本	日高	末吉	隈元	岩切
			フレーム		くれよん		国富スマッシュ		大淀スポーツ	
		5年生以下 男子複	山下	杉田	小森園	塚原	黒木	木村	森園	橋口
			西池ジュニア		西池ジュニア		くれよん		大淀スポーツ	
		6年生以下 男子複	小森園	高橋	田原	遠山	山下	瀧本	江藤	國藤
			西池ジュニア		三股バードウイング		ラビット		高鍋ジュニア	
		4年生以下 女子複	小野川	岩切	谷上	池田	西田	日高	樋口	矢野
			大淀スポーツ		東海っ子		妻南小		国富スマッシュ	
		5年生以下 女子複	栄	森山	本部	浜砂	三輪	高見	瀧口	宮越
			都北ジュニア		妻北ジュニア		高鍋ジュニア		西池ジュニア	
		6年生以下 女子複	永友	白土	森園	小野川	重村	田村	宮内	宮内
			妻北ジュニア		大淀スポーツ		大宮バドミントン		妻南小	

宮崎県少年バドミントン選手権大会　栄光の記録（平成20年・21年）

開催日	種別	種　目	1位		2位		3位			
第34回 平成20年 11月29日 ～30日 （高鍋町） 【参加数】 中学生 276組 小学生 151組 合　計 427組	中学生の部	1年生以下 男子複	小森園	高橋	江藤	國藤	遠山	土持	伊東	長友
			宮崎西中		高鍋ジュニア		三股中		妻中	
		2年生以下 男子複	惣土	桒野	田原	上石	田畑	村山	三輪	松生
			妻中		三股中		赤江東中		高鍋ジュニア	
		3年生以下 男子複	杉尾	中村	野田	小池				
			五ヶ瀬中		生目台中					
		1年生以下 女子複	神田	三輪	永友	宮内玲	白土	宮内瑠	森園	小野川
			高鍋ジュニア		妻中		妻中		大淀スポーツ	
		2年生以下 女子複	白川	水野	小松	宮崎	清水	畑中	後藤	荒木
			宮崎中		大宮中		三股中		宮崎西中	
		3年生以下 女子複	塚原	田中	那須	白石				
			佐土原・生目台中		大宮中					
	小学生の部	4年生以下 男子複	隈元	岩切	西	奥	長谷川	篠永	江川	長谷川
			大淀スポーツ		小松台ﾎﾜｲﾄｼﾞｭﾆｱ		さいとバドミントン		さいとバドミントン	
		5年生以下 男子複	杉田	高橋	日高	末吉	惣土	本部	大原	末吉
			西池ジュニア		国富スマッシュ		妻北ジュニア		佐土原・国富	
		6年生以下 男子複	小森園	山下	黒木	緒方	中村	森園	長友	伊東
			西池ジュニア		くれよん		大淀スポーツ		妻南小	
		4年生以下 女子複	外山	増竹	一ノ瀬	山崎	小谷	吉田	濱口	本武
			小戸イーグル		清武ジュニア		フレーム		大淀スポーツ	
		5年生以下 女子複	小野川	岩切	樋口	矢野	宮崎	道下	中村	遠山
			大淀スポーツ		国富スマッシュ		西池ジュニア		三股バードウイング	
		6年生以下 女子複	森山	栄	本部	浜砂	工藤	高橋	後藤	河野
			都北ジュニア		妻北ジュニア		ラビット		清武南	
第35回 平成21年 12月5日 ～6日 （宮崎市） 【参加数】 中学生 288組 小学生 170組 合　計 458組	中学生の部	1年生以下 男子複	小森園	山下	宇都宮	塚原	畑中	吉川	木村	江藤
			宮崎西中		ﾚｯﾄﾞﾊﾞｰﾄﾞ佐土原		三股中		富島中	
		2年生以下 男子複	小森園	高橋	遠山	田原	佐藤	長友	伊東	長友
			宮崎西中		三股中		妻中		妻中	
		3年生以下 男子複	佐藤	長友	坂元	矢野	小池	土田	青木	松生
			五ヶ瀬中		ﾚｯﾄﾞﾊﾞｰﾄﾞ佐土原		生目台中		高鍋ジュニア	
		1年生以下 女子複	栄	森山	中武	本部	後藤	河野	工藤	高橋
			三股中		妻中		清武中		岡富中	
		2年生以下 女子複	神田	三輪	白土	永友	重村	宮越	長峰	長峰
			高鍋ジュニア		妻中		宮崎西中		宮崎中	
		3年生以下 女子複	小松	宮崎	平田	田中	小手川	森園	久本	田中
			大宮中		生目台中		田野中・綾ｼﾞｭﾆｱ		高崎中	
	小学生の部	3年生以下 男子複	永野	梶原	實藤	本武	藤田	吉野	日高	樋口
			フレーム		大淀スポーツ		妻南小		国富スマッシュ	
		4年生以下 男子複	森田	甲斐	長峰	尾田	岩切	樋口	江川	長谷川
			西池ジュニア		しおみキャッツ		大淀スポーツ		さいとバドミントン	
		5年生以下 男子複	西	奥	五六	浜砂	西田	谷川	浜砂	尾崎
			小松台ﾎﾜｲﾄｼﾞｭﾆｱ		妻北ジュニア		ラビット		東海っ子	
		6年生以下 男子複	緒方	山本	森園	隈元	日高	末吉	川崎	吉田
			くれよん		大淀スポーツ		国富スマッシュ		東海っ子	
		3年生以下 女子複	松浦	宮崎	井上	中間	岡部	髙松	新名	宮脇
			西池ジュニア		国富スマッシュ		フレーム		かんむり	
		4年生以下 女子複	津守	南原	梶原	髙松	村岡	関谷	中村	黒木
			西池ジュニア		フレーム		国富スマッシュ		東海っ子	
		5年生以下 女子複	外山	増竹	仙波	吉田	深見	下石	一ノ瀬	山崎
			西池ジュニア		フレーム		三股ﾊﾞｰﾄﾞｳｲﾝｸﾞ		清武ジュニア	
		6年生以下 女子複	遠山	安荘	樋口	矢野	小野川	岩切	宮崎	道下
			三股ﾊﾞｰﾄﾞｳｲﾝｸﾞ		国富スマッシュ		大淀スポーツ		西池ジュニア	

宮崎県少年バドミントン選手権大会　栄光の記録（平成22年・23年）

開催日	種別	種　目	1位		2位		3位			
第36回 平成22年 12月18日 ～19日 （宮崎市） 【参加数】 中学生 347組 小学生 175組 合　計 522組	中学生の部	1年生以下 男子複	緒方	山本	春成	杉田	甲斐	森園	末吉	日高
			富島中		宮崎西中		宮崎西中		国富スマッシュ	
		2年生以下 男子複	小森園	山下	長友	惣土	木村	江藤	宇都宮	塚原
			宮崎西中		妻中		富島中		ﾚｯﾄﾞﾊﾞｰﾄﾞ佐土原	
		3年生以下 男子複	田原	遠山	東原	竹下	黒木	渡邊	阿部	久米
			三股中		清武中・木花クラブ		大塚中		五ヶ瀬中	
		1年生以下 女子複	遠山	安荘	樋口	矢野	宮崎	岩切	岩切	岩城
			三股中		国富スマッシュ		大宮中		清武中	
		2年生以下 女子複	中武	本部	工藤	高橋	後藤	河野	栄	森山
			妻中		岡富中		清武中		三股中	
		3年生以下 女子複	森園	春成	岩切	内窪	田原	鶴	大野	田村
			ウィナー		木花クラブ		高崎中		大宮中	
	小学生の部	3年生以下 男子複	實藤	本武	小川	池田	本田	安藤	樋口	日高
			大淀スポーツ		西池ジュニア		妻北ジュニア		国富スマッシュ	
		4年生以下 男子複	甲斐	小川	樋口	日高	三浦	清水	永野	梶原
			西池ジュニア		国富スマッシュ		くれよん		フレーム	
		5年生以下 男子複	森田	多田	長峰	尾田	緒方	郡	本部	人見
			西池ジュニア		しおみキャッツ		国富スマッシュ		妻北ジュニア	
		6年生以下 男子複	隈元	岩切	西	奥	五六	浜砂	土肥	東原
			大淀スポーツ		小松台ﾎﾜｲﾄｼﾞｭﾆｱ		妻北ジュニア		しおみキャッツ	
		3年生以下 女子複	一ノ瀬	高木	松木	石田	奥山	松浦	田口	清水
			清武ジュニア		東海っ子		妻北ジュニア		くれよん	
		4年生以下 女子複	井上	中間	川野	松枝	衣笠	朝倉	松浦	宮崎
			国富スマッシュ		三股ﾊﾞｰﾄﾞｳｲﾝｸﾞ		大淀スポーツ		西池ジュニア	
		5年生以下 女子複	津守	南原	関谷	村岡	米元	津田	中村	黒木
			西池ジュニア		国富スマッシュ		田野バドミントン		東海っ子	
		6年生以下 女子複	外山	増竹	小谷	吉田	一ノ瀬	山崎	深見	下石
			西池ジュニア		フレーム		清武ジュニア		三股ﾊﾞｰﾄﾞｳｲﾝｸﾞ	
第37回 平成23年 12月10日 ～11日 （宮崎市） 【参加数】 中学生 323組 小学生 176組 合　計 499組	中学生の部	1年生以下 男子複	濵砂	五六	濱砂	丸本	田口	舛田	鈴江	竹下
			妻中		東海中		東郷学園中		木花ク・ウィナー	
		2年生以下 男子複	春成	森園	甲斐	杉田	後藤	大坪	末吉	日髙
			宮崎西中		宮崎西中		五ヶ瀬中		国富スマッシュ	
		3年生以下 男子複	小森園	山下	木村	黒木	荒木	井手	田口	吉村
			宮崎西中		富島中		日南学園中		五ヶ瀬中	
		1年生以下 女子複	一ノ瀬	山崎	小谷	吉田	若杉	宮脇	濱口	図師
			清武中		フレーム		東郷学園中		宮崎中	
		2年生以下 女子複	樋口	矢野	岩城	岩切	道下	外山	日髙	西田
			国富スマッシュ		清武中		宮崎西中		妻中・小林中	
		3年生以下 女子複	工藤	栄	高橋	松田	尾前	阿部		
			岡富中・三股中		岡富中・東海中		五ヶ瀬中			
	小学生の部	3年生以下 男子複	押川	蛯原	日高	中武	淡野	津曲	松浦	長友
			ウィナー		国富スマッシュ		西池ジュニア		ウィナー	
		4年生以下 男子複	實藤	本武	小川	池田	松谷	江藤	本田	安藤
			大淀スポーツ		宮崎バドキッズ		くれよん		妻北ジュニア	
		5年生以下 男子複	若杉	新名	吉野	北島	池田	佐々木	三浦	清水
			かんむり		妻南小		東海っ子		くれよん	
		6年生以下 男子複	森田	小川	長峰	尾田	中神	樋口	岩切	家永
			宮崎バドキッズ		しおみキャッツ		国富スマッシュ		大淀スポーツ	
		3年生以下 女子複	奥山	松浦	東原	石川	藤田	北島	清水	田口
			妻北ジュニア		しおみキャッツ		妻南小		くれよん	
		4年生以下 女子複	一ノ瀬	高木	朝倉	横山	宮脇	吉田	松木	石田
			清武ジュニア		大淀スポーツ		かんむり		東海っ子	
		5年生以下 女子複	川野	松枝	山﨑	米田	香川	日高	吉井	本村
			三股ﾊﾞｰﾄﾞｳｲﾝｸﾞ		東海っ子		妻南小		木花クラブ	
		6年生以下 女子複	下石	徳永	南原	津守	中村	黒木	米元	津田
			三股ﾊﾞｰﾄﾞｳｲﾝｸﾞ		西池ジュニア		東海っ子		田野バドミントン	

宮崎県少年バドミントン選手権大会　栄光の記録（平成24年・25年）

開催日	種別	種　目	1位	2位	3位	
第38回 平成24年 12月15日 中学生の部 （宮崎市） 12月16日 小学生の部 （高鍋町） 【参加数】 中学生 317組 小学生 155組 合　計 472組	中学生の部	1年生以下 男子複	楠原　甲田 田野中	江川　中武 妻中	岩切　黒木 清武中	森園　木下 綾ジュニア
		2年生以下 男子複	西　森田 生目南中	長峰　濱口 宮崎中	濵砂　丸本 東海中	田口　舛田 東郷学園中
		3年生以下 男子複	実施なし			
		1年生以下 女子複	下石　徳永 三股中	本部　本田 妻中	関谷　村岡 国富スマッシュ	南原　増竹 宮崎西中
		2年生以下 女子複	吉田　梶原 フレーム	鈴木　黒木 富島中	一ノ瀬　山﨑 清武中	外山　土橋 宮崎西中
		3年生以下 女子複	実施なし			
	小学生の部	3年生以下 男子複	黒島　中武 国富スマッシュ	山本　松浦 ﾚｯﾄﾞﾊﾞｰﾄﾞ佐土原	岩切　松元 小戸イーグル	落合　牧野 妻北ジュニア
		4年生以下 男子複	押川　松浦 ウィナー	中山　蛯原 宮崎バド・ウィナー	上野　上野 三股ﾊﾞｰﾄﾞｳｲﾝｸﾞ	
		5年生以下 男子複	實藤　本武 大淀スポーツ	小川　池田 宮崎バドキッズ	樋口　日高 国富スマッシュ	黒木　河野 木花クラブ
		6年生以下 男子複	樋口　日高 国富スマッシュ	小川　中山 宮崎バドキッズ	三浦　清水 くれよん	甲斐　津曲 西池ジュニア
		3年生以下 女子複	北島　藤田 妻南小	柏田　白木 門っ子	野間　芝崎 スカイウイング	児玉　米良 妻南小
		4年生以下 女子複	奥山　松浦 妻北ジュニア	清水　金丸 くれよん	脇屋敷　中野 大淀スポーツ	森　中武 国富スマッシュ
		5年生以下 女子複	一ノ瀬　高木 清武ジュニア	朝倉　横山 大淀スポーツ	中野　石神 大淀スポーツ	吉井　本村 木花クラブ
		6年生以下 女子複	山﨑　米田 東海っ子	川野　松枝 三股ﾊﾞｰﾄﾞｳｲﾝｸﾞ	香川　日高 妻南小	岡部　衣笠 大淀スポーツ
第39回 平成25年 12月21日 ～22日 （宮崎市） 【参加数】 中学生 348組 小学生 136組 合　計 484組	中学生の部	1年生以下 男子複	坂本　三浦 富島中	樋口　奈須 生目南中・宮崎バドK	長谷川　藤田 妻中	河野　津曲 宮崎西中
		2年生以下 男子複	森田　岩切 生目南中	長峰　甲斐 宮崎中	楠原　甲田 田野中	前田　森澤 財光寺中
		3年生以下 男子複	実施なし			
		1年生以下 女子複	河野　小玉 清武中	井上　中間 国富スマッシュ	日高　香川 妻中	松枝　川野 三股中
		2年生以下 女子複	本部　本田 妻中	下石　徳永 三股中	梶原　大田 フレーム	増竹　南原 宮崎西中
		3年生以下 女子複	外山　奥 宮崎西中・生目中	楠本　大山 住吉中	小谷　濱口 高岡中・宮崎中	山﨑　堀内 東海中・岡富中
	小学生の部	3年生以下 男子複	阪田　武末 ﾚｯﾄﾞﾊﾞｰﾄﾞ佐土原	松枝　本城 三股ﾊﾞｰﾄﾞｳｲﾝｸﾞ	外山　宮里 三股ﾊﾞｰﾄﾞｳｲﾝｸﾞ	浦田　矢野 東海っ子
		4年生以下 男子複	山本　松浦 ﾚｯﾄﾞﾊﾞｰﾄﾞ佐土原	中武　黒島 国富スマッシュ	佐藤　山口 スカイウイング	小野　弓削 国富スマッシュ
		5年生以下 男子複	押川　松浦 ウィナー	江藤　黒木 くれよん	阿部　黒木 黒木スポーツ	上野　上野 三股ﾊﾞｰﾄﾞｳｲﾝｸﾞ
		6年生以下 男子複	實藤　本武 大淀スポーツ	本田　松浦 妻北ジュニア	林　淡野 西池ジュニア	新名　西田 かんむり
		3年生以下 女子複	山内　益田 ﾚｯﾄﾞﾊﾞｰﾄﾞ佐土原	牧野　牧野 妻北ジュニア	池田　田村 宮崎バドキッズ	山内　瀬戸山 ﾚｯﾄﾞﾊﾞｰﾄﾞ佐土原
		4年生以下 女子複	北島　藤田 妻南小	野間　芝崎 スカイウイング	檜垣　田口 くれよん	児玉　米良 妻南小
		5年生以下 女子複	脇屋敷　中野 大淀スポーツ	野崎　酒井 三股ﾊﾞｰﾄﾞｳｲﾝｸﾞ	木村　柏田 門っ子	森　中武 国富スマッシュ
		6年生以下 女子複	朝倉　横山 大淀スポーツ	吉田　宮脇 かんむり	松木　石田 東海っ子	中野　石神 大淀スポーツ

宮崎県少年バドミントン選手権大会　栄光の記録（平成26年・27年）

開催日	種別	種　目	1位		2位		3位			
第40回 平成26年 12月13日 ～14日 （高鍋町） 【参加数】 中学生 337組	中学生の部	1年生以下 男子複	池田	樋口	田村	乙丸	本田	濵砂	梶原	太田
			生目南中		赤江東中		妻中		フレーム	
		2年生以下 男子複	樋口	小川	三浦	坂本	長谷川	藤田	小川	那須
			生目南中		富島中		妻中		生目南中・宮崎バドK	
		3年生以下 男子複	森田	岩切	木下	平井	前田	別府	森澤	谷口
			生目南中		門川中・財光寺中		財光寺中		財光寺中	
		1年生以下 女子複	石田	甲斐	一ノ瀬	草留	中野	中山	横山	北堀
			岡富中		清武中		大淀中		高岡中	
		2年生以下 女子複	谷川	米田	吉井	本村	川野	松枝	土橋	松浦
			岡富中		ウィナー		三股中		宮崎西中	
		3年生以下 女子複	実施なし							
	小学生の部	3年生以下 男子複	松枝	本城	川崎	斉藤	嵐	嵐	田原	鈴木
			三股バードウイング		スカイウイング		大淀スポーツ		しおみキャッツ	
		4年生以下 男子複	阪田	武末	外山	宮里	落合	座光寺	家永	朝倉
			レッドバード		三股バードウイング		妻北ジュニア		大淀スポーツ	
		5年生以下 男子複	小野原	柳田	佐藤	山口	松浦	村上	中武	黒島
			藤田研究所		スカイウイング		レッドバード		国富スマッシュ	
		6年生以下 男子複	押川	松浦	上野	平田	江藤	黒木	中山	池田
			ウィナー		三股バードウイング		くれよん		宮崎バド・キッズ	
		3年生以下 女子複	川口	原口	佐々木	森永	井上	境田		
			しおみキャッツ		ウィナー		国富スマッシュ			
		4年生以下 女子複	檜垣	田口	山内	益田	牧野	大岩根	芝崎	野間
			くれよん		レッドバード		妻北ジュニア		スカイウイング	
		5年生以下 女子複	藤田	北島	中武	境田	児玉	米良	田原	年見
			妻南小バドミントン		国富スマッシュ		妻南小バドミントン		しおみキャッツ	
		6年生以下 女子複	脇屋敷	中野	酒井	野崎	長友	新村	大生	矢野
			大淀スポーツ		三股バードウイング		古城バドミントン		東海っ子クラブ	
第41回 平成27年 12月12日 ～13日 （宮崎市） 【参加数】 中学生 342組	中学生の部	1年生以下 男子複								
		2年生以下 男子複								
		3年生以下 男子複								
		1年生以下 女子複								
		2年生以下 女子複								
		3年生以下 女子複								
	小学生の部	3年生以下 男子複								
		4年生以下 男子複								
		5年生以下 男子複								
		6年生以下 男子複								
		3年生以下 女子複								
		4年生以下 女子複								
		5年生以下 女子複								
		6年生以下 女子複								