男子学校対抗戦　1位トーナメント（BTA）

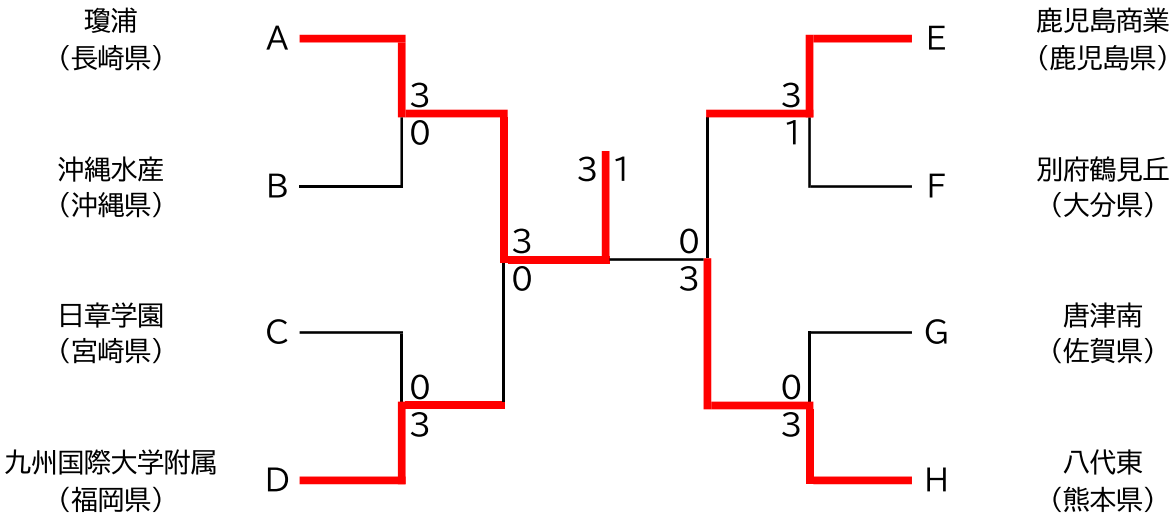

第3代表決定戦

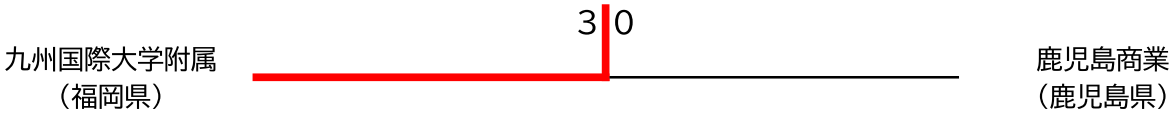

第4代表決定戦

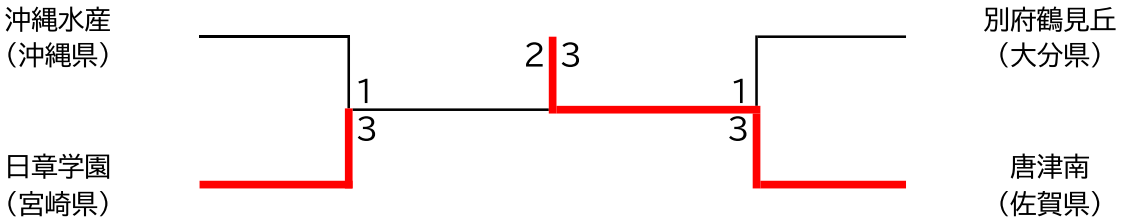

第5代表決定戦

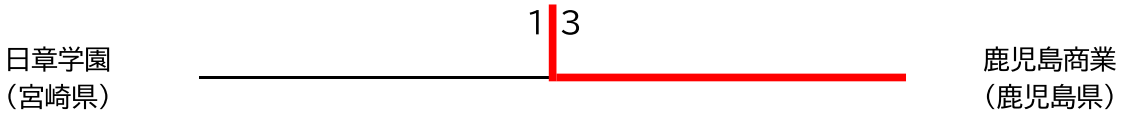

女子学校対抗戦　1位トーナメント（GTA）

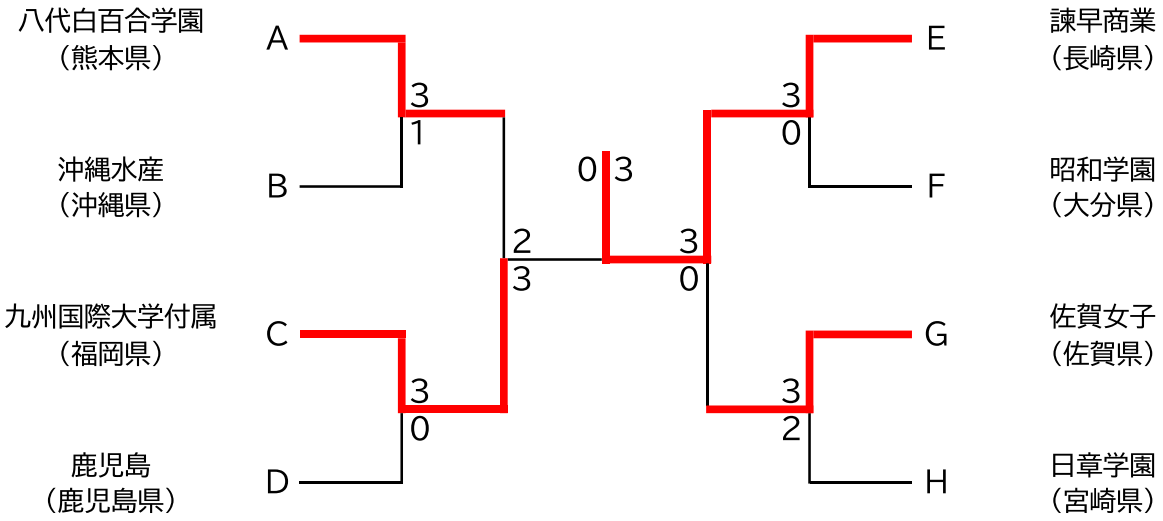

第3代表決定戦

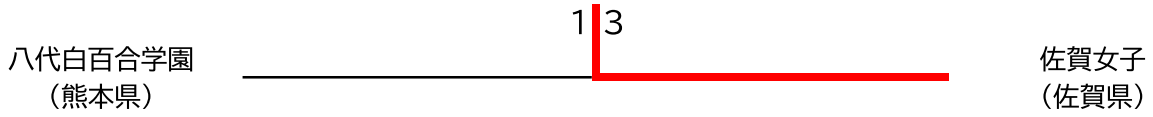

第4代表決定戦

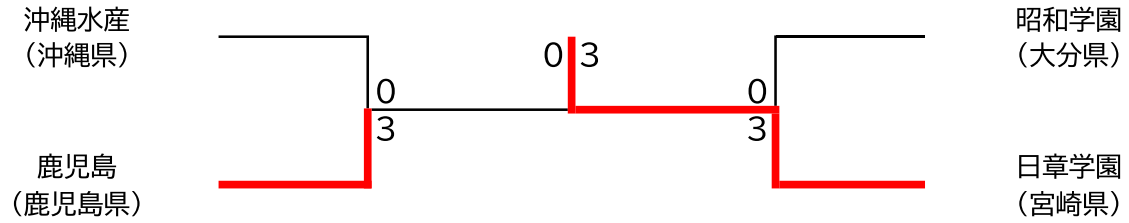

第5代表決定戦

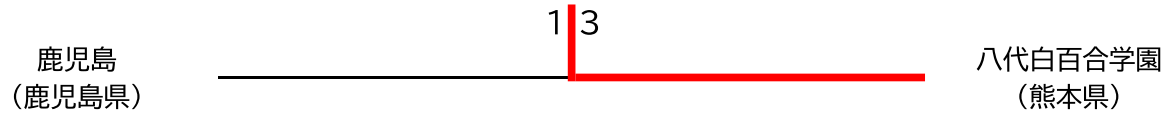

男子学校対抗戦　2位トーナメント（BTB）

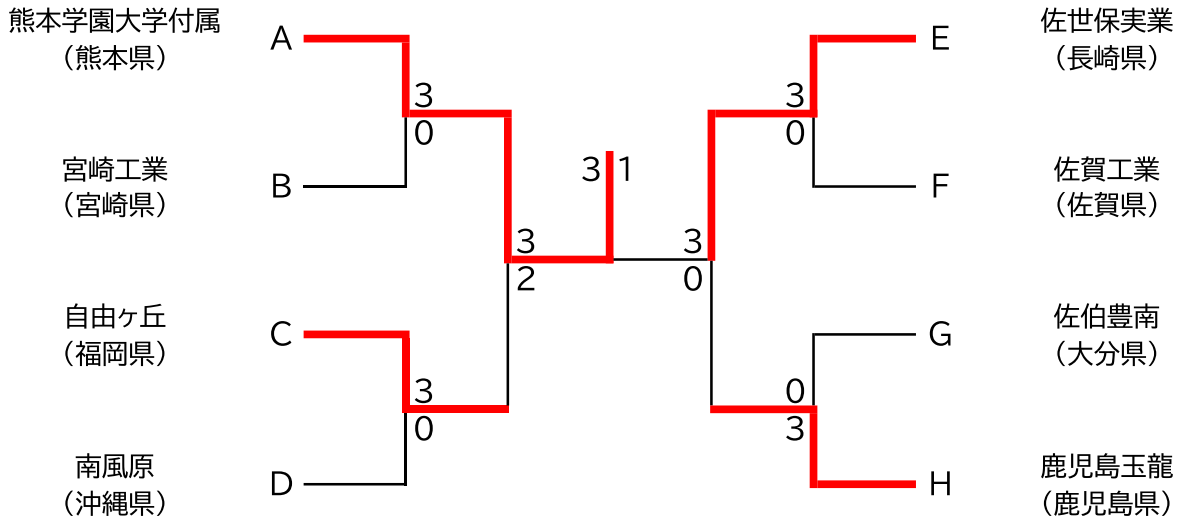

第3位決定戦

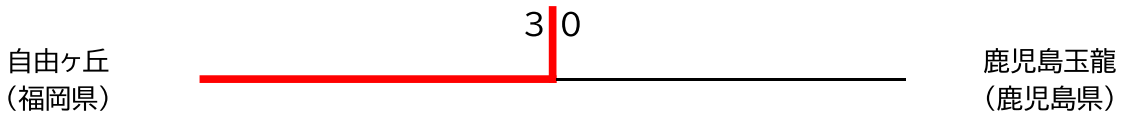

第5位決定戦

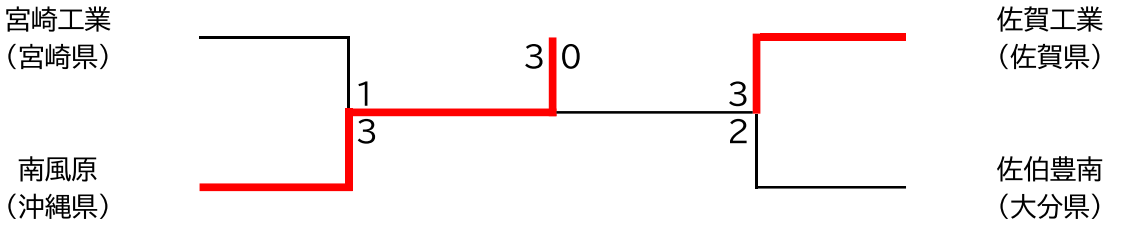

女子学校対抗戦　2位トーナメント(GTB)

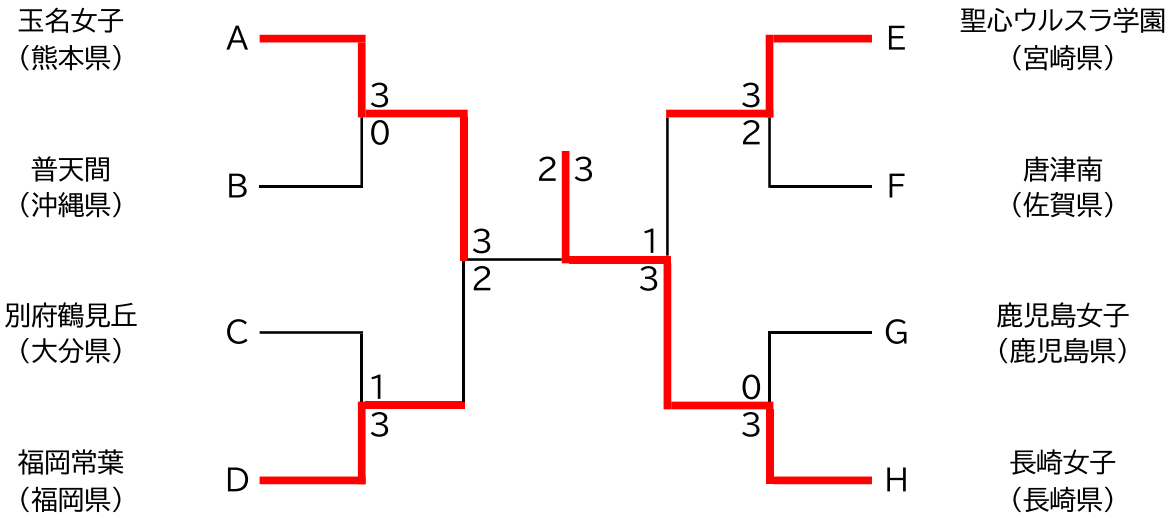

第3位決定戦

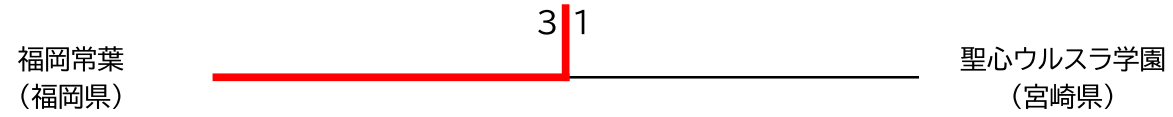

第5位決定戦

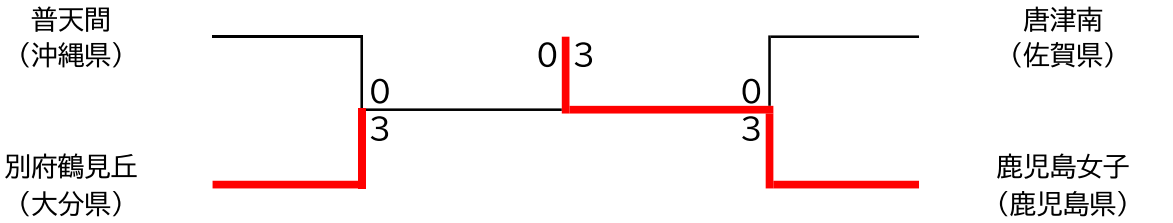

男子ダブルス（第1・2代表決定）

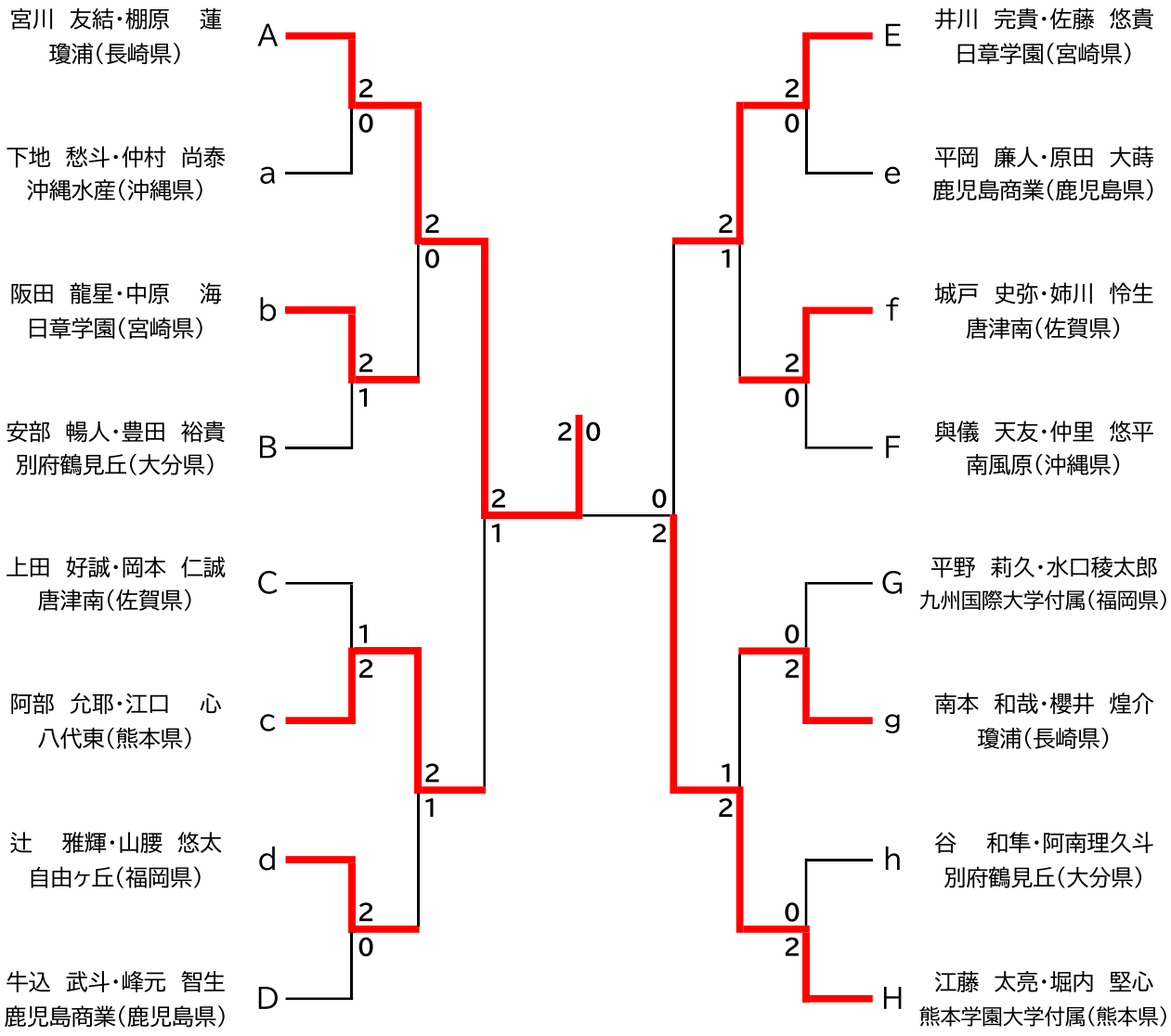

男子ダブルス（第3・4代表決定）

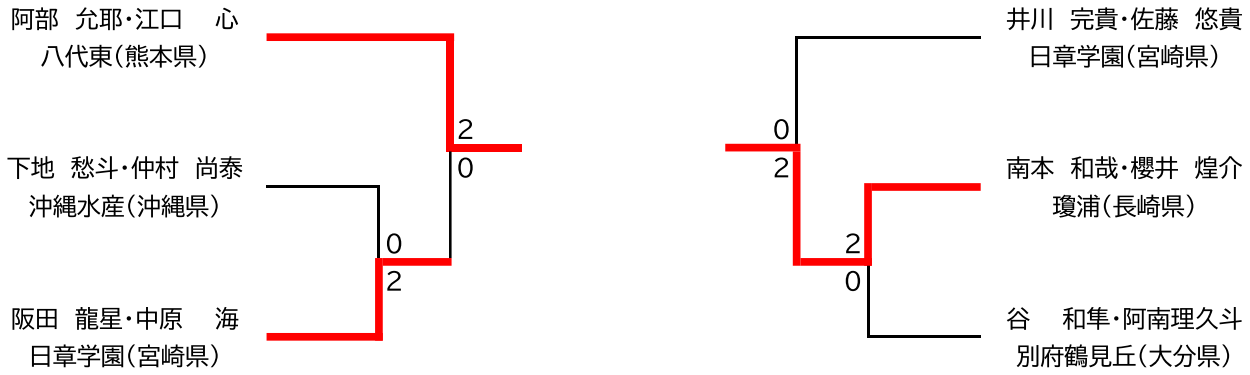

女子ダブルス（第1・2代表決定）

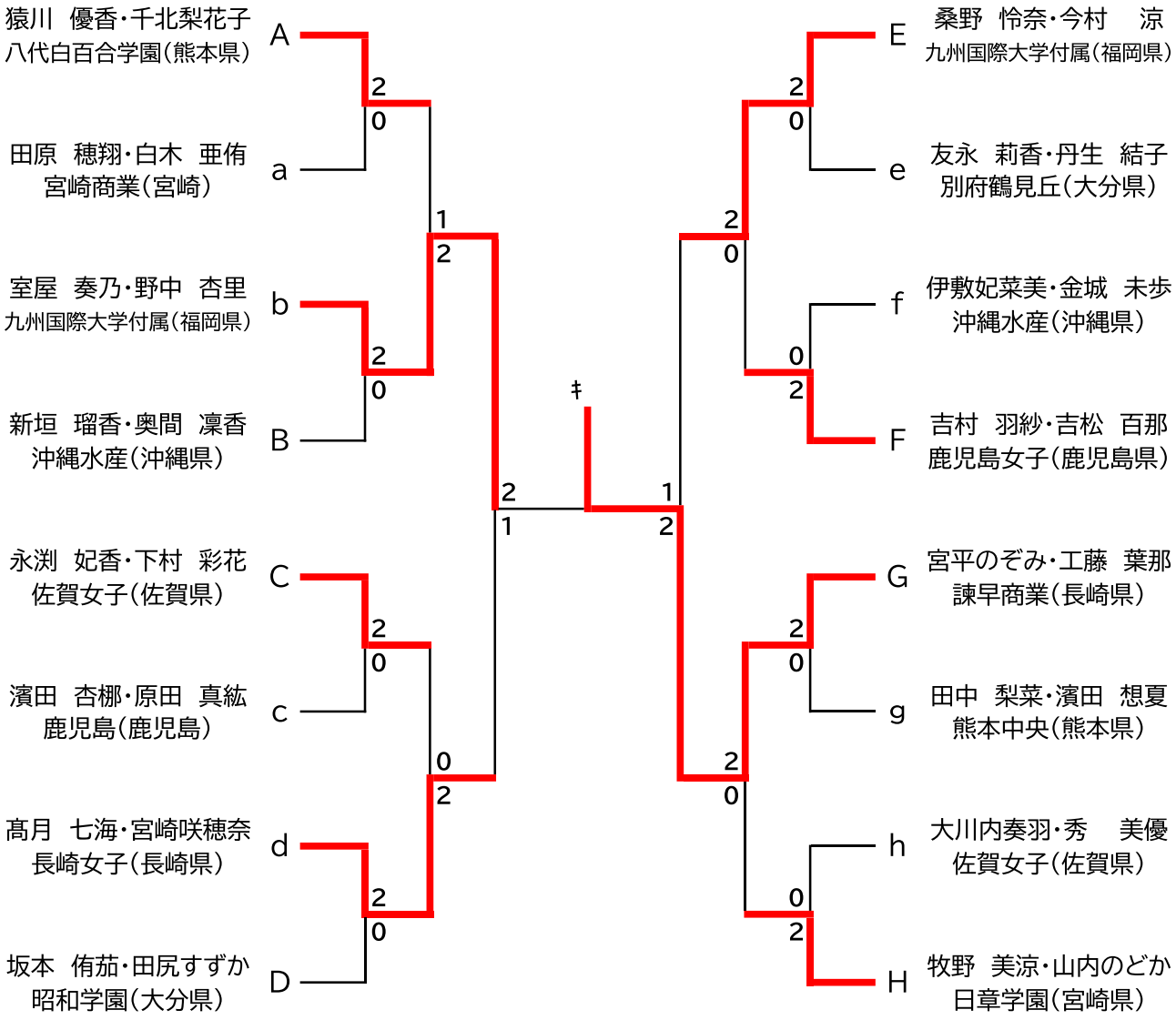

女子ダブルス（第3・4代表決定）

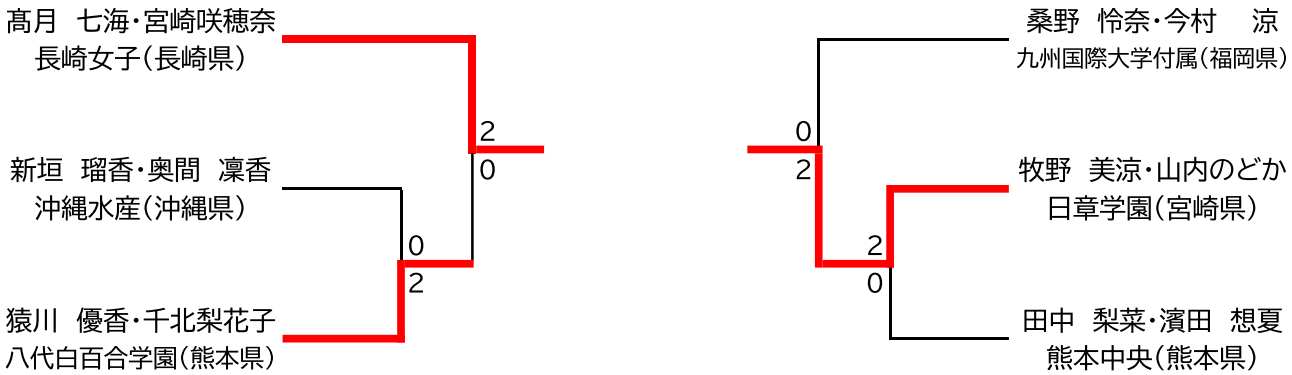

男子シングルス（第1・2代表決定）

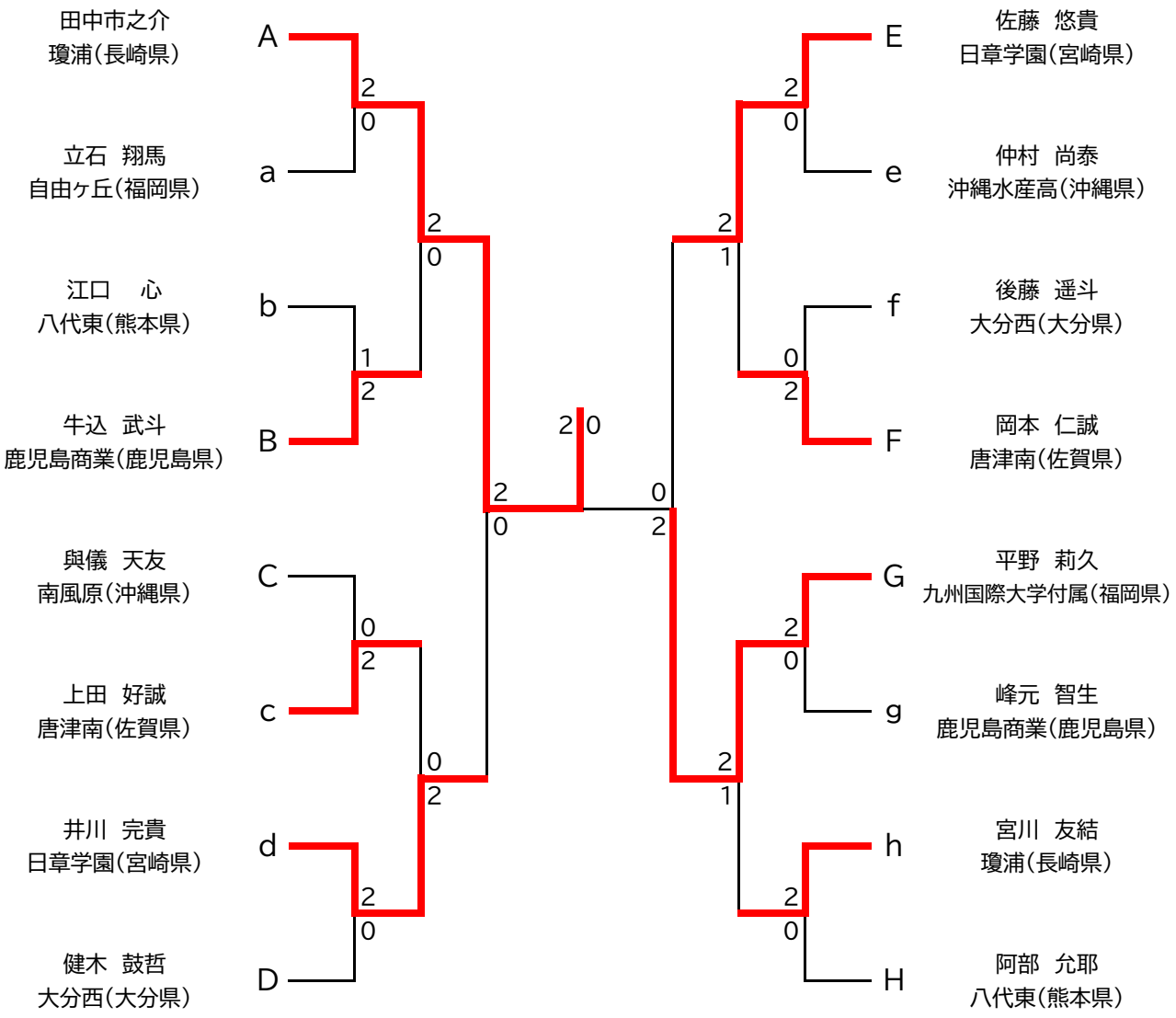

男子シングルス（第3・4代表決定）

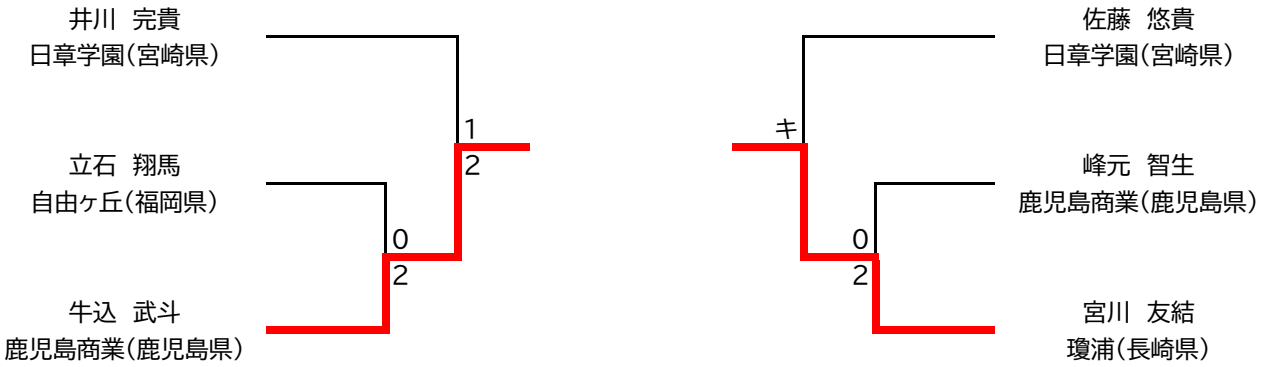

女子シングルス（第1・2代表決定）

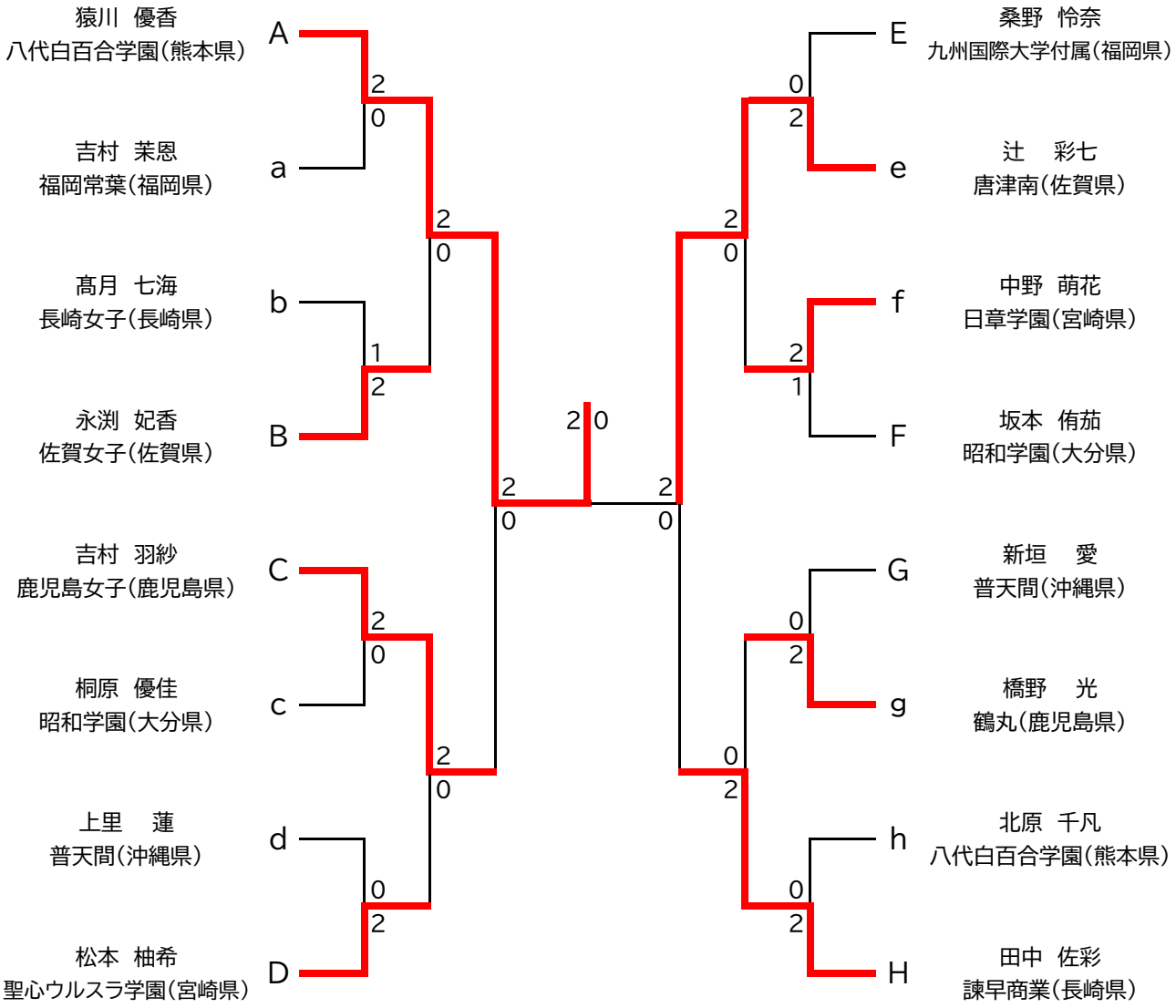

女子シングルス（第3・4代表決定）

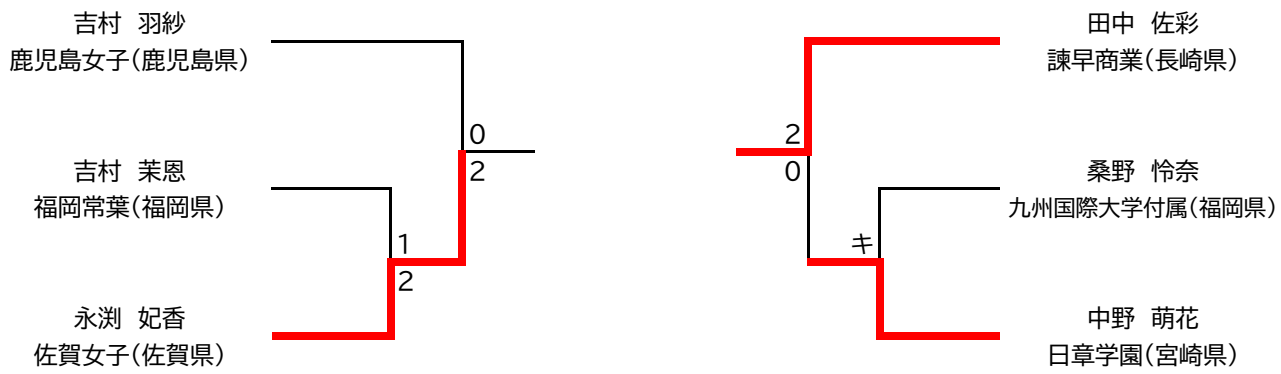

2020年度 九州選抜バドミントン　男子ダブルス

No.	勝者名(チーム名)		スコア		敗者名(チーム名)	回戦
1	みやかわゆい・たなはられん 宮川　友結・棚原　蓮 (長崎・瓊浦)	2	21 － 7 21 － 9 －	0	しもじしゅうと・なかむらしょうたい 下地　愁斗・仲村　尚泰 (沖縄・沖縄水産)	1回戦
2	さかたりゅうせい・なかはらかい 阪田　龍星・中原　海 (宮崎・日章学園)	2	21 － 16 20 － 22 21 － 14	1	あべはると・とよだゆうき 安部　暢人・豊田　裕貴 (大分・別府鶴見丘)	1回戦
3	あべよしや・えぐちしん 阿部　允耶・江口　心 (熊本・八代東)	2	21 － 19 21 － 23 21 － 6	1	うえだこうせい・おかもとじんせい 上田　好誠・岡本　仁誠 (佐賀・唐津南)	1回戦
4	つじまさき・やまこしゆうた 辻　雅輝・山腰　悠太 (福岡・自由ヶ丘)	2	21 － 17 21 － 18 －	0	うしごめたけと・みねもととともき 牛込　武斗・峰元　智生 (鹿児島・鹿児島商業)	1回戦
5	さとうゆうき・いがわかんき 佐藤　悠貴・井川　完貴 (宮崎・日章学園)	2	21 － 11 22 － 20 －	0	ひらおかれんと・はらだたまき 平岡　廉人・原田　大蒔 (鹿児島・鹿児島商業)	1回戦
6	きどふみや・あねがわれお 城戸　史弥・姉川　怜生 (佐賀・唐津南)	2	21 － 17 23 － 21 －	0	よぎたかと・なかざとゆうへい 與儀　天友・仲里　悠平 (沖縄・南風原)	1回戦
7	みなもとかずや・さくらいおうすけ 南本　和哉・櫻井　煌介 (長崎・瓊浦)	2	21 － 18 21 － 15 －	0	ひらのりく・みずぐちりょうたろう 平野　莉久・水口　稜太郎 (福岡・九州国際大学付属)	1回戦
8	えとうたいすけ・ほりうちけんしん 江藤　太亮・堀内　堅心 (熊本・熊本学園大学付属)	2	21 － 6 21 － 8 －	0	たによしと・あなみりくと 谷　和隼・阿南　理久斗 (大分・別府鶴見丘)	1回戦
9	みやかわゆい・たなはられん 宮川　友結・棚原　蓮 (長崎・瓊浦)	2	21 － 9 21 － 10 －	0	さかたりゅうせい・なかはらかい 阪田　龍星・中原　海 (宮崎・日章学園)	準々決勝
10	あべよしや・えぐちしん 阿部　允耶・江口　心 (熊本・八代東)	2	15 － 21 21 － 17 24 － 22	1	つじまさき・やまこしゆうた 辻　雅輝・山腰　悠太 (福岡・自由ヶ丘)	準々決勝
11	さとうゆうき・いがわかんき 佐藤　悠貴・井川　完貴 (宮崎・日章学園)	2	21 － 13 19 － 21 21 － 15	1	きどふみや・あねがわれお 城戸　史弥・姉川　怜生 (佐賀・唐津南)	準々決勝
12	えとうたいすけ・ほりうちけんしん 江藤　太亮・堀内　堅心 (熊本・熊本学園大学付属)	2	21 － 13 12 － 21 21 － 19	1	みなもとかずや・さくらいおうすけ 南本　和哉・櫻井　煌介 (長崎・瓊浦)	準々決勝
13	みやかわゆい・たなはられん 宮川　友結・棚原　蓮 (長崎・瓊浦)	2	16 － 21 21 － 18 21 － 15	1	あべよしや・えぐちしん 阿部　允耶・江口　心 (熊本・八代東)	準決勝
14	えとうたいすけ・ほりうちけんしん 江藤　太亮・堀内　堅心 (熊本・熊本学園大学付属)	2	21 － 6 21 － 14 －	0	さとうゆうき・いがわかんき 佐藤　悠貴・井川　完貴 (宮崎・日章学園)	準決勝
15	みやかわゆい・たなはられん 宮川　友結・棚原　蓮 (長崎・瓊浦)	2	21 － 9 21 － 14 －	0	えとうたいすけ・ほりうちけんしん 江藤　太亮・堀内　堅心 (熊本・熊本学園大学付属)	決　勝
16	さかたりゅうせい・なかはらかい 阪田　龍星・中原　海 (宮崎・日章学園)	2	21 － 16 21 － 19 －	0	しもじしゅうと・なかむらしょうたい 下地　愁斗・仲村　尚泰 (沖縄・沖縄水産)	第3・4代表決定
17	みなもとかずや・さくらいおうすけ 南本　和哉・櫻井　煌介 (長崎・瓊浦)	2	21 － 12 21 － 16 －	0	たによしと・あなみりくと 谷　和隼・阿南　理久斗 (大分・別府鶴見丘)	第3・4代表決定
18	あべよしや・えぐちしん 阿部　允耶・江口　心 (熊本・八代東)	2	21 － 16 21 － 8 －	0	さかたりゅうせい・なかはらかい 阪田　龍星・中原　海 (宮崎・日章学園)	第3・4代表決定
19	みなもとかずや・さくらいおうすけ 南本　和哉・櫻井　煌介 (長崎・瓊浦)	2	21 － 13 21 － 15 －	0	さとうゆうき・いがわかんき 佐藤　悠貴・井川　完貴 (宮崎・日章学園)	第3・4代表決定

2020年度 九州選抜バドミントン　女子ダブルス

No.	勝者名(チーム名)	スコア			敗者名(チーム名)	回戦
1	さるかわゆうか･ちきたりかこ 猿川　優香･千北　梨花子 (熊本･八代白百合学園)	2	21 － 17 21 － 16 －	0	たばるほのか･しらきあゆ 田原　穂翔･白木　亜侑 (宮崎･宮崎商業)	1回戦
2	のなかあんり･むろやかなの 野中　杏里･室屋　奏乃 (福岡･九州国際大学付属)	2	21 － 10 21 － 10 －	0	しんがきるうか･おくまりんか 新垣　瑠香･奥間　凜香 (沖縄･沖縄水産)	1回戦
3	しもむらあやか･ながふちひめか 下村　彩花･永渕　妃香 (佐賀･佐賀女子)	2	21 － 4 21 － 13 －	0	はまだあんな･はらだまひろ 濱田　杏梛･原田　真紘 (鹿児島･鹿児島)	1回戦
4	たかつきななみ･みやざきさほな 髙月　七海･宮崎　咲穂奈 (長崎･長崎女子)	2	21 － 15 21 － 12 －	0	さかもとゆうな･たじりすずか 坂本　侑茄･田尻　すずか (大分･昭和学園)	1回戦
5	くわのれな･いまむらすず 桑野　怜奈･今村　涼 (福岡･九州国際大学付属)	2	21 － 10 21 － 11 －	0	ともながりか･にうゆうこ 友永　莉香･丹生　結子 (大分･別府鶴見丘)	1回戦
6	よしむらつばさ･よしまつもな 吉村　羽紗･吉松　百那 (鹿児島･鹿児島女子)	2	21 － 18 21 － 11 －	0	いしきひなみ･きんじょうみほ 伊敷　妃菜美･金城　未歩 (沖縄･沖縄水産)	1回戦
7	みやひらのぞみ･くどうはな 宮平　のぞみ･工藤　葉那 (長崎･諫早商業)	2	21 － 17 21 － 14 －	0	はまだここな･たなかりな 濱田　想夏･田中　梨菜 (熊本･熊本中央)	1回戦
8	まきのみすず･やまうちのどか 牧野　美涼･山内　のどか (宮崎･日章学園)	2	21 － 19 21 － 13 －	0	おおかわちかなう･ひでみひろ 大川内　奏羽･秀　美優 (佐賀･佐賀女子)	1回戦
9	のなかあんり･むろやかなの 野中　杏里･室屋　奏乃 (福岡･九州国際大学付属)	2	18 － 21 21 － 11 21 － 12	1	さるかわゆうか･ちきたりかこ 猿川　優香･千北　梨花子 (熊本･八代白百合学園)	準々決勝
10	たかつきななみ･みやざきさほな 髙月　七海･宮崎　咲穂奈 (長崎･長崎女子)	2	21 － 14 22 － 20 －	0	しもむらあやか･ながふちひめか 下村　彩花･永渕　妃香 (佐賀･佐賀女子)	準々決勝
11	くわのれな･いまむらすず 桑野　怜奈･今村　涼 (福岡･九州国際大学付属)	2	21 － 14 21 － 16 －	0	よしむらつばさ･よしまつもな 吉村　羽紗･吉松　百那 (鹿児島･鹿児島女子)	準々決勝
12	みやひらのぞみ･くどうはな 宮平　のぞみ･工藤　葉那 (長崎･諫早商業)	2	21 － 14 21 － 13 －	0	まきのみすず･やまうちのどか 牧野　美涼･山内　のどか (宮崎･日章学園)	準々決勝
13	のなかあんり･むろやかなの 野中　杏里･室屋　奏乃 (福岡･九州国際大学付属)	2	16 － 21 21 － 16 21 － 15	1	たかつきななみ･みやざきさほな 髙月　七海･宮崎　咲穂奈 (長崎･長崎女子)	準決勝
14	みやひらのぞみ･くどうはな 宮平　のぞみ･工藤　葉那 (長崎･諫早商業)	2	19 － 21 24 － 22 21 － 16	1	くわのれな･いまむらすず 桑野　怜奈･今村　涼 (福岡･九州国際大学付属)	準決勝
15	みやひらのぞみ･くどうはな 宮平　のぞみ･工藤　葉那 (長崎･諫早商業)		－ － －	キケン	のなかあんり･むろやかなの 野中　杏里･室屋　奏乃 (福岡･九州国際大学付属)	決勝
16	さるかわゆうか･ちきたりかこ 猿川　優香･千北　梨花子 (熊本･八代白百合学園)	2	21 － 11 21 － 18 －	0	しんがきるうか･おくまりんか 新垣　瑠香･奥間　凜香 (沖縄･沖縄水産)	第3･4代表決定
17	まきのみすず･やまうちのどか 牧野　美涼･山内　のどか (宮崎･日章学園)	2	25 － 23 21 － 18 －	0	はまだここな･たなかりな 濱田　想夏･田中　梨菜 (熊本･熊本中央)	第3･4代表決定
18	たかつきななみ･みやざきさほな 髙月　七海･宮崎　咲穂奈 (長崎･長崎女子)	2	21 － 18 21 － 12 －	0	さるかわゆうか･ちきたりかこ 猿川　優香･千北　梨花子 (熊本･八代白百合学園)	第3･4代表決定
19	まきのみすず･やまうちのどか 牧野　美涼･山内　のどか (宮崎･日章学園)	2	21 － 15 21 － 12 －	0	くわのれな･いまむらすず 桑野　怜奈･今村　涼 (福岡･九州国際大学付属)	第3･4代表決定

2020年度 九州選抜バドミントン　男子シングルス

No.	勝者名(チーム名)	スコア			敗者名(チーム名)	回戦
1	たなかいちのすけ 田 中　市之介 （長崎･瓊浦）	2	21 － 14 21 － 9 －	0	たていししょうま 立 石　翔 馬 （福岡･自由ヶ丘）	1回戦
2	うしごめたけと 牛 込　武 斗 （鹿児島･鹿児島商業）	2	24 － 22 18 － 21 21 － 18	1	えぐちしん 江 口　心 （熊本･八代東）	1回戦
3	うえだこうせい 上 田　好 誠 （佐賀･唐津南）	2	21 － 14 21 － 18 －	0	よぎたかと 與 儀　天 友 （沖縄･南風原）	1回戦
4	いがわかんき 井 川　完 貴 （宮崎･日章学園）	2	21 － 13 21 － 17 －	0	けんきこてつ 健 木　鼓 哲 （大分･大分西）	1回戦
5	さとうゆうき 佐 藤　悠 貴 （宮崎･日章学園）	2	21 － 15 21 － 12 －	0	なかむらしょうたい 仲 村　尚 泰 （沖縄･沖縄水産）	1回戦
6	おかもとじんせい 岡 本　仁 誠 （佐賀･唐津南）	2	21 － 10 21 － 13 －	0	ごとうはると 後 藤　遥 斗 （大分･大分西）	1回戦
7	ひらのりく 平 野　莉 久 （福岡･九州国際大学付属）	2	21 － 15 21 － 13 －	0	みねもととも き 峰 元　智 生 （鹿児島･鹿児島商業）	1回戦
8	みやかわゆい 宮 川　友 結 （長崎･瓊浦）	2	21 － 18 21 － 19 －	0	あべよしや 阿 部　允 耶 （熊本･八代東）	1回戦
9	たなかいちのすけ 田 中　市之介 （長崎･瓊浦）	2	21 － 10 21 － 16 －	0	うしごめたけと 牛 込　武 斗 （鹿児島･鹿児島商業）	準々決勝
10	いがわかんき 井 川　完 貴 （宮崎･日章学園）	2	21 － 12 21 － 11 －	0	うえだこうせい 上 田　好 誠 （佐賀･唐津南）	準々決勝
11	さとうゆうき 佐 藤　悠 貴 （宮崎･日章学園）	2	21 － 10 17 － 21 21 － 15	1	おかもとじんせい 岡 本　仁 誠 （佐賀･唐津南）	準々決勝
12	ひらのりく 平 野　莉 久 （福岡･九州国際大学付属）	2	21 － 12 13 － 21 21 － 16	1	みやかわゆい 宮 川　友 結 （長崎･瓊浦）	準々決勝
13	たなかいちのすけ 田 中　市之介 （長崎･瓊浦）	2	26 － 24 21 － 12 －	0	いがわかんき 井 川　完 貴 （宮崎･日章学園）	準決勝
14	ひらのりく 平 野　莉 久 （福岡･九州国際大学付属）	2	21 － 9 21 － 6 －	0	さとうゆうき 佐 藤　悠 貴 （宮崎･日章学園）	準決勝
15	たなかいちのすけ 田 中　市之介 （長崎･瓊浦）	2	21 － 16 21 － 16 －	0	ひらのりく 平 野　莉 久 （福岡･九州国際大学付属）	決　勝
16	うしごめたけと 牛 込　武 斗 （鹿児島･鹿児島商業）	2	21 － 11 21 － 13 －	0	たていししょうま 立 石　翔 馬 （福岡･自由ヶ丘）	第3･4代表決定
17	みやかわゆい 宮 川　友 結 （長崎･瓊浦）	2	21 － 17 21 － 14 －	0	みねもととも き 峰 元　智 生 （鹿児島･鹿児島商業）	第3･4代表決定
18	うしごめたけと 牛 込　武 斗 （鹿児島･鹿児島商業）	2	21 － 17 13 － 21 21 － 13	1	いがわかんき 井 川　完 貴 （宮崎･日章学園）	第3･4代表決定
19	みやかわゆい 宮 川　友 結 （長崎･瓊浦）		－ － －	キケン	さとうゆうき 佐 藤　悠 貴 （宮崎･日章学園）	第3･4代表決定

2020年度 九州選抜バドミントン　女子シングルス

No.	勝者名(チーム名)	スコア			敗者名(チーム名)	回戦
1	さるかわゆうか 猿 川　優 香 (熊本･八代白百合学園)	2	21 － 12 21 － 14 －	0	よしむらまお 吉 村　茉 恩 (福岡･福岡常葉)	1回戦
2	ながふちひめか 永 渕　妃 香 (佐賀･佐賀女子)	2	17 － 21 21 － 9 21 － 15	1	たかつきななみ 髙 月　七 海 (長崎･長崎女子)	1回戦
3	よしむらつばさ 吉 村　羽 紗 (鹿児島･鹿児島女子)	2	21 － 8 21 － 10 －	0	きりはらゆうか 桐 原　優 佳 (大分･昭和学園)	1回戦
4	まつもとゆずき 松 本　柚 希 (宮崎･聖心ウルスラ学園)	2	21 － 8 21 － 14 －	0	うえざとれん 上 里　蓮 (沖縄･普天間)	1回戦
5	つじあやな 辻　彩 七 (佐賀･唐津南)	2	21 － 14 21 － 7 －	0	くわのれな 桑 野　怜 奈 (福岡･九州国際大学付属)	1回戦
6	なかのもえか 中 野　萌 花 (宮崎･日章学園)	2	17 － 21 21 － 14 21 － 18	1	さかもとゆうな 坂 本　侑 茄 (大分･昭和学園)	1回戦
7	はしのひかり 橋 野　光 (鹿児島･鶴丸)	2	21 － 10 21 － 14 －	0	あらかきいとし 新 垣　愛 (沖縄･普天間)	1回戦
8	たなかさあや 田 中　佐 彩 (長崎･諫早商業)	2	21 － 13 21 － 7 －	0	きたはらちひろ 北 原　千 凡 (熊本･八代白百合学園)	1回戦
9	さるかわゆうか 猿 川　優 香 (熊本･八代白百合学園)	2	21 － 19 21 － 14 －	0	ながふちひめか 永 渕　妃 香 (佐賀･佐賀女子)	準々決勝
10	よしむらつばさ 吉 村　羽 紗 (鹿児島･鹿児島女子)	2	21 － 19 21 － 11 －	0	まつもとゆずき 松 本　柚 希 (宮崎･聖心ウルスラ学園)	準々決勝
11	つじあやな 辻　彩 七 (佐賀･唐津南)	2	21 － 16 21 － 15 －	0	なかのもえか 中 野　萌 花 (宮崎･日章学園)	準々決勝
12	たなかさあや 田 中　佐 彩 (長崎･諫早商業)	2	21 － 13 21 － 17 －	0	はしのひかり 橋 野　光 (鹿児島･鶴丸)	準々決勝
13	さるかわゆうか 猿 川　優 香 (熊本･八代白百合学園)	2	21 － 15 21 － 15 －	0	よしむらつばさ 吉 村　羽 紗 (鹿児島･鹿児島女子)	準決勝
14	つじあやな 辻　彩 七 (佐賀･唐津南)	2	21 － 17 21 － 15 －	0	たなかさあや 田 中　佐 彩 (長崎･諫早商業)	準決勝
15	さるかわゆうか 猿 川　優 香 (熊本･八代白百合学園)	2	21 － 16 21 － 12 －	0	つじあやな 辻　彩 七 (佐賀･唐津南)	決　勝
16	永 渕　妃 香 (佐賀･佐賀女子)	2	21 － 13 19 － 21 21 － 19	1	よしむらまお 吉 村　茉 恩 (福岡･福岡常葉)	第3･4代表決定
17	なかのもえか 中 野　萌 花 (宮崎･日章学園)		－ － －	キケン	くわのれな 桑 野　怜 奈 (福岡･九州国際大学付属)	第3･4代表決定
18	ながふちひめか 永 渕　妃 香 (佐賀･佐賀女子)	2	21 － 14 21 － 19 －	0	よしむらつばさ 吉 村　羽 紗 (鹿児島･鹿児島女子)	第3･4代表決定
19	田 中　佐 彩 (長崎･諫早商業)	2	21 － 11 21 － 5 －	0	なかのもえか 中 野　萌 花 (宮崎･日章学園)	第3･4代表決定